DUCATI

906 PASO

CATALOGO RICAMBI
SPARE PARTS CATALOGUE
CATALOGUE PIECES DETACHEES
ERSATZTEILKATALOG

Printed in Italy

INFORMAZIONI GENERALI
Questo catalogo è stato preparato per richiedere con esattezza le parti di RICAMBIO del motociclo 906 PASO.
Nelle ordinazioni indicare sempre esattamente:
1) il numero del particolare seguito dalla descrizione;
2) il colore per i pezzi verniciati o comunque colorati;
3) il numero d'identificazione (matricola) del motociclo.
Le indicazioni di destra e sinistra si riferiscono ai due lati della macchina rispetto al guidatore seduto in sella.

GENERAL INFORMATION
This catalogue has been prepared for your convenience when ORDERING PARTS for 906 PASO motorcycle.
The following instructions should be followed very carefully when ordering parts:
1) indicate part number and description;
2) indicate colour for painted parts;
3) indicate V.I.N. number.
Right side and left side indicated in this catalogue are referred to rider seating on motorcycle.

INFORMATIONS GENERALES
Ce catalogue a été préparé pour faciliter le client dans sa commande de pièces de RECHANGE pour les motocyclettes 906 PASO.
Pour toute commande, indiquer toujours et soigneusement:
1) le numéro de la pièce suivi de sa description;
2) la couleur des pièces peintes;
3) le numéro d'identification (matricule) de la motocyclette.
Les indications de droite et gauche se rapportent aux deux côtés de la motocyclette par rapport au conducteur assis sur la selle.

ALLGEMEINE INFORMATIONEN
Dieser Katalog wurde vorbereitet um die Möglichkeit zu geben, dass die ERSATZTEILE mit höchster Genauigkeit angefordert werden können und zwar für das Motorrad 906 PASO.
Den Aufträgen ist immer und nur folgendes anzugeben:
1) Ersatzteilnummer und Bezeichnung;
2) die Farbe für die lakierten Teile;
3) die Herstellungsnummer des Motorrades.
Die Angaben für rechts und links beziehen sich auf die beiden Seiten des Motorrades und zwar so gesehen, wie es der Fahrer sieht, wenn er auf dem Sattel sitzt.

NOTE LIST - NOTES - NOTE:
n.: Fino al telaio matricola - Up to frame number - Jusqu'au cadre numéro - Bis zum Fahrgestellnummer
m.: Dal telaio matricola - From frame number - Du cadre numéro - Ab Fahrgestellnummer
m.m.: Fino al motore matricola - Up to engine number - Jusqu'au moteur matricule - Bis zum Motor-Nr.
D.m.m.: Dal motore matricola - From engine number - Du moteur matricule - Ab Motor-Nr.

GB Gran Bretagna, Great Britain, Grand Bretagne, Great Britain
D Germania, Germany, Allemagne, Deutschland
CH Svizzera, Switzerland, Suisse, Schweiz
A Austria, Austria, Autriche, Österreich

Dati indicativi soggetti a modifiche senza impegno di preavviso.
All data are subject to modification without prior notice.
Données indicatives sujettes à modifications sans obligation de préavis.
Änderungen vorbehalten.

Emesso: 10.88
Issued: 10.88
Imprimé: 10.88
Herausgegeben: 10.88

No CATALOGO: 915100411
CATALOGUE No.: 915100411A
Nr. CATALOGUE: 915100411A
KATALOG-Nr.: 915100411A

MOTORE PER RICAMBI (senza carburatore)
SPARE MOTOR (without carburateur)
MOTEUR DE RECHANGE (sans carburateur)
ERSATZMOTOR (ohne Vergaser)

cod. 002900218
cod. CH-A 002900222A

CAGIVA commerciale S.p.A.

Uffici Commerciali Amministrativi
BOLOGNA - VIA A. CAVALIERI DUCATI n. 3
Tel. 051/405049 - Telex 510492 DUCHEC
Telefax 051/406590

Tavola - Drawing Tabla - Bild	Denominazione	Description	Designation	Bezeichnung	Pag.
1	ATTREZZI SPECIALI PER STAZIONI DI SERVIZIO	WORKSHOP SPECIAL TOOLS	OUTILS SPECIAUX POUR STATIONS DE SERVICE	SONDERWERKZEUGE FÜR WERKSTÄTTE	2-3
2	COMANDO CAMBIO	GEARCHANGE	BOÎTE A VITESSES	SCHALTUNG	4-7
3	CAMBIO	GEAR BOX	BOÎTE A VITESSES	SCHALTUNG	8-11
4	FRIZIONE	CLUTCH	EMBRAYAGE	KUPPLUNG	12-15
5	COPERCHIO FRIZIONE	CLUTCH COVER	COUVERCLE EMBRAYAGE	KUPPLUNGSDECKEL	14-15
6	MANIVELLAGGIO	CRANKSHAFT	VILEBREQUIN	KURBELWELLE	16-17
7	CILINDRI - PISTONI	CYLINDERS - PISTONS	CYLINDRES - PISTONS	ZYLINDER - KOLBEN	18-19
8	DISTRIBUZIONE	TIMING	DISTRIBUTION	VENTILSTEUERUNG	20-21
9	FILTRI E POMPA OLIO	FILTERS AND OIL PUMP	FILTRES ET POMPE A HUILE	ÖLFILTER UND PUMPE	22-23
10	COPPIA SEMICARTER	HALF CRANKCASES	DEMI-CARTERS	GEHÄUSEHÄLFTE	24-27
11	POMPA ACQUA - COPERCHIO ALTERNATORE	WATER PUMP - ALTERNATOR COVER	POMPE EAU - COUVERCLE ALTERNATEUR	WASSERPUMPE - ALTERNATORDECKEL	28-31
12	AVVIAMENTO ELETTRICO E ACCENSIONE	ELECTRIC STARTER AND IGNITION	DEMARRAGE ELECTRIQUE ET ALLUMAGE	ELEKTROSTARTER ANLASSER UND ZÜNDUNG	32-33
13	TESTA DISTRIBUZIONE	HEAD TIMING	CULASSE DISTRIBUTIONE	ZYLINDERKOPF VENTILSTEUERUNG	34-35
14	TESTA	HEAD	CULASSE	ZYLINDERKOPF	36-39
15	COLLETTORI DI ASPIRAZIONE	INLET DUCT	CONDUIT ADM.	ANSAUGSTUTZEN	40-41
16	CARBURATORE	CARBURETTOR	CARBURATEUR	VERGASER	42-43
17	GRUPPO SCARICO	EXHAUST	ECHAPPEMENT	AUSPUFFANLAGE	44-45
18	FRENO IDRAULICO ANTERIORE	FRONT HYDRAULIC BRAKE	FREIN HYDRAULIQUE AVANT	VORD. HYDRAULISCHE BREMSE	46-47
19	MANUBRIO E COMANDI	HANDLEBAR AND CONTROLS	GUIDON ET COMMANDES	LENKER UND STEUERORGANE	48-49
20	FORCELLA ANTERIORE	FRONT FORK	FOURCHE AVANT	TELEGABEL	50-53
21	FRENO IDRAULICO POSTERIORE	REAR HYDRAULIC BRAKE	FREIN HYDRAULIQUE ARRIERE	HINTERBREMSE	54-57
22	RUOTA ANTERIORE E POSTERIORE	FRONT AND REAR WHEELS	ROUES AVANT ET ARRIERE	VORDERRAD UND HINTERRAD	58-59
23	TELAIO	FRAME	CADRE	RAHMEN	60-61
24	CAVALLETTI STANDS	BEQUILLES	STÄNDER	62-63	
25	LEVA CAMBIO - PEDANE	CHANGE LEVER - FOOT-REST	COMMANDE DE VITESSE - REPOSE-PIEDS	GANGSCHALTUNG-FUSSBRETT	64-67
26	FORCELLONE - CATENA - COPRICATENA	FORK - CHAIN - CHAIN COVER	FOURCHE - CHAINE - CARTER CHAINE	SCHWINGE - KETTE - KETTENKASTEN	68-69
27	SOSPENSIONE POSTERIORE	REAR SUSPENSION	SUSPENSION'S AR	HINTERFEDERUNG	70-71
28	IMPIANTO ELETTRICO	ELECTRIC SYSTEM	INSTALLATION ELECTRIQUE	ELEKTRISCHE ANLAGE	72-73
29	IMPIANTO ELETTRONICO	ELECTRONIC SYSTEM	INSTALLATION ELECTRONIQUE	ELEKTRONISCHE ANLAGE	74-75
30	FANALI ANT. - POST.	FRONT - REAR HEAD-LIGHT	PHARES AV. - AR.	VORN - HINT SCHEINWERFEREN	76-79
31	CRUSCOTTO - STRUMENTI	DASHBOARD - INSTRUMENTS	TABLEAU DE BORD - INSTRUMENTS	INSTRUMENTENBRETT - INSTRUMENTE	80-81
32	ASPIRAZIONE E FILTRO ARIA	AIR BOX AND FILTER	ASPIRATION ET FILTRE	EINLASS UND FILTER	82-83
33	RADIATORE	RADIATOR ASSY	RADIATEUR	WASSERKÜHLER	84-85
34	CIRCUITO DI RAFFREDDAMENTO	COOLING CIRCUIT	CIRCUIT DE REFROIDISSEMENT	KÜHLREISLAUF	86-87

Tavola - Drawing Tabla - Bild	Denominazione	Description	Designation	Bezeichnung	Pag.
35	SELLA - PARAFANGHI	SEAT - MUDGUARDS	SIEGE - GARDE BOUES	SATTEL - KOTFLÜGEL	88-89
36	SERBATOIO	FUEL TANK	RESERVOIR CARBURANT	KRAFTSTOFFBEHÄLTER	90-91
37	CARENATURA FISSAGGI	FAIRING FASTENINGS	CARENAGE FIXATION	SCHALE BEFESTIGUNG	92-93
38	CARENATURA	FAIRING	CARENAGE	SCHALE	94-95
39	CARATTERISTICHE TECNICHE	TECHNICAL DATA	DONNEES TECHNIQUES	TECHNISCHE DATEN	96-99
40	COPPIE DI SERRAGGIO	TIGHTENING TORQUES	COUPLES DE SERRAGE	ANZUGSMOMENT	100-105
	INDICE GENERALE				

TAV. 1

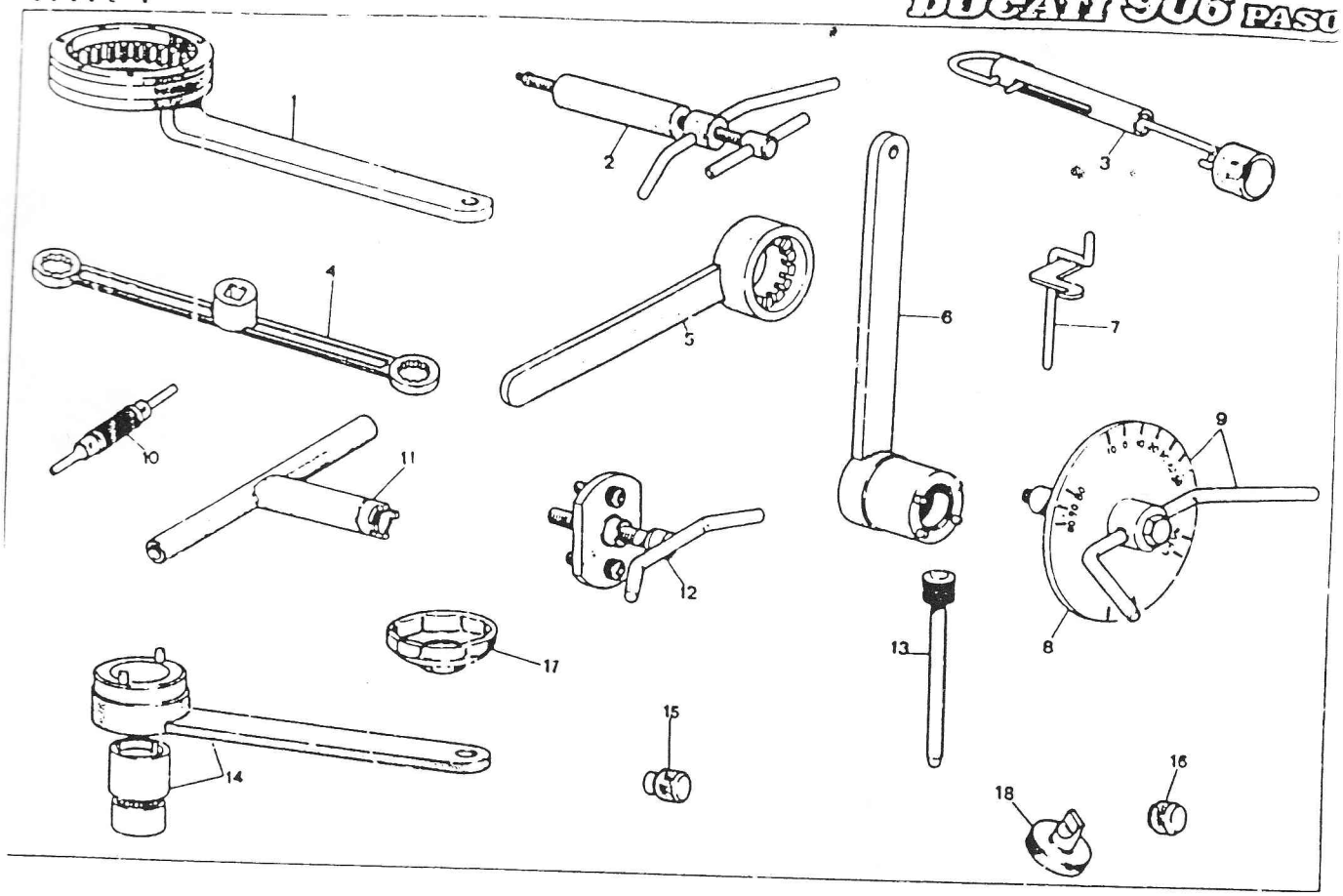

DUCATI	ATTREZZI SPECIALI PER STAZIONI DI SERVIZIO — WORKSHOP SPECIAL TOOLS OUTILS SPECIAUX POUR STATIONS DE SERVICE — SONDERWERKZEUGE FÜR WERKSTÄTTE	TAVOLA DRAWING TABLE BILD	1	906 PASO

NOTE NOTES NOTES NOTIZ	POS. N.	N. CODICE CODE No NR. CODE CODE NR	DENOMINAZIONE	DESCRIPTION	DESIGNATION	BEZEICHNUNG	VALIDITÀ VALIDITY VALIDITE GültIG	QUANTITÀ QUANTITY QUANTITE MENGE
	1	887130146	Chiave fermo tamburo frizione	Clutch drum locking wrench	Clé d'arrêt tambour embrayage	Halterungsschlüssel der Kupplungstrommel		1
	2	887130120	Estrattore per perni bilanciere	Rocker pin extractor	Extracteur axes culbuteur	Abzieher für Kipphebelachse		1
	3	887130748	Tenditore dinamometrico per cinghia distribuzione	Timing belt tensioner	Tendeur dar courroies distribution	Spannerdynamometer für Treibriemen		1
	4	887130768	Chiave per bloccaggio dadi testa	Wrench for cylinder-head nut	Clé pour écrou culasse	Spannschlüssel für Zylinderkopf		1
	5	887130710	Chiave ferma alternatore per bloccaggio dado	Alternator retain, wrench for nut locking	Clé d'arrêt alternateur pour blocage écrou	Stromwechselhalterungsschlüssel für Mutterversperr		1
	6	887130137	Chiave tenuta ingranaggio albero motore per bloccaggio dado	Crankshaft gear retaining wrench for nut locking	Clé d'arrêt engrenage arbre moteur pour blocage écrou	Halterungsschlüssel des Antriebswellenrads		1
	7	887130143	Attrezzo per montare molla e bilanciere di chiusura	Closing rocker & spring assembling tool	Outil pour monter ressort et culbuteur de fermeture	Werkzeug für Feder und Kipphebelmontage		1
	8	981170002	Disco graduato	Graduated disc	Disque gradué	Stellscheibe		1
	9	887130123	Attrezzo porta disco graduato per controllo anticipo con disco	Graduated disc bearing tool for advance checking with disc	Outil porte-disque gradué pour contrôle calage avec disque	Vorzündungstellscheibeträger mit Stellscheibe		1
	10	887130114	Attrezzo per smontare spine dal connettori Molex	Connector pins removing tool	Outil pour démonter goujons connect	Abzieher für Steckkontakte		1
		887130139	Chiave per bloccaggio ghiera puleggia distribuzione	Chain cover removing tool	Clé d'arrêt écrous poulies distribut	Halterungsschl. der Steuerscheiben-Mutter		1
	12	887130144	Estrattore per smontare coperchio catena/alternatore	Tool for removal of chain cover	Outil pour démonter couvercle chaine	Abzieher für Kettendeckel		1
	13	887130262	Spina per montare i bilancieri	Rocker assembling pin	Cheville-guide cour moteur culbuteurs	Stift für Kipphebeleinbau		1
	14	887005644	Chiave fermo puleggia distribuzione	Timing pulley retaining wrench	Clé d'arrêt poulies distribution	Halterungschl. der Steuerscheiben		1
	15	000044119	Distanziale controllo registro inferiore valvola	Lower spacer	Entretoise inf.	Unter. Distanzstück		1
	16	000044120	Distanziale controllo registro inferiore valvola	Lower spacer	Entretoise inf	Unter. Distanzstück		1
	17	067503210	Chiave smontaggio cartuccia olio	Cartridge removing key	Clé pour démonter la cartouche	Steckschlüssel für Filterpatrone		1
	18	076100114	Attrezzo regolazione carburatore CH	Carburetor adjustment tool CH	Outil regulation carburateur CH	Vergaser schlüssel CH		1

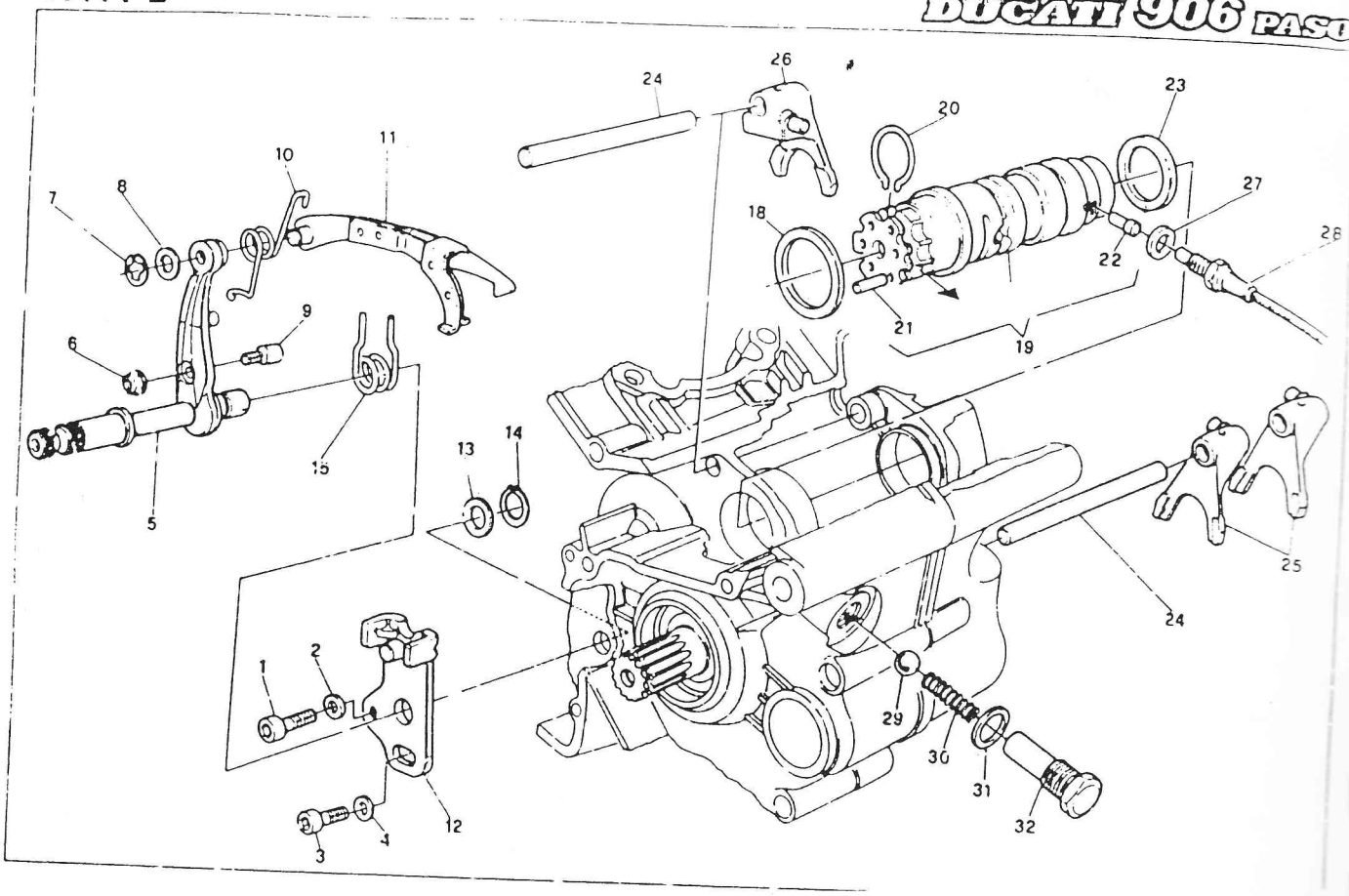

DUCATI	COMANDO CAMBIO — GEARCHANGE BOÎTE A VITESSES — SCHALTUNG	TAVOLA DRAWING TABLE MLD	2	906 PASO

NOTE NOTES NOTES NOTES	POS. N.	N. CODICE CODE NO. Nr. CODE CODE Nr.	DENOMINAZIONE	DESCRIPTION	DESIGNATION	BEZEICHNUNG	VALIDITÀ VALIDITY VALIDITÉ GÜLTIG	QUANTITÀ QUANTITY QUANTITÉ MENGE
	1	715021631	Vite TCEI	Screw	Vis	Schraube		1
	2	40230038A	Rondella ondulata	Washer	Rondelle	Unterlegscheibe		1
	3	715022125	Vite TCEI	Screw	Vis	Schraube		1
	4	46230037A	Rondella ondulata	Washer	Rondelle	Unterlegscheibe		1
	5	82110011A	Perno con leva cambio	Pin with lever	Goujon avec levier	Stift mit Hebel		1
	6	079913095	Dado autobloccante	Nut	Ecrou	Mutter		1
	7	021407350	Anello IDEAL D8	Ideal ring	Anneau	Ideal ring		1
	8	040009050	Rondella	Washer	Rondelle	Unterlegscheibe		1
	9	066013165	Perno per leva cambio	Clearlever pin	Goujon pour levier	Hebelstift		1
	10	066013170	Molla ritorno forcella	Return spring	Ressort retour fourche	Gabelfeder		1
	11	066013200	Forcella comando tamburo cambio	Control fork	Fourche commande	Gabel		1
	12	82610011A	Piastrina fine corsa	Plate	Plaquette	Platte		1
	13	040029126	Rosetta rasamento	Thrust washer	Rondelle de butée	Distanzscheibe		1
	14	735001542	Anello Seeger	Seeger ring	Anneau seeger	Seegerring		1
	15	079913110	Molla ritorno leva cambio	Return spring	Ressort retour	Hebelfeder		1
	16	066013061	Rondella rasamento sp. 0,2	Thrust washer	Rondelle de butée	Distanzscheibe		1
	—	066013062	Rondella rasamento sp. 0,3	Thrust washer	Rondelle de butée	Distanzscheibe		1
	—	066013060	Rondella rasamento sp. 1	Thrust washer	Rondelle de butée	Distanzscheibe		1
	19	18220011A	Tamburo cambio completo	Complete drum	Tambour complet	Schaltwalze		1
	20	066013057	Anello ferma rullini	Stop ring	Anneau ferm.	Stopring		1
	21	066013050	Rullino speciale	Roller	Rouleau	Walze		6
	22	066013045	Pernetto comando spia folle	Warn. light control pin	Goujon comm. témoin vit. au point mort	Stift		1
	23	85210061A	Rondella rasamento sp. 0,2	Thrust washer	Rondelle de butée	Distanzscheibe		1
	—	85210071A	Rondella rasamento sp. 0,3	Thrust washer	Rondelle de butée	Distanzscheibe		1
	—	85210051A	Rondella rasamento sp. 1	Thrust washer	Rondelle de butée	Distanzscheibe		1
	24	066013070	Perno per forcella	Fork pin	Goujon fourche	Hebelstift		2
	25	18010011A	Forcella innesto marce (1,4-2,3)	Fork	Fourche eng. vitesses	Schaltgabel		2
	26	18010021A	Forcella innesto marce (5,6)	Fork	Fourche eng. vitesses	Schaltgabel		1
	27	42020008A	Guarnizione	Gasket	Joint	Dichtung		1

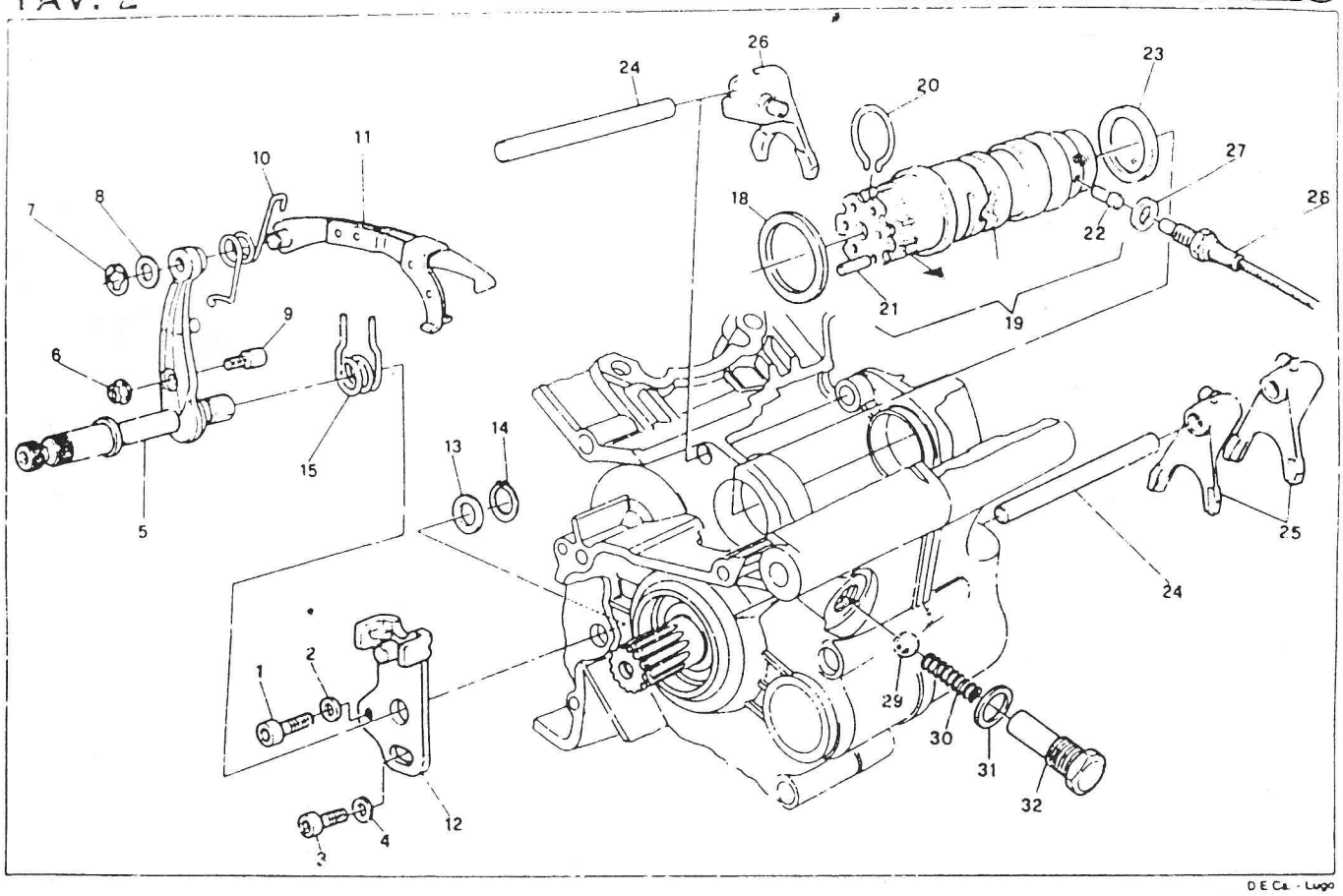

D E Ca. - Lugo

DUCATI	COMANDO CAMBIO — GEARCHANGE BOÎTE A VITESSES — SCHALTUNG	TAVOLA DRAWING TABLE BILD	2	906 PASO

NOTE NOTES NOTES NOTE	POS. N.	N. CODICE CODE No. Nr. CODE CODE Nr.	DENOMINAZIONE	DESCRIPTION	DESIGNATION	BEZEICHNUNG	VALIDITÀ VALIDITY VALIDITE GÜLTIG	QUANTITÀ QUANTITY QUANTITE MENGE
	–	050403085	Guarnizione	Gasket	Joint	Dichtung		1
	28	067049750	Interruttore spia folle	Worn. light switch	Interrupteur témoin	Kontrollampeschalter		1
	29	768351134	Sfera	Ball	Bille	Kugel		1
	30	066013140	Molla scatto marce	Spring	Ressort	Feder		1
	31	027291090	Guarnizione	Gasket	Joint	Dichtung		1
	32	066013133	Porta-punte[illegible]	Peg holder	Porte-tige	Stangehalter		1

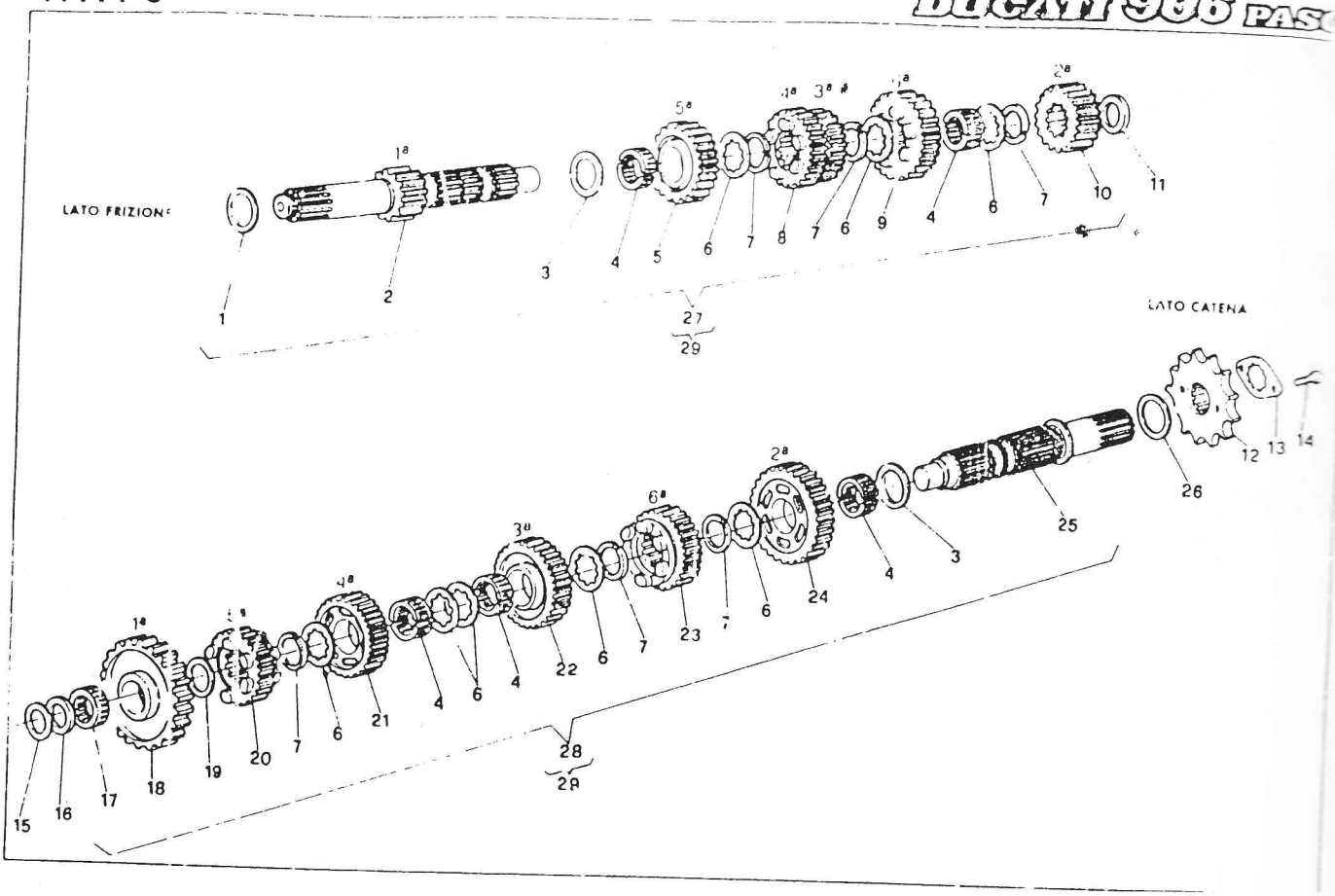

DUCATI	CAMBIO — GEAR-BOX BOÎTE A VITESSES — SCHALTUNG	TAVOLA DRAWING TABLE BILD	3	906 PASO

NOTE NOTES NOTES NOTIZ	POS. N.	N. CODICE CODE No. Nr. CODE CODE Nr.	DENOMINAZIONE	DESCRIPTION	DESIGNATION	BEZEICHNUNG	VALIDITÀ VALIDITY VALIDITE GÜLTIG	QUANTITÀ QUANTITY QUANTITE MENGE
	1	025147050	Rosetta ⌀ 25,2x⌀ 32,5x1	Washer	Rondelle	Unterlegscheibe		1
	—	015016030	Rosetta ⌀ 25,2x⌀ 32,5x0,5	Washer	Rondelle	Unterlegscheibe		1
	—	050447060	Rosetta ⌀ 25,2x⌀ 32,5x0,3	Washer	Rondelle	Unterlegscheibe		1
	—	050447050	Rosetta ⌀ 25,2x⌀ 32,5x0,2	Washer	Rondelle	Unterlegscheibe		1
	2	14910021A	Albero primario cambio	Main shaft	Arbre primaire	Hauptwelle		1
	3	067016150	Rondella 28,3x⌀ 36x0,5	Washer	Rondelle	Unterlegscheibe		1
	4	70120011A	Gabbia a rullini tagliata (2 pezzi)	Needle cage	Cage à aiguilles	Nadelkaefig		5
	5	17210041A	Ingr. conduttore 5° vel	Driving gear	Engrenage conducteur	Zahnrad		1
	6	85610011A	Rosetta scanalata ⌀ 32,5x0,5	Thrust washer	Rondelle	Scheibe		6
	—	85610031A	Rosetta scanalata ⌀ 32,5x0,2	Thrust washer	Rondelle	Scheibe		5 m
	7	067016145	Anello elastico	Ring	Bague	Sicherungsring		6
	8	17210031A	Ingr. conduttore 3°/4° vel	Driving gear	Engrenage conducteur	Zahnrad		1
	9	17210051A	Ingr. conduttore 6° vel	Driving gear	Engrenage conducteur	Zahnrad		1
	10	17210021A	Ingr. conduttore 2° vel	Driving gear	Engrenage conducteur	Zahnrad		1
	11	067016163	Rosetta ⌀ 17,3x⌀ 31x1,8	Washer	Rondelle	Unterlegscheibe		1
	—	067016164	Rosetta ⌀ 17,3x⌀ 31x2	Washer	Rondelle	Unterlegscheibe		1
	—	067016165	Rosetta ⌀ 17,3x⌀ 31x2,2	Washer	Rondelle	Unterlegscheibe		1
	12	44910031A	Pignone catena Z = 15	Chain sprocket Z = 15	Pignon chaîne Z = 15	Ritzel Z = 15		1
	13	067016105	Piastrina fermo-pignone	Plate	Plaque	Platte		1
	14	715081301	Vite	Screw	Vis	Schraube		2
	15	067016183	Rosetta ⌀ 17,3x⌀ 31x0,8	Washer	Rondelle	Unterlegscheibe		1
	—	067016184	Rosetta ⌀ 17,3x⌀ 31x1	Washer	Rondelle	Unterlegscheibe		1
	—	067016185	Rosetta ⌀ 17,3x⌀ 31x1,2	Washer	Rondelle	Unterlegscheibe		1
	16	71310111A	Rosetta ⌀ 17,3x⌀ 31x2,3	Washer	Rondelle	Unterlegscheibe		1
	17	764020002	Gabbia a rullini	Needle cage	Cage à aiguilles	Nadelkaefig		1
	18	17210061A	Ingr. condotto 1° vel	Driven gear	Engrenage conduit	Zahnrad		1
	19	067016155	Rosetta ⌀ 22,3x⌀ 32x1	Washer	Rondelle	Unterlegscheibe		1
	20	17210101A	Ingr. condotto 5° vel	Driven gear	Engrenage conduit	Zahnrad		1
	21	17210091A	Ingr. condotto 4° vel	Driven gear	Engrenage conduit	Zahnrad		1
	22	17210081A	Ingr. condotto 3° vel	Driven gear	Engrenage conduit	Zahnrad		1

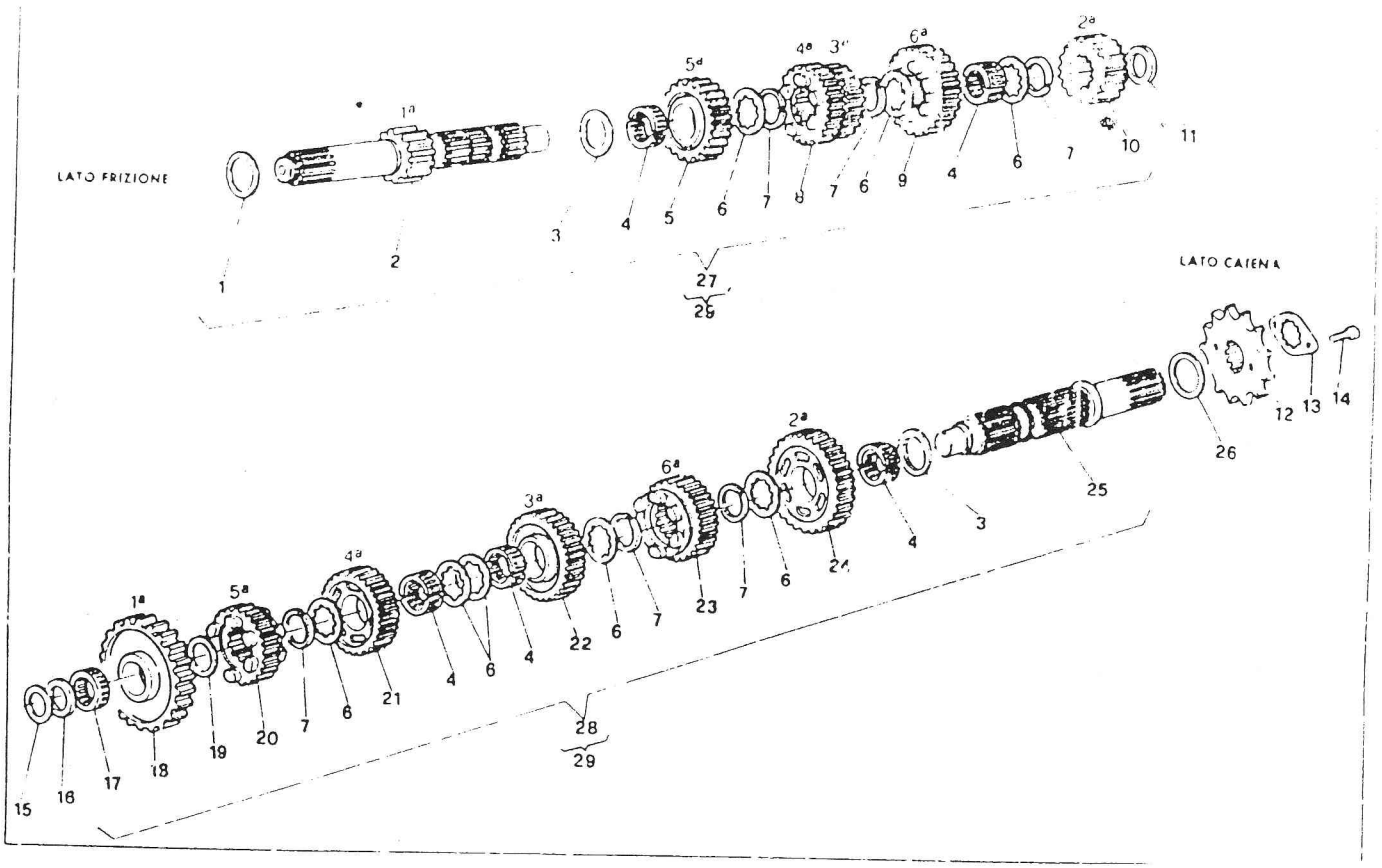

DUCATI	CAMBIO — GEAR-BOX BOITE A VITESSES — SCHALTUNG	TAVOLA DRAWING TABLE BILD	3	906 PASO

NOTE NOTES NOTES BEMERK.	POS. N.	N. CODICE CODE NO. Nr. CODE CODE NR.	DENOMINAZIONE	DESCRIPTION	DESIGNATION	BEZEICHNUNG	VALIDITÀ VALIDITY VALIDITE GÜLTIG	QUANTITÀ QUANTITY QUANTITE MENGE
	23	17210111A	Ingr. condotto 6° vel.	Driven gear	Engrenage conduit	Zahnrad		1
	24	17210071A	Ingr. condotto 2° vel.	Driven gear	Engrenage conduit	Zahnrad		1
	25	14910031A	Albero secondario cambio	Layshaft	Arbre secondaire	Abtriebswelle		1
	26	067016170	Rosetta Ø 25,3xØ 36x0,8	Washer	Rondelle	Unterlegscheibe		1
	–	067016171	Rosetta Ø 25,3xØ 36x1	Washer	Rondelle	Unterlegscheibe		1
	–	067016172	Rosetta Ø 25,3xØ 36x1,2	Washer	Rondelle	Unterlegscheibe		1
	27	15020021A	Albero primario completo	Main shaft	Arbre primaire	Hauptwelle		1
	28	15020031A	Albero secondario completo	Layshaft	Arbre secondaire	Vorgelegewelle		1
	29	15020011A	Cambio completo (27 + 28)	Gearchange	Boite à vitesses	Schaltung		1

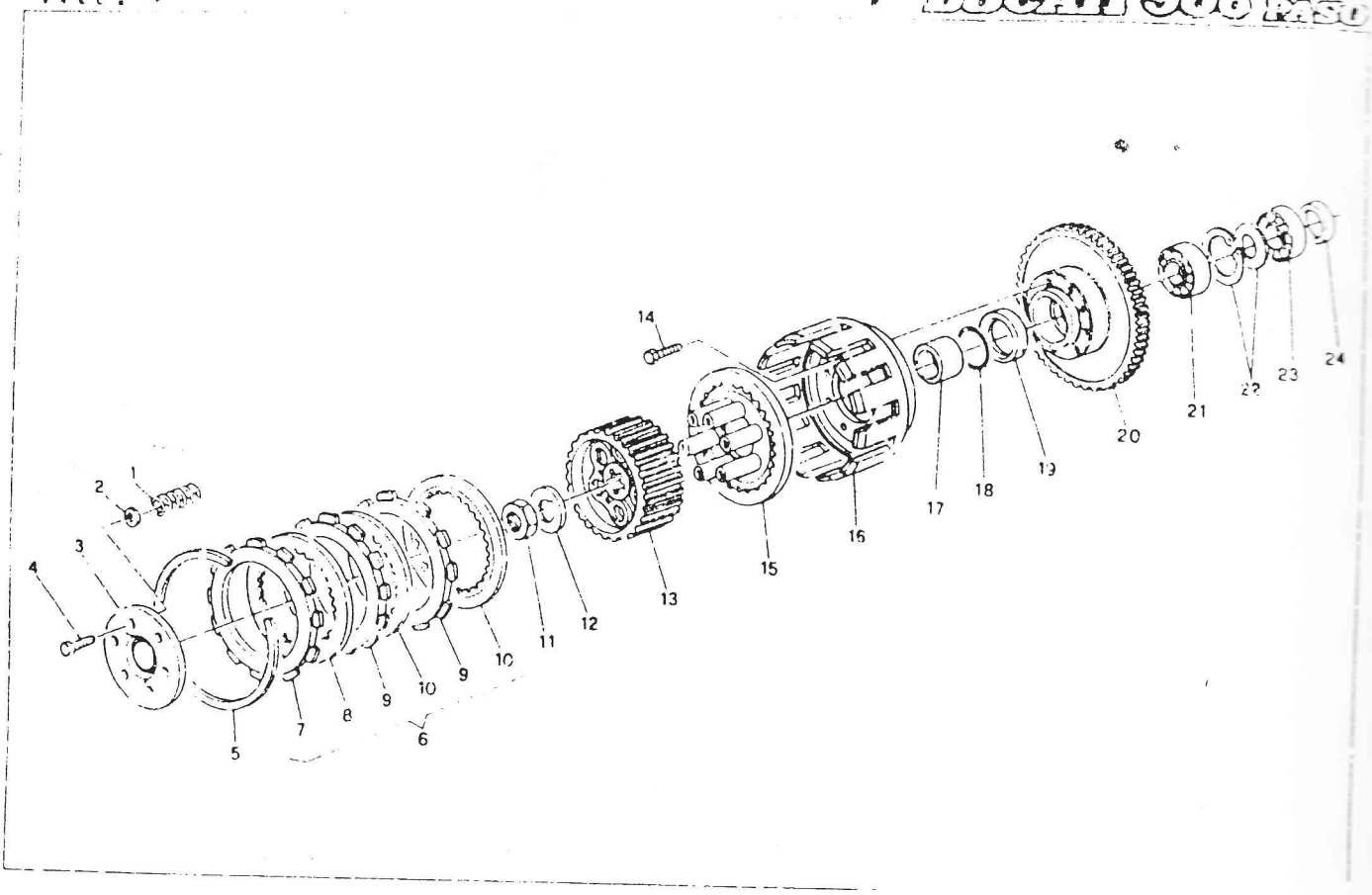

DUCATI

FRIZIONE — CLUTCH
EMBRAYAGE — KUPPLUNG

TAVOLA / DRAWING / TABLE / BILD: 4

906 PASO

ROTT. / ROTTER / ROTTER / MALEZ	POS. N.	N. CODICE / CODE No / No CODE / CODE Nr	DENOMINAZIONE	DESCRIPTION	DESIGNATION	BEZEICHNUNG	VALIDITÀ / VALIDITY / GÜLTIGKEIT	Q.TÀ / QTY / MENGE
	1	065916555	Molla frizione	Clutch spring	Ressort embrayage	Feder		6
	2	000036127	Distanziale	Distance piece	Entretoise	Distanzstück		6
	3	066516703	Disco comando frizione	Clutch control disk	Disque commandé embr.	Scheibe		1
	4	706106025	Vite	Screw	Vis	Schraube		6
	5	066116573	Anello di fermo	Stop ring	Bague de f...	Sicherungsring		1
	6	19020011A	Serie dischi frizione	Clutch disk series	Série disques embrayage	Serie von Kupplungsscheiben		1
	7	066516690	Disco conduttore esterno	Driving disk	Disque conducteur	Stahlscheibe		1
	8	066116530	Disco condotto sp. 1,5	Driven disk	Disque conduit	Stahlscheibe		1
		19010011A	Disco condotto sp. 2	Driven disk	Disque conduit	Stahlscheibe		2
	9	067616670	Disco conduttore	Driving disk	Disque conducteur	Belagscheibe		7
	10	067516530	Disco bombato	Disc	Disque	Scheibe		6
	11	040047040	Dado esagonale	Hex. nut	Ecrou hex	Mutter		2
	12	037716640	Rosetta di sicurezza	Washer	Rondelle	Sicherungsblech		1
	13	067016610	Tamburo frizione	Steel clutch drum	Tambour embrayage	Kupplungskorb		1
	14	706108125	Vite	Screw	Vis	Schraube		1
	15	066516630	Spingidisco	Pressure plate	Poussé-disque	Druckplatte		8
	16	066516860	Campana frizione	Clutch housing	Cage embrayage	Kupplungskorb		1
	17	066516625	Distanziale	Spacer	Entretoise	Abstandsstück		1
	18	46320537A	Guarnizione OR	«O» Ring	Joint «O»	O Ring		1
	19	46340269A	Anello di tenuta	Seal ring	Bague d'étanchéité	Dichtungsring		1
	20	17020011A	Coppia ingr. frizione - ingr. alb. motore	Clutch/crankshaft gears	Engrenages trans.	Stirnradpaar		1
	21	751135[illegible]	Cuscinetto	Bearing	Roulement	Kugellager		1
	22	066188630	Anello seeger - Distanziale	Seeger ring - Distance piece	Anneau - Entretoise	Seegerring - Distanzstück		1
	23	46370226A	Cuscinetto	Bearing	Roulement	Lager		1
	24	066016145	Distanziale	Distance piece	Entretoise	Distanzstück		1

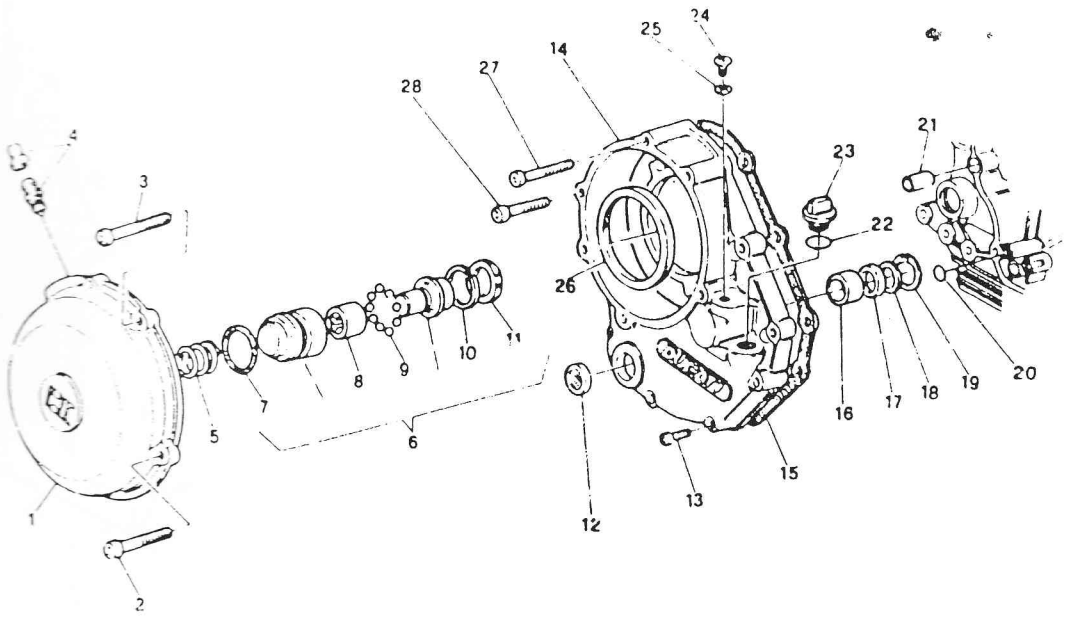

DUCATI	COPERCHIO FRIZIONE — CLUTCH COVER COUVERCLE EMBRAYAGE — KUPPLUNGSDECKEL	TAVOLA / DRAWING / TABLE / BILD	5	906 PASO

NOTE / NOTES / NOTES / ANMERK.	POS. NR.	N. CODICE / CODE NO. / N° CODE / CODE NR.	DENOMINAZIONE	DESCRIPTION	DESIGNATION	BEZEICHNUNG	VALIDITÀ / VALIDITY / VALIDITE / GÜLTIG	QUANTITÀ / QUANTITY / QUANTITE / MENGE
	1	037049610	Coperchio comando friz.	Clutch cover	Couvercle embrayage	Kupplungsdeckel		1
	2	707206025	Vite	Screw	Vis	Schraube		2
	3	706206070	Vite	Screw	Vis	Schraube		2
	4	066116490	Spurgo	Drain	Jeu vidange	Entlüftungsschraube		1
	5	066516440	Molla	Spring	Ressort	Feder		1
	6	195200011A	Gruppo pistoncino	Power unit piston	Groupe piston	Aggregatkolben		1
	7	938272210	Guarnizione GACO OR	GACO «O» Ring	Joing GACO «O»	GACO O-Ring		1
	8	762700827	Astuccio a rullini	Needle bush	Douille à aiguilles	Nadelbuchse		1
	9	768350415	Sfera	Ball	Bille	Kugel		12
	10	88210021A	Anello elastico	Elastic ring	Bague élastique	Elastischer Ring		1
	11	930400011A	Anello di tenuta	Seal ring	Bague d'étanchéité	Dichtungsring		1
	12	25440011A	Tappo ispezione livello olio	Oil insp. cap	Bouchon contrôle huile	Ölstopfen		1
	13	706206025	Vite	Screw	Vis	Schraube		6
	14	24320021A	Coperchio lato frizione compl.	Clutch side cover	Couvercle côté embr.	Deckel		1
	15	036749130	Guarnizione coperchio frizione	Gasket	Joint	Dichtung		1
	16	066549680	Boccola	Bush	Douille	Buchse		1
	17	937842030	Anello di tenuta	Seal ring	Bague de retenue	Dichtring		1
	18	85210041A	Rosetta	Washer	Rondelle	Scheibe		1
	19	725003075	Anello seeger	Seeger ring	Anneau seeger	Seegerring		1
	20	938232037	Guarnizione GACO OR	GACO ring	Anneau GACO	O-Ring		1
	21	040049240	Boccola di riferimento	Locat. dowel	Douille de réf.	Buchse		1
	22	938232082	Guarnizione GACO OR	Gasket	Joint	Dichtung		1
	23	066149170	Tappo introduzione olio	Oil filling cap	Bouchon rempl. huile	Öleinfüllstopfen		1
	24	78050011A	Tappo	Cap	Bouchon	Stopfen		1
	25	42020010A	Guarnizione rame	Gasket	Joint	Dichtung		1
	26	46340477A	Anello di tenuta	Seal ring	Bague de retenue	Dichtring		1
	27	715021664	Vite	Screw	Vis	Schraube		1
	28	706206070	Vite	Screw	Vis	Schraube		1

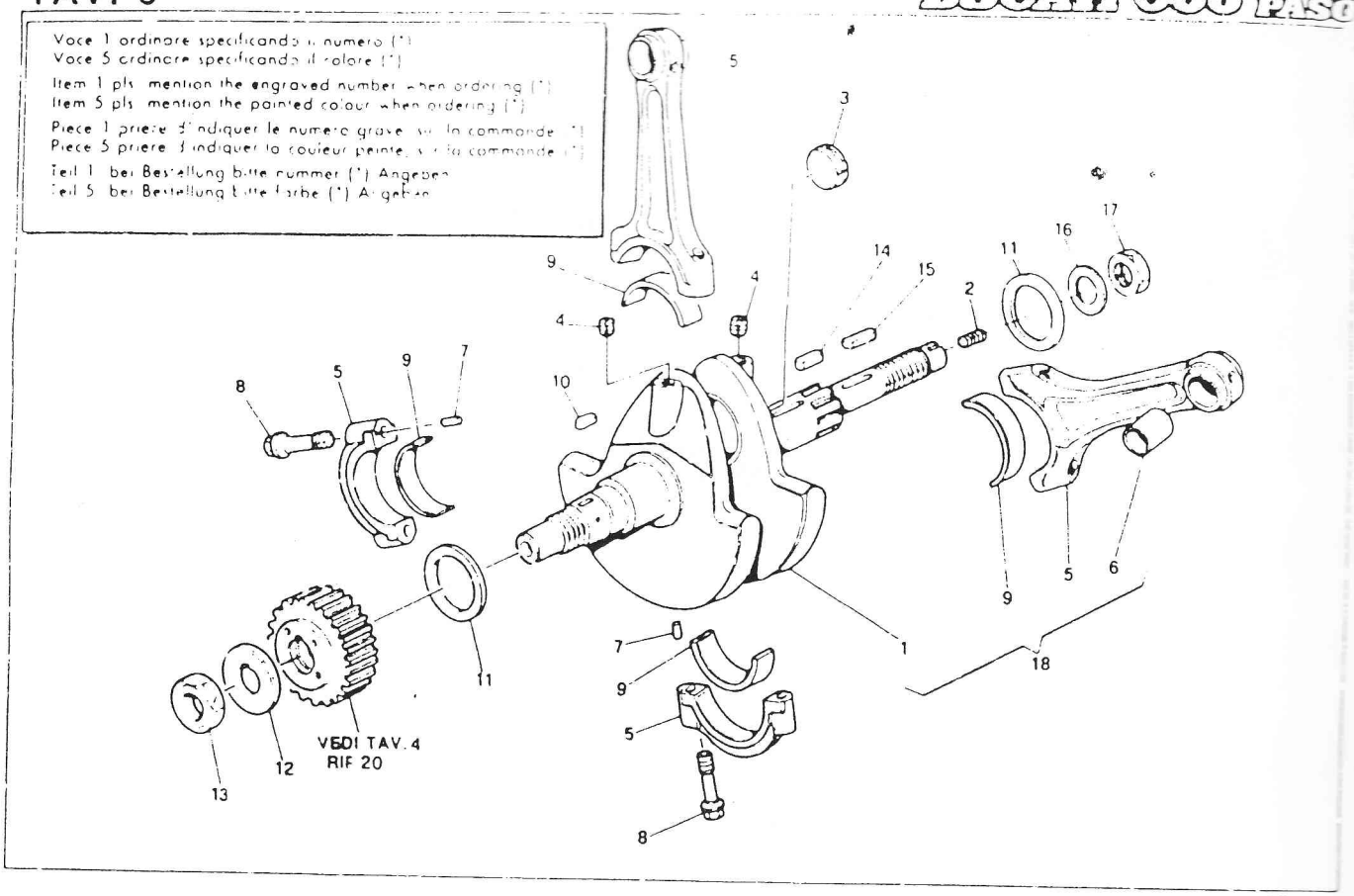

DUCATI	IMBIELLAGGIO — CRANKSHAFT VILEBREQUIN — KURBELWELLE	TAVOLA DRAWING TABLE BILD	6	906 PASO

NOTE NOTES NOTEN NOTES	POS. N	N. COD. ICF CODE ISO Nr. CODE CODE W	DENOMINAZIONE	DESCRIPTION	DESIGNATION	BEZEICHNUNG	VALIDITÀ VALIDITY VALIDITE GültIG	QUANTITÀ QUANTITY QUANTITE MENGE
	1	146200218	Albero motore nudo (comprende voci 2-3-4)	Bare crankshaft (2-3-4 included)	Vilebrequin nu (compris 2-3-4)	Kurbelwelle (mit 2-3-4)		1
	2	721212106	Grano filettato	Dowel	Téton	Gewindestift		1
	3	067647120	Tappo	Plug	Bouchon	Stopfen		1
	4	067647210	Grano filettato alluminio	Dowel	Téton	Gewindestift		2
	5	15820021A	Coppia bielle (comprende 6-7-8)	Con rod (6-7-8 included)	Bielle (compris 6-7-8)	Pleuelsatz paar (mit 6-7-8)		1
	6	71110071A	Boccola	Bush	Douille	Buchse		2
	7	742240570	Spina	Split pin	Goupille	Federhülse		4
	8	77910072A	Vite speciale	Screw	Vis	Schraube		4
	9	11210011A	Semicuscinetto normale	Standard half bearing	Demi-roulement normal	Pleuellagerschale		4
	—	11210011AB	Semicuscinetto minorato 0,25	Undersize half-bearing	Demi-roulement	Pleuellagerschale		4
	—	11210011AC	Semicuscinetto minorato 0,50	Undersize half-bearing	Demi-roulement	Pleuellagerschale		4
	10	061947050	Linguetta incastrata	Woodruff key	Clé Woodruff	Passfeder		1
	11	075547050	Rondella rasamento sp. 0,2	Thrust washer	Rondelle de butée	Distanzscheibe		1
	—	075547060	Rondella rasamento sp. 0,3	Thrust washer	Rondelle de butée	Distanzscheibe		1
	—	075547070	Rondella rasamento sp. 0,5	Thrust washer	Rondelle de butée	Distanzscheibe		1
	12	061947030	Rosetta di sicurezza	Tab washer	Rondelle de sec	Unterlegscheibe		1
	13	066047040	Dado esagonale	Hex nut	Ecrou hex.	Mutter		1
	14	741010770	Linguetta diritta	Key	Clé	Passfeder		1
	15	075929190	Linguetta incastrata	Woodruff key	Clé Woodruff	Passfeder		1
	16	040047030	Rosetta di sicurezza	Washer	Rondelle	Unterlegscheibe		1
	17	040047040	Dado esagonale	Hex nut	Ecrou hex	Mutter		1
	18	145200218	Imbiellaggio completo	Crankshaft assy	Vilebrequin compl	Kurbelwelle Kpl.		1

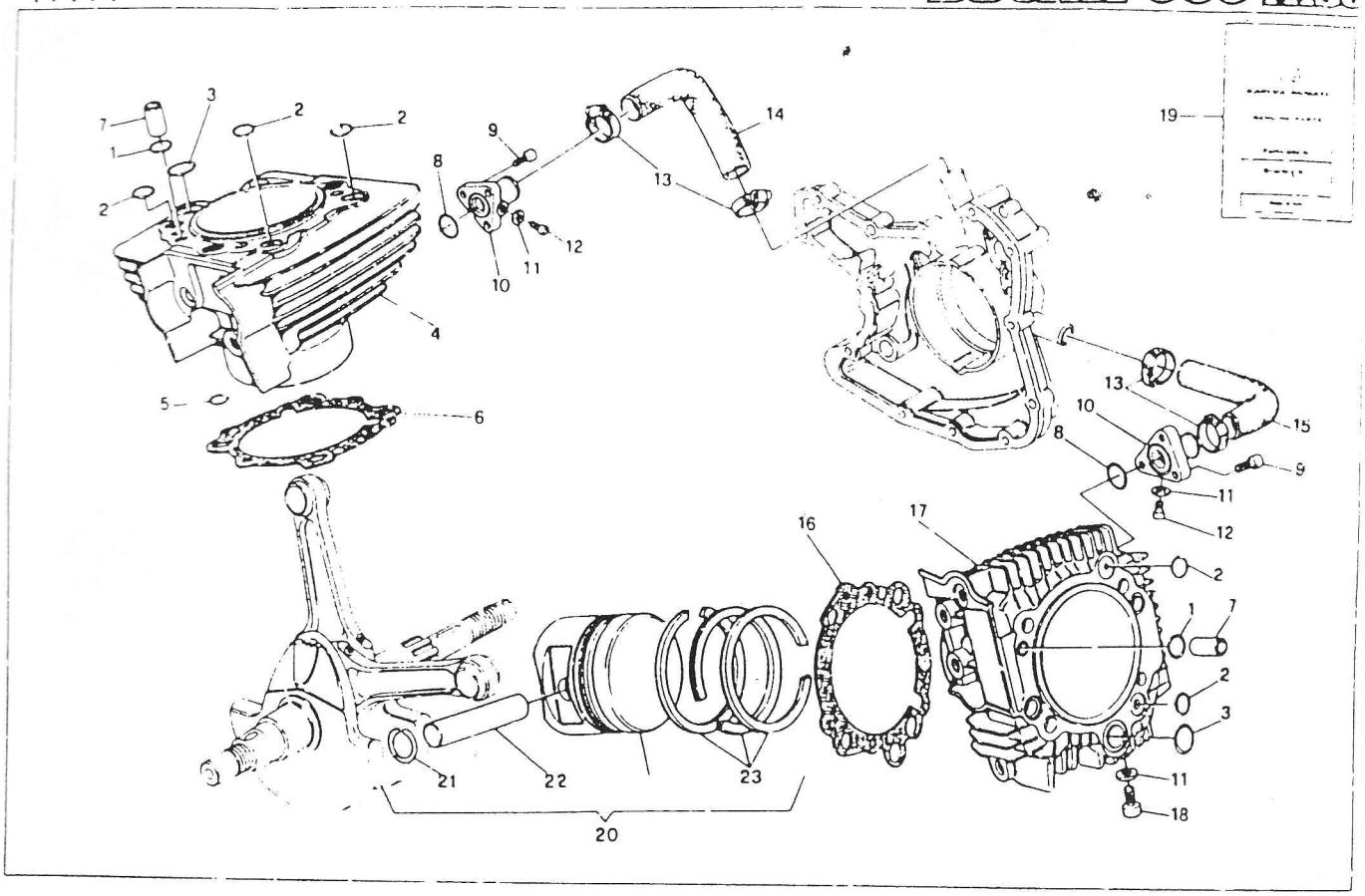

DUCATI	CILINDRI - PISTONI — CYLINDERS - PISTONS CYLINDRES - PISTONS — ZYLINDER — KOLBEN	TAVOLA DRAWING TABLE BLD	7	906 PASO

NOTE NOTES NOTES NOTIZ	POS. N.	N. CODICE CODE NO. NR. CODE CODE NR	DENOMINAZIONE	DESCRIPTION	DESIGNATION	BEZEICHNUNG	VALIDITÀ VALIDITY VALIDITE GÜLTIG	QUANTITÀ QUANTITY QUANTITE MENGE
	1	0/00017030	Guarnizione GACO OR	GACO ring	Anneau GACO	O-Ring		2
	2	46320196A	Guarnizione GACO OR	GACO ring	Anneau GACO	O-Ring		5
	3	938233081	Guarnizione GARO OR	GACO ring	Anneau GACO	O-Ring		2
	4	12510071A	Cilindro vert.	Vertical cylinder	Cylindre vertical	Zylinder, senkr.		2
	—	12020021A	Accoppiamento cilindro vert.-pistone	Cylinder-piston assembly	Groupe cylindre piston	Senkr. Zylinder mit Kolbe		2
	5	938232037	Guarnizione GACO-OR	GACO ring	Anneau GACO	O-Ring		1
	6	78610101A	Guarnizione cilindro vert.-carter	Cilynder-crankcase gasket	Joint cylindre carter	Fussdichtung		1
	7	075517125	Boccola	Bush	Douille	Buchse		2
	8	938232087	Guarnizione GACO OR	GACO ring	Anneau GACO	O-Ring		2
	9	715021624	Vite	Screw	Vis	Schraube		6
	10	81410021A	Raccordo entrata acqua ai cilindri	Cylinder water inlet connector	Raccord entrée eau aux cylindres	Wasseranlaufanschluss zu den Zylinders		2
	11	42020007A	Guarnizione in rame	Gasket	Joint	Dichtung		3
	12	715021613	Vite	Screw	Vis	Schraube		2
	13	74140031A	Fascetta	Clamp	Collier	Schelle		4
	14	80010131A	Manicotto entrata acqua cil. vert.	Vertical cylinder water inlet sleeve	Manchon entrée eau cylindre vertical	Wasseranlaufmuffe des senkrechten Zylinders		1
	15	80010141A	Manicotto entrata acqua cil. orizz.	Horizontal cylinder water inlet sleeve	Manchon entrée eau cylindre horizontal	Wasseranlaufmuffe des waagerechten. Zylinders		1
	16	78610061A	Guarnizione cilindro orizz.-carter	Cylinder-crankcase gasket	Joint cylindre carter	Fussdichtung		1
	17	12510031A	Cilindro orizz.	Cylinder	Cylindre	Zylinder		1
	—	12020031A	Accoppiamento cilindro orizz.-pistone	Cylinder-piston assembly	Groupe cylindre piston	Senkr. Zylinder mit Kolbe		1
	18	707006208	Vite	Screw	Vis	Schraube		1
	19	79120031A	Busta guarnizioni cil.-testa	Head-cylinder gasket envelope	Etui à rouleaux	Beutel der Zylinder-Kopf-Dichtung		1
	20	12220021A	Pistone completo Ø92	Compl. piston	Piston complet	Kolbe, kpl.		2
	21	12110061A	Anello elastico fermo-spinotto	Circlip	Bague fix.	Sicherungsring		4
	22	12110051A	Spinotto Ø19 per pistone	Gudgeon pin	Axe de piston	Kolbenbolzen		2
	23	12120021A	Busta segmenti	Piston ring set	Jeu segments	Kolbenring		2

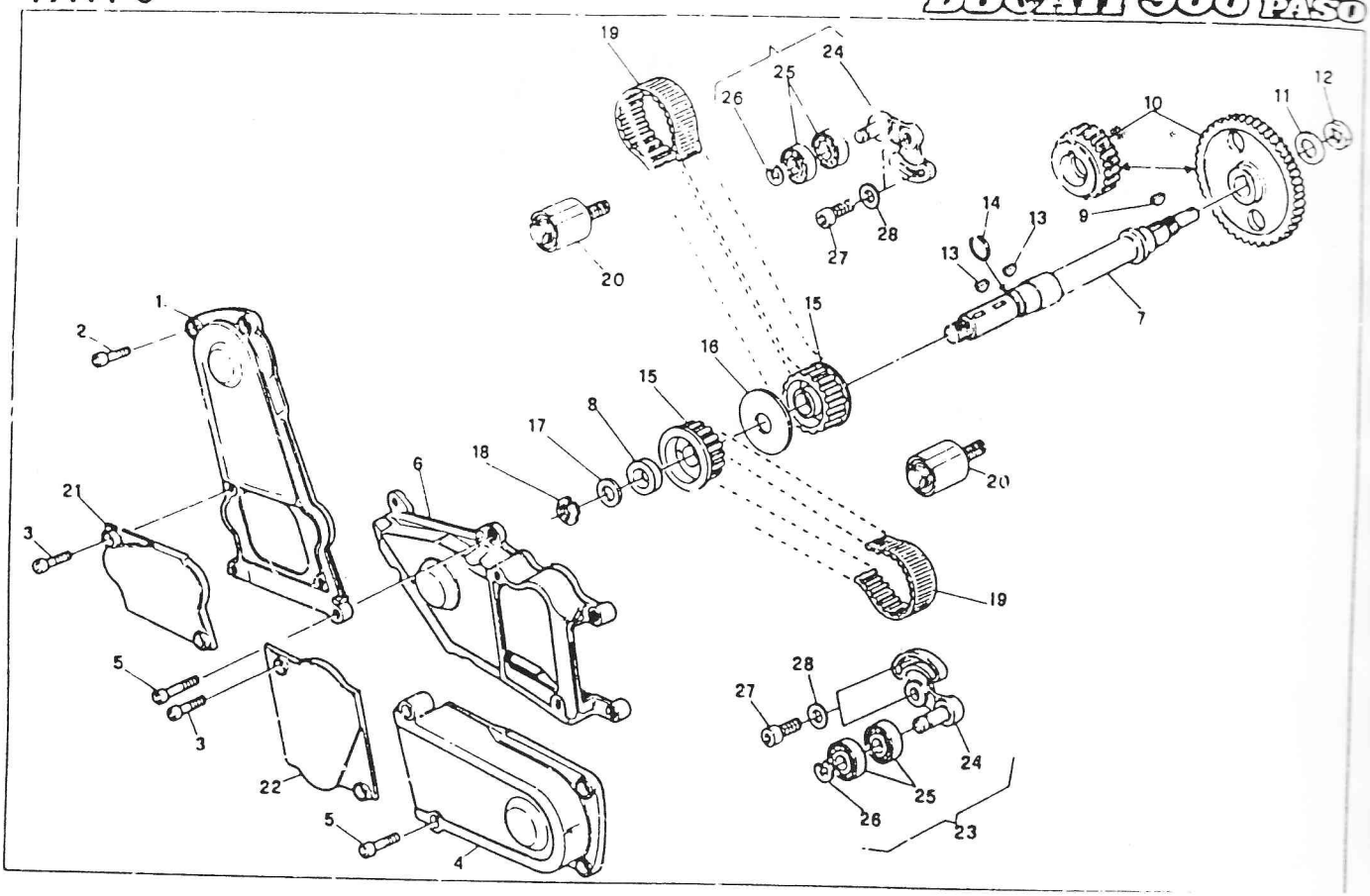

DUCATI	DISTRIBUZIONE — TIMING DISTRIBUTION — VENTILSTEUERUNG	TAVOLA DRAWING TABLE BILD	8	906 PASO

NOTE NOTES NOTES NOTES	POS. N.	N. CODICE CODE No Nr. CODE CODE Nr.	DENOMINAZIONE	DESCRIPTION	DESIGNATION	BEZEICHNUNG	VALIDITÀ VALIDITY VALIDITE GÜLTIG	QUANTITÀ QUANTITY QUANTITE MENGE
	1	24510071A	Coperchio cinghia distribuzione verticale	Vert. timing belt cover	Couvercle courroie distrib. vert.	Senkr. Steuerriemendeckel		1
	2	715021616	Vite	Screw	Vis	Schraube		4
	3	715021306	Vite	Screw	Vis	Schraube		4
	4	24510081A	Coperchio cinghia distribuzione orizz.	Hor. timing belt cover	Couvercle courroie distrib. hor.	Horiz. Steuerriemendeckel		1
	5	715021631	Vite	Screw	Vis	Schraube		5
	6	24510061A	Coperchio centrale	Cover	Couvercle	Deckel		1
	7	14710011A	Albero rinvio distribuzione	Shaft	Arbre	Antriebswelle		1
	8	71310181A	Distanziale	Spacer	Entretoise	Distanzstück		1
	9	075529025	Linguetta americana	Woodruff key	Clé woodruff	Scheibenfeder		1
	10	17120011A	Coppia ingranaggi distribuzione	Timing gears	Engrenages distribution	Zahnrad		1
	11	040029040	Rosetta di sicurezza	Washer	Rondelle	Sicherungsblech		1
	12	012440060	Dado	Nut	Ecrou	Mutter		1
	13	741721008	Linguetta americana	Woodruff key	Clé woodruff	Scheibenfeder		2
	14	88210031A	Anello di arresto	Stop ring	Bague d'arret	Dichtring		1
	15	25510011A	Puleggia distribuzione	Timing pulley	Poulie distribution	Steuerriemen		2
	16	85610021A	Rondella di divisione pulegge	Washer	Rondelle	Distanzscheibe		1
	17	079769040	Rondella	Washer	Rondelle	Unterlegscheibe		1
	18	729441542	Ghiera elastic-stop	Elastic-stop ring	Anneau elastic-stop	Stopring		1
	19	73740021A	Cinghia dentata comando distrib. Z = 70	Toothed belt Z = 70	Courroie à dents Z = 70	Zahnriemen Z = 70		2
	20	037029350	Tenditore fisso	Stretcher	Tendeur	Gleit		2
	21	24510091A	Coperchio tenditore vert.	Vert tensioner cover	Couvercle tendeur vert	Senkr. Zylinderspannerdeckel		1
	22	24510101A	Coperchio tenditore orizz.	Hor. tensioner cover	Couvercle tendeur horiz.	Horiz. Zylinderspannerdeckel		1
	23	45120011A	Tenditore completo mobile	Complete tensioner	Tendeur complet	Zylinderspanner		2
	24	45110051A	Tenditore nudo	Bare tensioner	Tendeur nu	Zylinderspanner		2
	25	751661238	Cuscinetto	Bearing	Roulement	Kugellager		4
	26	021407350	Anello IDEAL D8	Ideal ring	Anneau Ideal	Idealring		2
	27	715022124	Vite	Screw	Vis	Schraube		4
	28	46230037A	Rondella	Washer	Rondelle	Unterlegscheibe		4

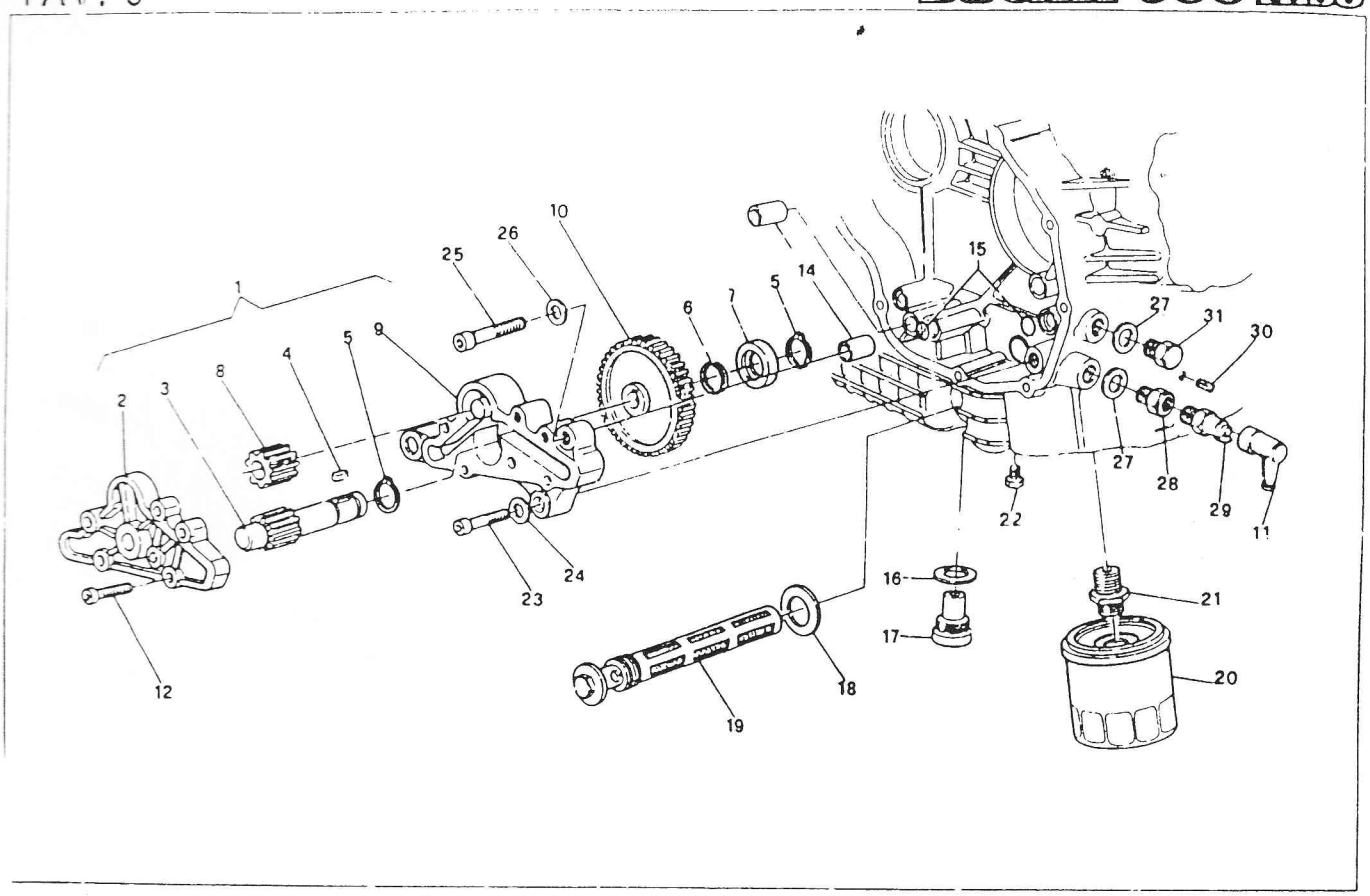

DUCATI	FILTRI E POMPA OLIO — FILTERS AND OIL PUMP FILTRES ET PUMPE A HUILE — ÖLFILTER UND PUMPE	TAVOLA DRAWING TABLE BILD	9	906 PASO

NOTE N. TH NOTES NOTIZEN	POS. N.	N. CODICE CODE NO NR. CODE CODE NR.	DENOMINAZIONE	DESCRIPTION	DESIGNATION	BEZEICHNUNG	VALIDITÀ VALIDITY VALIDITE GÜLTIG	QUANTITÀ QUANTITY QUANTITE MENGE
	1	24920021A	Pompa olio completa	Compl. oil pump	Pompe à huile compl.	Ölpumpe		1
	2	066070110	Coperchio pompa	Pump cover	Couvercle pompe	Ölpumpe deckel		1
	3	17410021A	Ingr. conduttore pompa	Driven gear	Engrenage conduct.	Zahnrad		1
	4	68010011B	Linguetta americana	Woodruff key	Clé woodruff	Scheibenfeder		1
	5	735001237	Anello elastico	Spring ring	Bague elastique	Dichtring		2
	6	76267007 2	Anello elastico	Spring ring	Bague elastique	Dichtring		1
	7	71010011A	Bussola	Bushing	Douille	Buchse		1
	8	066070065	Ingranaggio condotto pompa	Driven gear	Engrenage conduit	Zahnrad		1
	9	25010021A	Corpo pompa	Pump body	Corps pompe	Pumpenkörper		1
	10	17410011A	Ingranaggio comando pompa Z = 58	Pump gear	Engrenage pompe	Antriebsrad		1
	11	037141445	Cappuccio	Cap	Capuchon	Kappe		1
	12	715021631	Vite TCEI	Screw	Vis	Schraube		6
	14	075949280	Boccola di riferimento	Bush	Douille	Buchse		2
	15	938232037	Guarnizione GACO OR	Gasket	Joint	Dichtung		2
	16	22032083A	Guarnizione	Gasket	Joint	Dichtung		1
	17	066049053	Tappo scarico olio con calamita	Oil drain plug	Bouchon vidange huile	Stopfen		1
	18	22032055A	Guarnizione	Gasket	Joint	Dichtung		1
	19	066049800	Filtro olio	Oil filter	Filtre à huile	Ölfilter		1
	20	090549960	Cartuccia olio	Oil cartridge	Cartouche huile	Filterpatrone		1
	21	067049910	Nipplo	Nipple	Nipple	Nippel		1
	22	066049355	Tappo	Plug	Bouchon	Stopfen		1
	23	015092050	Vite TCEI	Screw	Vis	Schraube		1
	24	732806001	Rosetta	Washer	Rondelle	Scheibe		1
	25	715072144	Vite TCEI	Screw	Vis	Schraube		2
	26	732608001	Rosetta	Washer	Rondelle	Scheibe		2
	27	22020176A	Guarnizione	Gasket	Joint	Dichtung		2
	28	066549360	Riduzione	Nipple	Reduction	Reduzierstueck		1
	29	466660001A	Pressostato	Pressure switch	Pressostat	Druckwaechter		1
	30	777910171A	Tappo	Cap	Bouchon	Stopfen		1
	31	066549365	Tappo	Cap	Bouchon	Stopfen		1

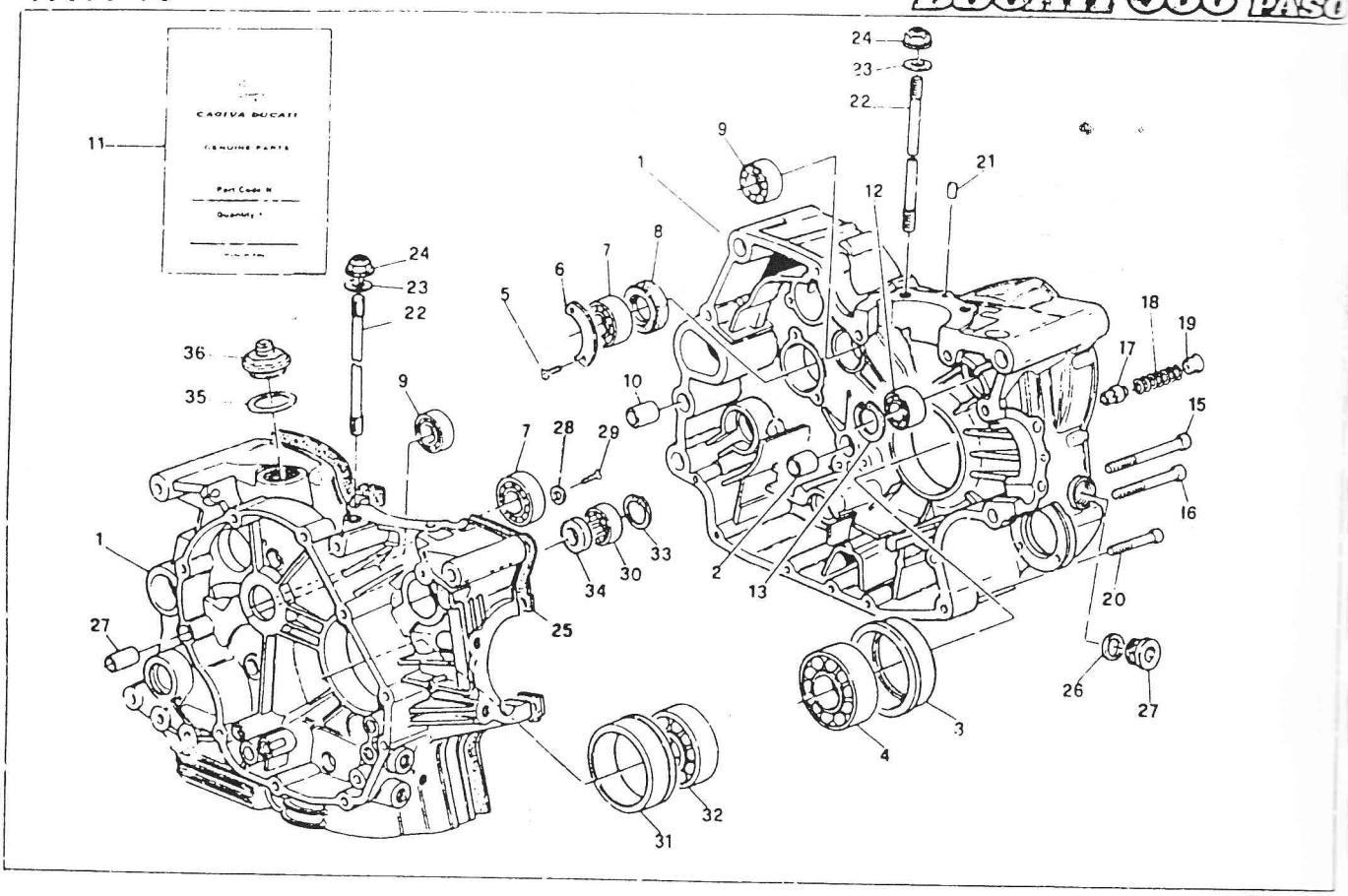

D.F.Ca.

DUCATI	COPPIA SEMICARTERS — HALF CRANKCASES DEMI-CARTERS — GEHÄUSEHÄLFTE	TAVOLA DRAWING TABLE BILD	10	906 PASO

NOTE NOTES NOTES NOTES	POS. N.	N. CODICE CODE No. Nr. CODE CODE Nr	DENOMINAZIONE	DESCRIPTION	DESIGNATION	BEZEICHNUNG	VALIDITÀ VALIDITY VALIDITE GÜLTIG	QUANTITÀ QUANTITY QUANTITE MENGE
	1	22520041A	Coppia semicarter completi	Complete half-crankcases	Demi-carters complètes	Gehäusehälfte kpl		1
	2	774993421	Boccola per perno cambio	Bush	Douille	Buchse		1
	3	066049240	Bussola porta cuscinetto	Bush	Douille	Buchse		1
	4	751423380	Cuscinetto (albero motore)	Bearing	Roulement	Kugellager		1
	5	720941616	Vite TSPEI	Screw	Vis	Schraube		2
	6	82610031A	Piastrina di fermo	Stop plate	Plaque d'arrêt	Stopplatte		1
	7	751302566	Cuscinetto (alberi cambio)	Bearing	Roulement	Kugellager		2
	8	937832552	Anello di tenuta (albero secondario)	Seal ring	Bague de retenue	Dichtring		1
	9	757911747	Cuscinetto (alberi cambio)	Bearing	Roulement	Kugellager		2
	10	71110061A	Boccola	Bush	Douille	Buchse		2
	11	79120021A	Busta guarnizioni carters	Timing case gasket envelope	Etui garnitures carters	Beutel der Zylinder-Kopf-Dich.		1
	12	751102054	Cuscinetto (albero rinvio distribuzione)	Bearing	Roulement	Kugellager		1
	13	735033804	Anello seeger	Seeger ring	Anneau seeger	Seegerring		1
	15	706208075	Vite TCEI	Screw	Vis	Schraube		7
	16	706206060	Vite TCEI	Screw	Vis	Schraube		1
	17	066049020	Valvola by-pass	By-pass valve	Soupape by-pass	By-pass Ventil		1
	18	06194917R	Molla by-pass	By-pass spring	Ressort by-pass	Feder		1
	19	066049010	Tappo by-pass	By pass plug	Bouchon by-pass	Gewindestopfen		1
	20	040029110	Vite TCEI	Screw	Vis	Schraube		7
	21	001152010	Grano di centraggio	Dowel	Téton	Passtift		2
	22	76610011A	Prigioniero fissaggio cilindro testa	Stud	Goujon	Stehbolzen		8
	23	067092015	Rosetta	Washer	Rondelle	Scheibe		8
	24	067092010	Dado	Nut	Ecrou	Mutter		8
	25	78810041A	Guarnizione semicarters	Half crankcases gasket	Joint demi-carters	Gehäusehälfte, dichtung		1
	26	22032083A	Guarnizione all	Gasket	Joint	Dichtung		1
	27	78040011A	Tappo	Cap	Bouchon	Stopfen		1
	28	000017718	Rosetta - distanziale	Washer	Rondelle	Scheibe		2
	29	706106016	Vite	Screw	Vis	Schraube		2
	30	757941542	Cuscinetto (albero rinvio distruz.)	Bearing	Roulement	Kugellager		1
	31	066749305	Bussola porta-cuscinetto	Bush	Douille	Buchse		1

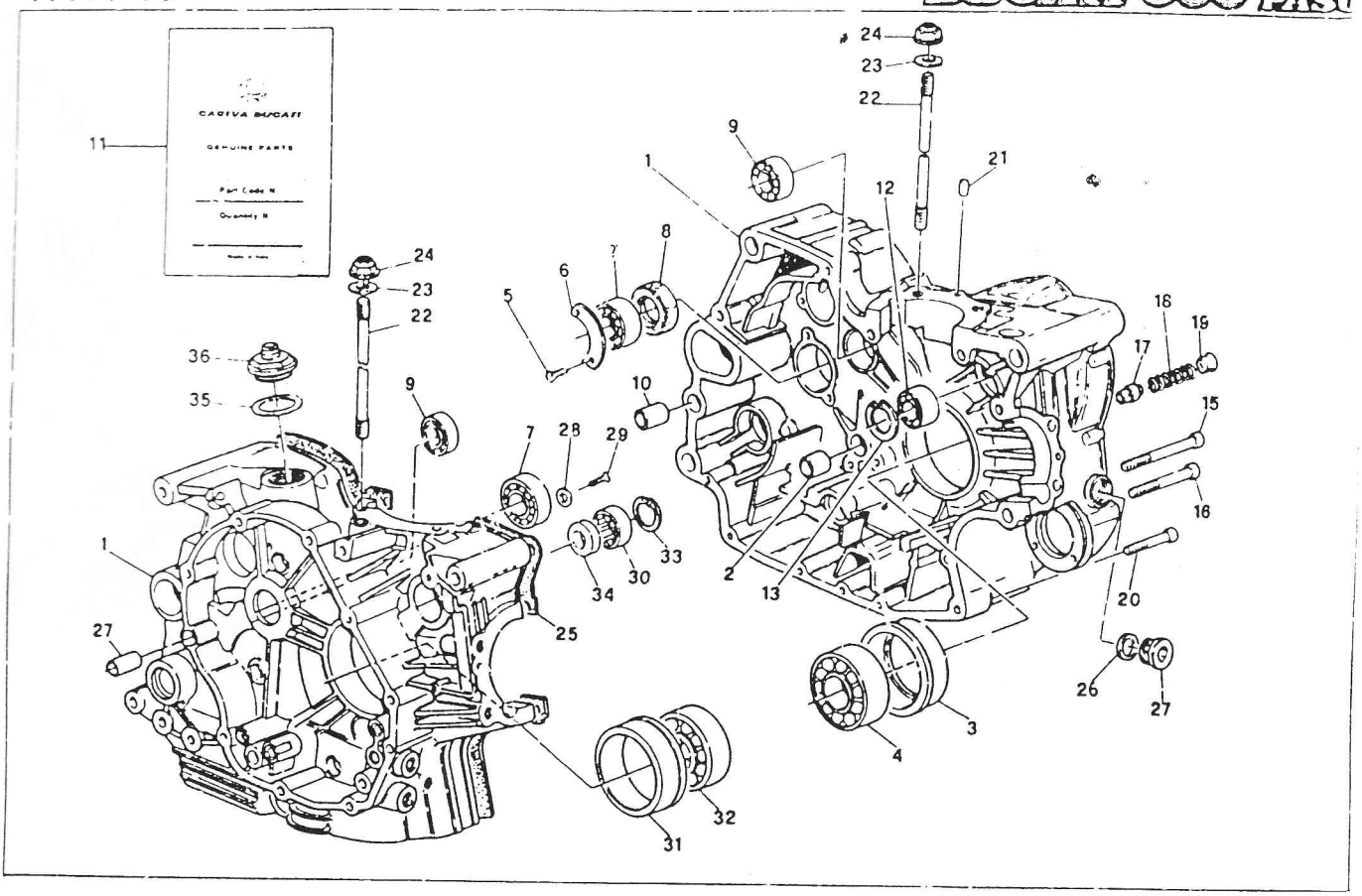

DUCATI	COPPIA SEMICARTERS — HALF CRANKCASES DEMI-CARTERS — GEHÄUSEHÄLFTE	10	906 PASO

NOTE NOTES NOTES NOTIZEN	POS. Pl.	Rif. CODICE CODE No. Nr. CODE CODE Nr.	DENOMINAZIONE	DESCRIPTION	DESIGNATION	[illegible]	VALIDITÀ VALIDITY VALIDITE GÜLTIG	QUANTITÀ QUANTITY QUANTITE QUANTITÄT MENGE
	32	751433380	Cuscinetto (albero motore)	Bearing	Roulement	[illegible]		1
	33	735033380	Anello seeger	Seeger ring	Anneau seeger	[illegible]		1
	34	937851830	Anello di tenuta	Seal ring	Bague d'étanchéite	Dichtring		1
	35	066049920	Guarnizione cappellotto	Gasket	Joint	Dichtung		1
	36	23610021A	Cappellotto sfiato	Cap	Capuchon	Gummihut		1

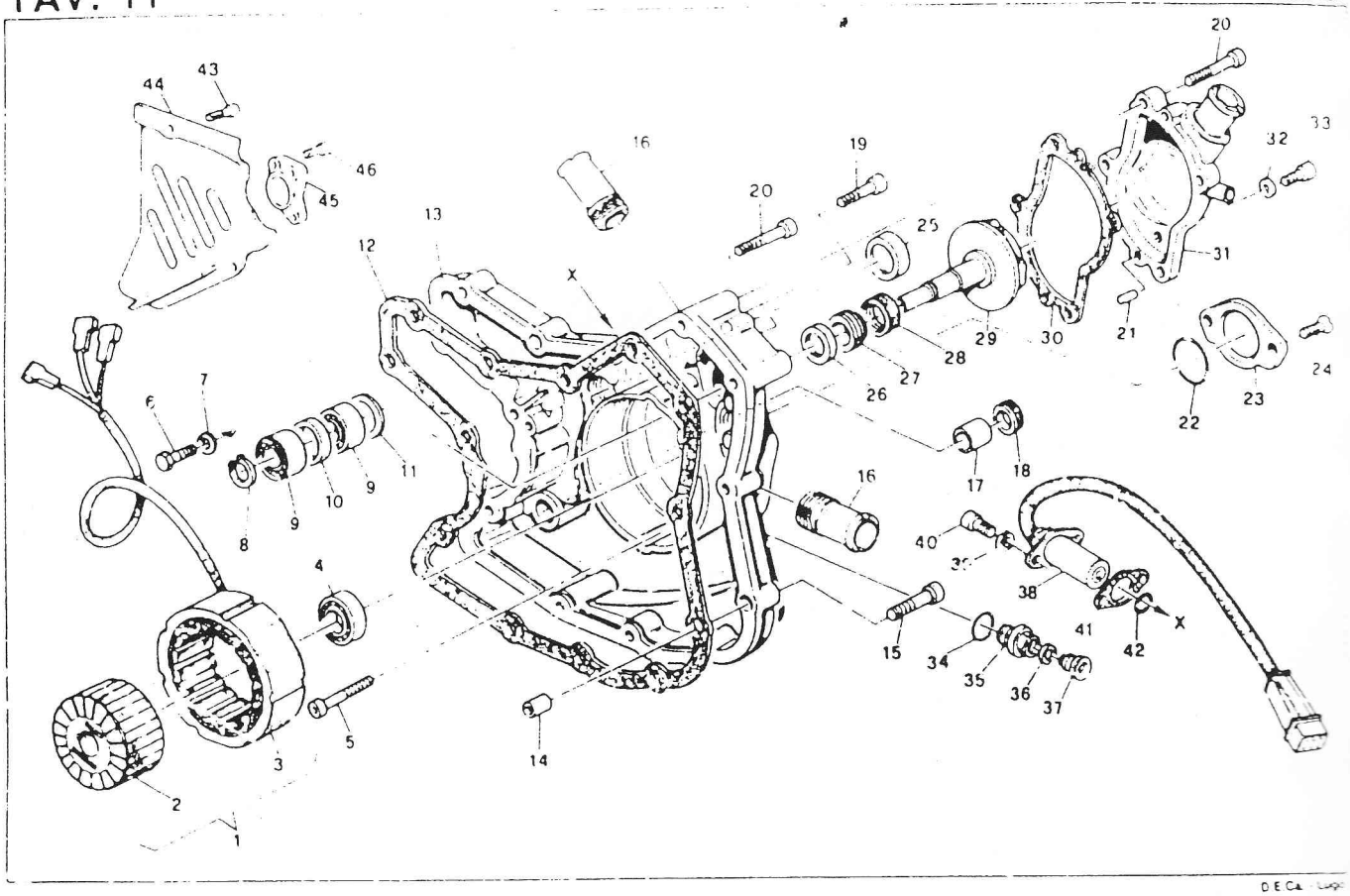

DUCATI	POMPA ACQUA - COPERCHIO ALTERNATORE — WATER PUMP - ALTERNATOR COVER POMPE EAU - COUVERCLE ALTERNATEUR — WASSERPUMPE - ALTERNATORDECKEL	TAVOLA DRAWING TABLE BILD	11	906 PASO

ROTTE ROTTE ROTTE ROTTE	POS. N.	N. CODICE CODE NO. N° CODE CODE Nr.	DENOMINAZIONE	DESCRIPTION	DESIGNATION	BEZEICHNUNG	VALIDITÀ VALIDITY VALIDITE GÜLTIG	QUANTITÀ QUANTITY QUANTITE MENGE
	1	26440011A	Alternatore	Alternator	Alternateur	Lichtmaschine		1
	2	26540011A	Rotore	Rotor	Rotor	Rotor		1
	3	26540021A	Statore	Stator	Stator	Lima-Stator		1
	4	751101747	Cuscinetto	Bearing	Roulement	Kugellager		1
	5	715021651	Vite TCEI	Screw	Vis	Schraube		2
	6	706106016	Vite	Screw	Vis	Schraube		2
	7	46230038A	Rosetta	Washer	Rondelle	Scheibe		2
	8	735001237	Anello seeger	Seeger ring	Anneau seeger	Seegerring		1
	9	751202374	Cuscinetto	Bearing	Roulement	Kugellager		2
	10	71310091A	Distanziale	Spacer	Entretoise	Distanzstück		1
	11	85210041A	Rosetta	Washer	Rondelle	Scheibe		1
	12	78610051A	Guarnizione coperchio alternatore	Gasket	Joint	Dichtung		1
	13	24220031A	Coperchio alternatore completo	Chain side cover	Couvercle côté chaine	Kettendeckel, kpl.		1
	14	040049240	Boccola di riferimento	Locat. dowel	Douille de réf.	Buchse		2
	15	015092050	Vite TCEI	Screw	Vis	Schraube		3
	16	66810012A	Bocchettone mandata pompa acqua	Water pump delivery pipe union	Goulotte de ref. pompe eau	Wasserpumpeausstutzen		2
	17	774993421	Boccola per perno cambio	Bush	Douille	Buchse		1
	18	937831524	Anello di tenuta	Seal ring	Bague de retenue	Dichtring		1
	19	706206025	Vite	Screw	Vis	Schraube		8
	20	715021631	Vite	Screw	Vis	Schraube		6
	21	601152010	Perno di riferimento	Reference pin	Pivot de référence	Bezugsbolzen		2
	22	938232131	Guarnizione GACO OR	Gasket	Joint	Dichtung		1
	23	24710021A	Coperchietto	Cover	Couvercle	Deckel		1
	24	040049030	Vite	Screw	Vis	Schraube		2
	25	25410011A	Tappo ispezione accensione	Ignition insp. cap	Bouchon contrôle allumage	Zündkontrolledeckel		1
	26	937831624	Anello di tenuta	Seal ring	Bague de retenue	Dichtring		1
	27	82910011A	Supporto anelli di tenuta	Support	Support	Halterung		1
	28	937831625	Anello di tenuta	Seal ring	Bague de retenue	Dichtring		1
	29	25110011A	Girante pompa acqua	Water pump rotor	Couronne mobile pompe eau	Wasserpumpe-Taumelscheibe		1
	30	78810061A	Guarnizione coperchio	Gasket	Joint	Dichtung		1

TAV. 11

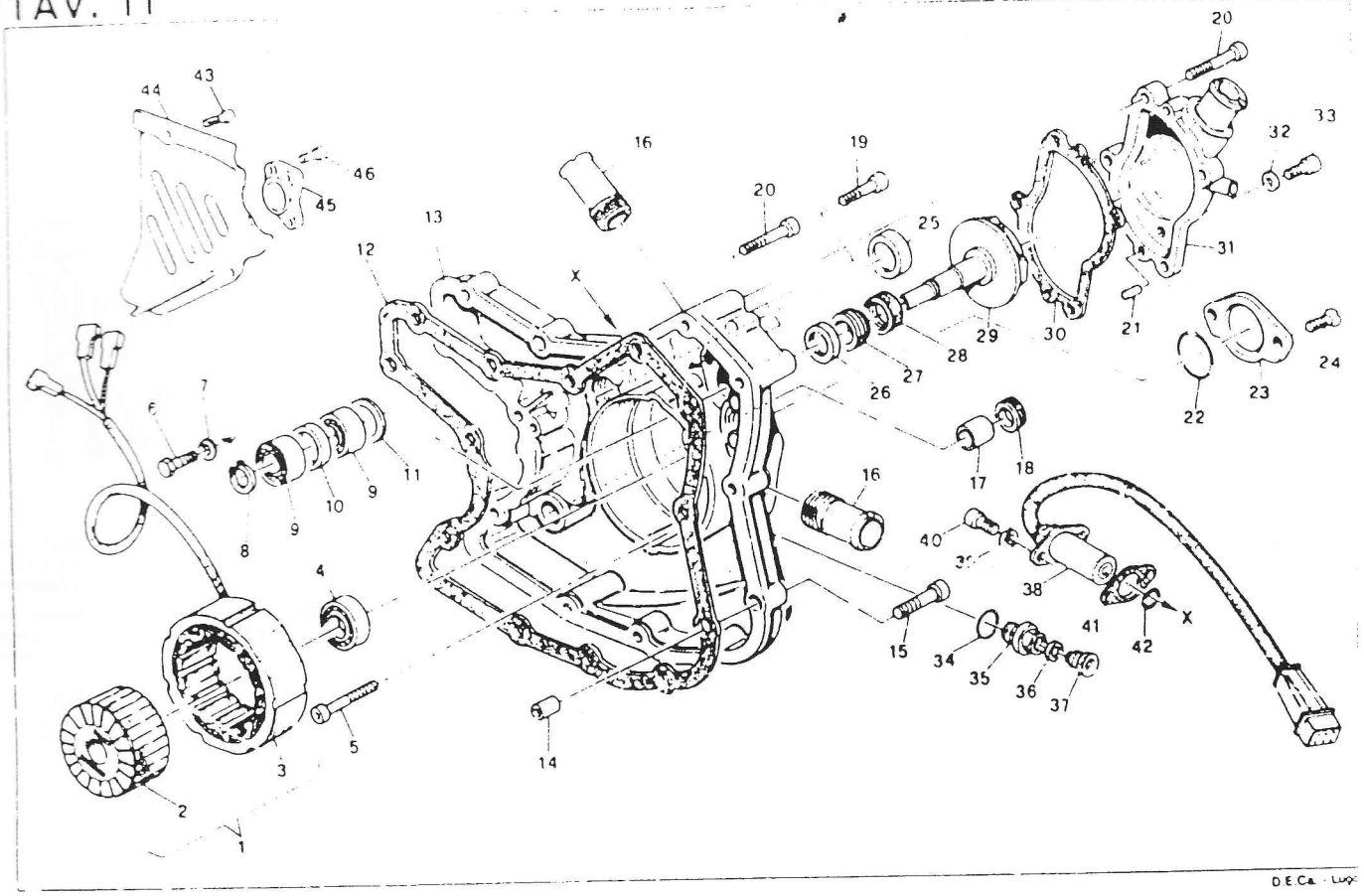

DUCATI	POMPA ACQUA · COPERCHIO ALTERNATORE — WATER PUMP · ALTERNATOR COVER POMPE EAU · COUVERCLE ALTERNATEUR — WASSERPUMPE · ALTERNATORDECKEL	TAVOLA DRAWING TABLE BILD	11	906 PASO

ROTTURA BREAKAGE CASSE BRUCH	POS. N.	N. CODICE CODE NO. N° CODE CODE Nr	DENOMINAZIONE	DESCRIPTION	DESIGNATION	BEZEICHNUNG	VALIDITÀ VALIDITY VALIDITE GÜLTIG	QUANTITÀ QUANTITY QUANTITE MENGE
	31	24710091A	Coperchio pompa acqua compl	Complete water pump cover	Couvercle pompe eau complet	Wasserpumpendeckel		1
	32	42020007A	Guarnizione in rame	Gasket	Joint	Dichtung		1
	33	715021613	Vite	Screw	Vis	Schraube		1
	34	22032083A	Guarnizione	Gasket	Joint	Dichtung		1
	35	067046050	Ghiera passacavo	Ring nut	Collier	Ring		1
	36	067046030	Gommino passacavo	Rubber	Caoutchouc	Gummiring		1
	37	067046040	Tappo per ghiera passacavo	Cap	Bouchon	Stopfen		1
	38	55240051A	Sensore	Proximity switch	Capteur	Sensor		1
	39	734005N01	Rosetta	Washer	Rondelle	Scheibe		2
	40	706205212	Vite	Screw	Vis	Schraube		2
	41	788101_1A	Guarnizione sp. 0,3	Gasket	Joint	Dichtung		1
	—	78810131A	Guarnizione sp. 0,2	Gasket	Joint	Dichtung		1
	42	938232056	Anello OR	«O» ring	Joint «O»	O-Ring		1
	43	715021624	Vite	Screw	Vis	Schraube		2
	44	24710111A	Coperchio coprifrignone	Cover	Couvercle	Deckel		1
	45	24710121A	Coperchietto	Cover	Couvercle	Deckel		1
	46	715021621	Vite	Screw	Vis	Schraube		3

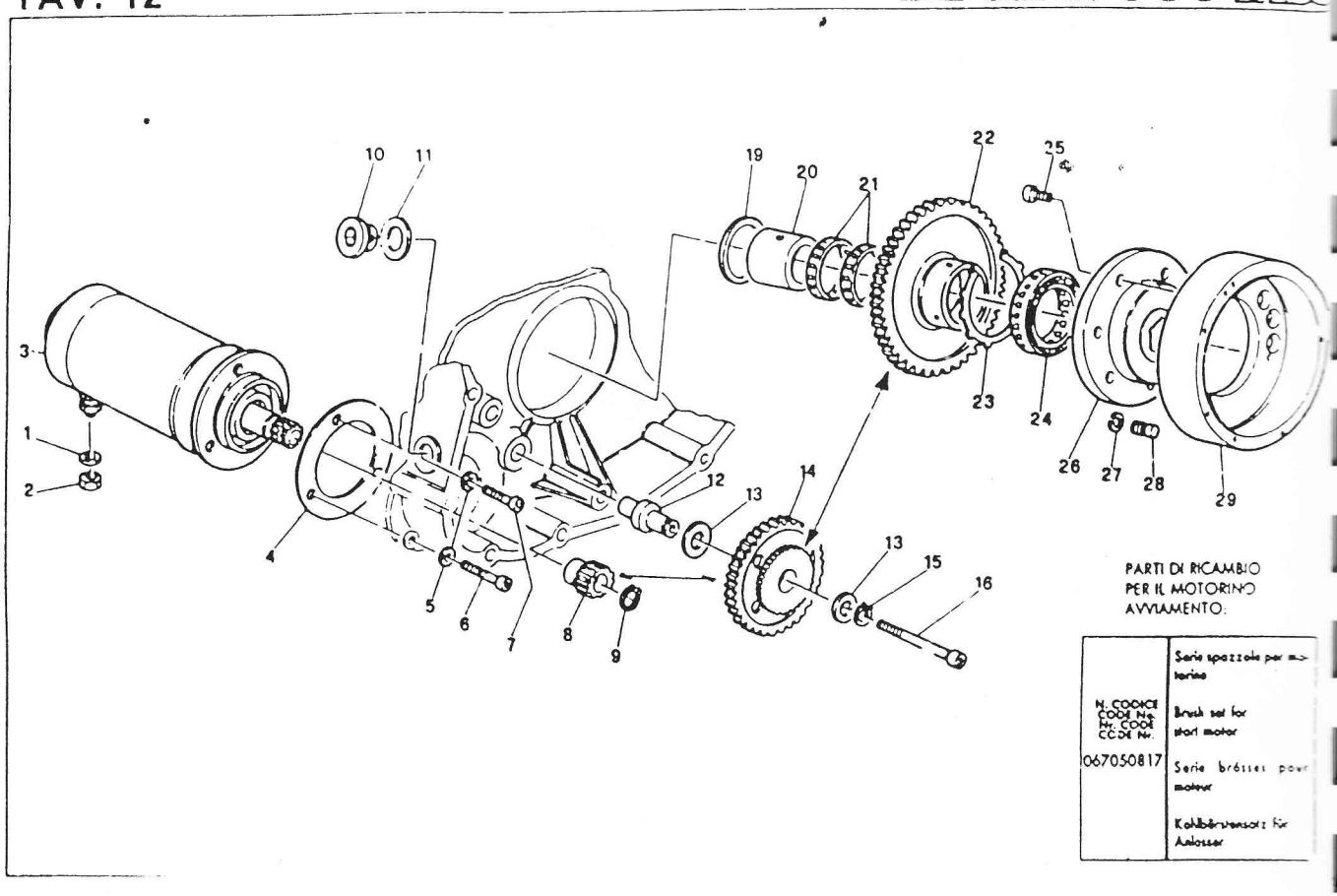

PARTI DI RICAMBIO PER IL MOTORINO AVVIAMENTO:

N. CODICE CODE No. Nr. CODE CODE Nr. 067050817	Serie spazzole per motorino Brush set for start motor Serie brésses pour motour Kohlbürstensatz für Anlasser

DUCATI	AVVIAMENTO ELETTRICO E ACCENSIONE — ELECTRIC STARTER AND IGNITION DEMARRAGE ELECTRIQUE ET ALLUMAGE — ELEKTROSTARTER ANLASSER UND ZÜNDUNG	TAVOLA DRAWING TABLE BILD	12	906 PASO

NOTI NOTES NOTES NOTIZ	POS. N.	N. CODICE CODE No. Nr. CODE CODE Nr.	DENOMINAZIONE	DESCRIPTION	DESIGNATION	BEZEICHNUNG	VALIDITÀ VALIDITY VALIDITE GÜLTIG	QUANTITÀ QUANTITY QUANTITE MENGE
	1	732806002	Rosetta	Washer	Rondelle	Scheibe		1
	2	724306001	Dado	Nut	Ecrou	Mutter		1
	3	27040011A	Motorino avviamento completo (comprende 8-9)	El. start motor (8-9 included)	Moteur démarr. él. (compri: 8-9)	Elektr. Anlasser (mit 8-9)		1
	4	067050035	Guarnizione motorino	Gasket	Joint	Dichtung		1
	5	732806001	Rondella ondulata	Washer	Rondelle	Unterlegscheibe		3
	6	706206025	Vite TCEI	Screw	Vis	Schraube		1
	7	715021632	Vite TCEI	Screw	Vis	Schraube		2
	8	17610011A	Pignone motorino avviamento	Sprocket	Pignon	Ritzel		1
	9	735001237	Anello seeger	Ring	Bague	Ring		1
	10	78040011A	Tappo	Plug	Bouchon	Stopfen		1
	11	22032083A	Guarnizione e	Gasket	Joint	Dichtung		1
	12	066050020	Perno ingranaggio intermedio	Gear pin	Pivot engrenage	Zahnradstift		1
	13	012440050	Rondella	Washer	Rondelle	Unterlegscheibe		2
	14	17610021A	Gruppetto ingranaggio intermedio	Gear assy.	Groupe engrenage	Zahnradsatz		1
	15	735001440	Anello seeger	Seeger ring	Anneau seeger	Seegerring		1
	16	048049055	Vite TCEI	Screw	Vis	Schraube		1
	19	061950065	Rondella	Washer	Rondelle	Unterlegscheibe		1
	20	066047070	Anello interno	Inner ring	Anneau intér.	Innenring		1
	21	061950075	Gabbia a rullini	Roller cage	Cage à rouleaux	Nadellager		2
	22	17310011A	Ingranaggio condotto avviam. elettrico	Driven gear	Engrenage conduit	Zahnrad		1
	23	88240011A	Anello elastico	Circlip	Anneau-ressort	Federring		1
	24	70140011A	Ruota libera	Free wheel	Roue libre	Freilauf		1
	25	715081616	Vite	Screw	Vis	Schraube		5
	26	16010031A	Flangia attacco volano	Connect. flange	Bride d'attache	Schwungradflansch		1
	27	064729040	Anellino di fermo	Stop ring	Bague d'arrêt	Stopring		1
	28	064729045	Perno a. riferimento	Locat. pin	Pivot de réf.	Stift		1
	29	27610041A	Volano per accensione	Electronic ignition flywheel	Volant allumage électronique	Schwungrad		1

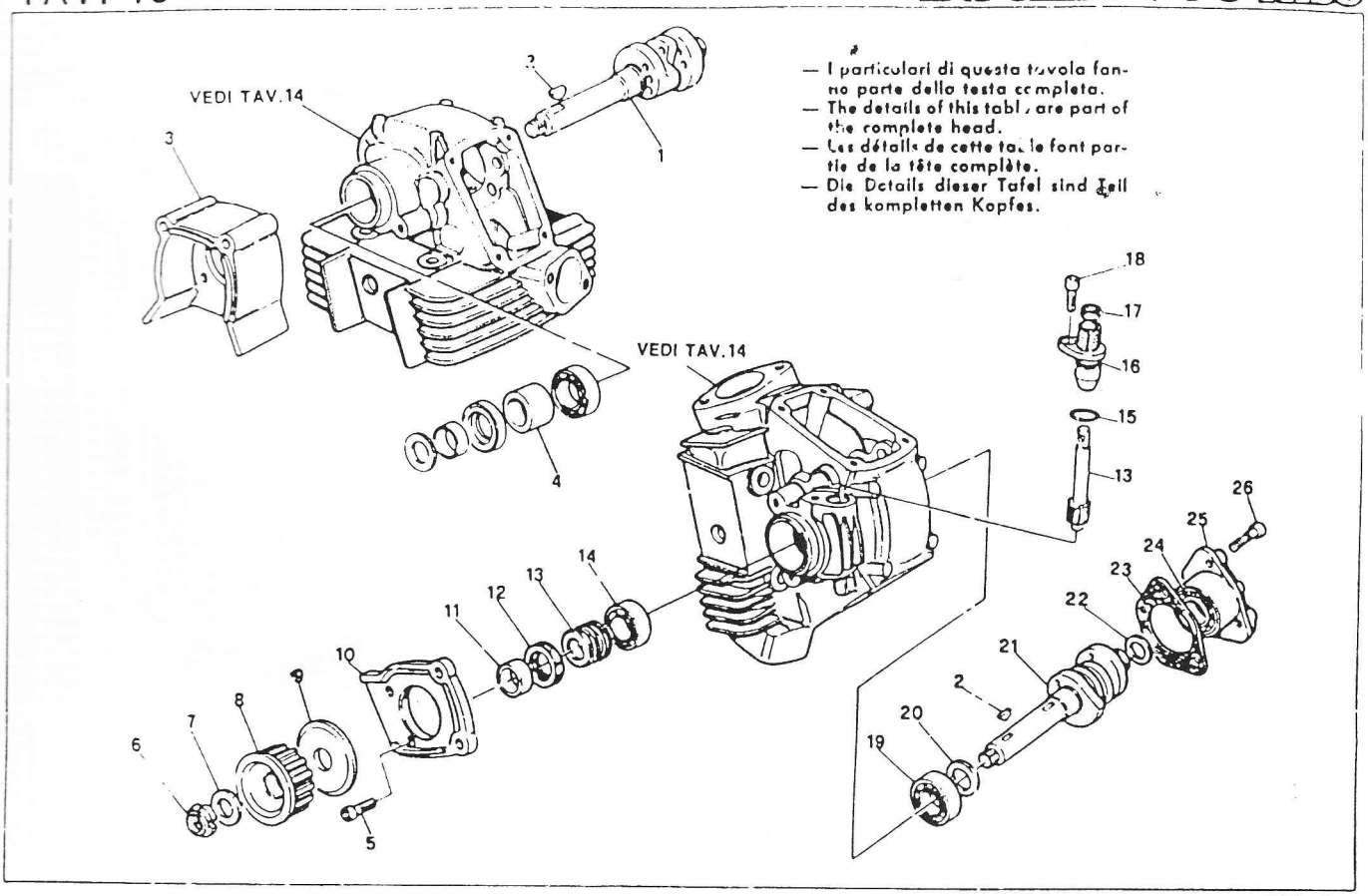

DUCATI	TESTA. DISTRIBUZIONE — HEAD: TIMING CULASSE: DISTRIBUTION — ZYLINDERKOPF: VENTILSTEUERUNG	TAVOLA DRAWING TABLE BILD	13	906 PASO

NOTE NOTES NOTE NOTE	POS. N.	N. CODICE CODE NO. Nr. CODE CODE Nr.	DENOMINAZIONE	DESCRIPTION	DESIGNATION	BEZEICHNUNG	VALIDITÀ VALIDITY VALIDITE GÜLTIG	QUANTITÀ QUANTITY QUANTITE MENGE
	1	14810111A	Albero distr. testa vert.	Ver. head camshaft	Arbre distr. culasse vert.	Nockenwelle		1
	—	037029010	Albero distr. testa vert. (CH-A)	Ver. head camshaft	Arbre distr. culasse vert.	Nockenwelle		1
	2	741721008	Linguetta	Woodruff key	Clé woodruff	Scheibenfeder		2
	3	23510051A	Cuppellotto in gomma vert.	Ver. rubber cap	Capuchon vert. en caout.	Unterlegscheibe		1
	4	066029030	Distanziale	Spacer	Entretoise	Distanzstück		1
	5	715021624	Vite TCEI	Screw	Vis	Schraube		4
	6	729441542	Ghiera elastic-stop	Elastic-stop ring	Anneau elastic-stop	Stopring		2
	7	079769040	Rondella	Washer	Rondelle	Unterlegscheibe		2
	8	25510011A	Puleggia distribuzione	Timing pulley	Poulie distrib.	Steuerriemen		2
	9	85610021A	Rondella	Washer	Rondelle	Scheibe		2
	10	23510061A	Cappellotto in gomma orizz.	Hor. rubber cap	Capuchon hor. en caout.	Unterlegscheibe		1
	11	71310061A	Distanziatore	Spacer	Entretoise	Distanzstück		2
	12	020470105	Anello di tenuta	Seal ring	Bague de retenue	Stopring		2
	13	066792160	Coppia ingranaggi contagiri	Rev. counter gears	Engrenages compte-tours	Tachometer Zahnräder		1
	14	751101747	Cuscinetto	Bearing	Roulement	Kugellager		2
	15	064792170	Guarnizione GACO OR	GACO ring	Anneau GACO	O-Ring		1
	16	066092150	Boccola contagiri	Bush	Douille	Büchse		1
	17	93/830812	Anello di tenuta	Seal ring	Bague de retenue	Stopring		1
	18	715021616	Vite TCEI	Screw	Vis	Schraube		1
	19	751102054	Cuscinetto	Bearing	Roulement	Kugellager		2
	20	040016190	Rondella	Washer	Rondelle	Unterlegscheibe		2
	21	14810121A	Albero distr. testa orizz.	Hor. head camshaft	Arbre distr. culasse hor.	Nockenwelle		1
	—	037029020	Albero distr. testa orizz. (CH-A)	Hor. head camshaft	Arbre distr. culasse hor.	Nockenwelle		1
	22	040029125	Rosetta sp. 1	Washer	Rondelle	Unterlegscheibe		2
	—	040029126	Rosetta sp. 0,5	Washer	Rondelle	Unterlegscheibe		2
	23	06609230	Guarnizione cappellotto	Gasket	Joint	Dichtung		2
	24	751731542	Cuscinetto	Bearing	Roulement	Kugellager		2
	25	037592640	Cappellotto con cuscinetto	Cap with bearing	Capuchon avec roulement	Deckel mit Kugellager		2
	26	715021631	Vite TCEI	Screw	Vis	Schraube		8

◆ Scodellino ritorno
13 Return cap
Coupelle retour
Einstellhülse

072792050 — 5	072792075 — 7,50
072792150 — 5,05	072792175 — 7,55
072792051 — 5,10	072792076 — 7,6
072792151 — 5,15	072792176 — 7,65
072792052 — 5,2	072792077 — 7,70
072792152 — 5,25	072792177 — 7,75
072792053 — 5,30	072792078 — 7,8
072792153 — 5,35	072792178 — 7,85
072792054 — 5,4	072792079 — 7,90
072792154 — 5,45	072792179 — 7,95
072792055 — 5,50	072792080 — 8
072792155 — 5,55	072792180 — 8,05
072792056 — 5,6	072792081 — 8,10
072792156 — 5,65	072792181 — 8,15
072792057 — 5,70	072792082 — 8,2
072792157 — 5,75	072792182 — 8,25
072792058 — 5,8	072792083 — 8,3
072792158 — 5,85	072792183 — 8,35
072792059 — 5,90	072792084 — 8,4
072792159 — 5,95	072792184 — 8,45
072792060 — 6	072792085 — 8,5
072792160 — 6,05	072792185 — 8,55
072792061 — 6,10	072792086 — 8,6
072792161 — 6,15	072792186 — 8,65
072792062 — 6,2	072792087 — 8,7
072792162 — 6,25	072792187 — 8,75
072792063 — 6,30	072792088 — 8,8
072792163 — 6,35	072792188 — 8,85
072792064 — 6,4	072792089 — 8,9
072792164 — 6,45	072792189 — 8,95
072792065 — 6,50	072792090 — 9
072792165 — 6,55	072792092 — 9,2
072792066 — 6,6	072792094 — 9,4
072792166 — 6,65	072792096 — 9,6
072792067 — 6,70	
072792167 — 6,75	
072792068 — 6,8	
072792168 — 6,85	
072792069 — 6,90	
072792169 — 6,95	
072792070 — 7	
072792170 — 7,05	
072792071 — 7,10	
072792171 — 7,15	
072792072 — 7,2	
072792172 — 7,25	
072792073 — 7,30	
072792173 — 7,35	
072792074 — 7,4	
072792174 — 7,45	

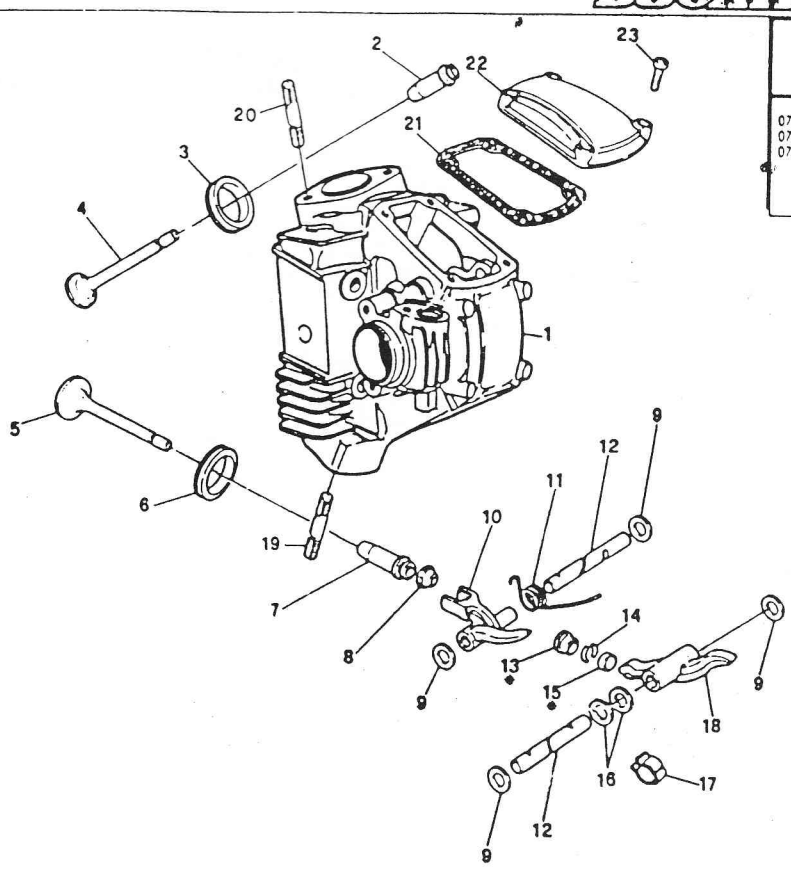

◆ Registro bilanciere
15 Adjustment
Réglage
Ventilküppchen

072392528 — 4,8	072392500 — 2
072392529 — 4,9	072392535 — 2,05
072392530 — 5	072392501 — 2,1
	072392545 — 2,15
	072392502 — 2,2
	072392555 — 2,25
	072392503 — 2,3
	072392565 — 2,35
	072392504 — 2,4
	072392575 — 2,45
	072392505 — 2,5
	072392585 — 2,55
	072392506 — 2,6
	072392595 — 2,65
	072392507 — 2,7
	072392605 — 2,75
	072392508 — 2,8
	072392615 — 2,85
	072392509 — 2,9
	072392625 — 2,95
	072392510 — 3
	072392635 — 3,05
	072392511 — 3,1
	072392645 — 3,15
	072392512 — 3,2
	072392655 — 3,25
	072392513 — 3,3
	072392675 — 3,35
	072392514 — 3,4
	072392685 — 3,45
	072392515 — 3,5
	072392695 — 3,55
	072392516 — 3,6
	072392705 — 3,65
	072392517 — 3,7
	072392715 — 3,75
	072392518 — 3,8
	072392725 — 3,85
	072392519 — 3,9
	072392735 — 3,95
	072392520 — 4
	072392745 — 4,05
	072392521 — 4,1
	072392522 — 4,2
	072392523 — 4,3
	072392524 — 4,4
	072392525 — 4,5
	072392526 — 4,6
	072392527 — 4,7

D.E.C.A. - Lugo

DUCATI	TESTA — HEAD CULASSE — ZYLINDERKOPF	TAVOLA DRAWING TABLE BILD	14	906 PASO

NOTE NOTES NOTES NOTES	POS. RIF.	N. CODICE CODE NO. Nr. CODE CODE Nr.	DENOMINAZIONE	DESCRIPTION	DESIGNATION	BEZEICHNUNG	VALIDITÀ VALIDITY VALIDITE GÜLTIG	QUANTITÀ QUANTITY QUANTITE MENGE
	1	30110041A	Testa verticale nuda	Bare vert. head	Culasse vert. nue	Zylinderkopf		1
	—	30020121A	Testa verticale completa	Compl. vert. head	Culasse vert. compl.	Zylinderkopf, kpl.		1
	—	30020031A	Testa verticale completa CH-A	Compl. vert. head CH-A	Culasse vert. compl. CH-A	Zylinderkopf, kpl. CH-A		1
	—	30110061A	Testa orizzontale nuda	Bare hor. head	Culasse hor. nue	Zylinderkopf		1
	—	30020131A	Testa orizzontale completa	Compl. hor. head	Culasse hor. compl.	Zylinderkopf, kpl.		1
	—	30020041A	Testa orizzontale completa CH-A	Compl. hor. head CH-A	Culasse hor. compl. CH-A	Zylinderkopf, kpl. CH-A		1
	2	30310031A	Guidavalvola aspirazione in ghisa	Cast iron valve guide	Guide-soupape en fonte	Ventilführung		2
	—	30310031AB	Guidavalvola magg. 0,03	Valve guide	Guide-soupape en fonte	Ventilführung		2
	—	30310031AC	Guidavalvola magg. 0,06	Valve guide	Guide-soupape en fonte	Ventilführung		2
	—	30310031AD	Guidavalvola magg. 0,09	Valve guide	Guide-soupape en fonte	Ventilführung		2
	3	30410051A	Sede valvola aspirazione	Inlet valve seat	Siège soupape admission	Einlass-Sitzring		2
	—	30410051AB	Sede valvola aspirazione magg. 0,03	Inlet valve seat	Siège soupape admission	Einlass-Sitzring		2
	—	30410051AC	Sede valvola aspirazione magg. 0,06	Inlet valve seat	Siège soupape admission	Einlass-Sitzring		2
	4	21010032A	Valvola aspirazione	Inlet valve	Soupape admission	Einlass-Ventil		2
	—	21010031A	Valvola aspirazione CH-A	Inlet valve CH-A	Soupape admission CH-A	Einlass-Ventil CH-A		2
	5	21110032A	Valvola scarico	Exhaust valve	Soupape échappement	Auslass-Ventil		2
	—	21110031A	Valvola scarico CH-A	Exhaust valve CH-A	Soupape échappement CH-A	Auslass-Ventil CH-A		2
	6	30410061A	Sede valvola scarico	Exhaust valve seat	Siège soupape échapp.	Auslass-Sitzring		2
	—	30410061AB	Sede valvola scarico magg. 0,03	Exhaust valve seat	Siège soupape échapp.	Auslass-Sitzring		2
	—	30410061AC	Sede valvola scarico magg. 0,06	Exhaust valve seat	Siège soupape échapp.	Auslass-Sitzring		2
	7	30310041A	Guidavalvola scarico in bronzo	Bronze Valve guide	Guide-soupape en bronze	Ventilführung		2
	—	30310041AB	Guidavalvola magg. 0,03	Valve guide	Guide-soupape en bronze	Ventilführung		2
	—	30310041AC	Guidavalvola magg. 0,06	Valve guide	Guide-soupape en bronze	Ventilführung		2
	—	30310041AD	Guidavalvola magg. 0,09	Valve guide	Guide-soupape en bronze	Ventilführung		2
	8	060392150	Gommino per valvola	Valve rubber	Caoutchouc soupape	Ventilgummi		4
	9	076592195	Rondella rasamento sp. 0,1	Thrust washer	Rondelle de butée	Distanzscheibe		2
	—	076592205	Rondella rasamento sp. 0,2	Thrust washer	Rondelle de butée	Distanzscheibe		2
	—	061992180	Rondella rasamento sp. 0,3	Thrust washer	Rondelle de butée	Distanzscheibe		2
	—	076592190	Rondella rasamento sp. 0,5	Thrust washer	Rondelle de butée	Distanzscheibe		2
	—	076592185	Rondella rasamento sp. 1	Thrust washer	Rondelle de butée	Distanzscheibe		2
	—	067092190	Rondella rasamento sp. 2	Thrust washer	Rondelle de butée	Distanzscheibe		8

TAV. 14

DUCATI 906 PASO

◆ 13 Scodellino ritorno
Return cup
Coupelle retour
Einstellhülse

072792050 — 5	072792075 — 7,50
072792150 — 5,05	072792175 — 7,55
072792051 — 5,10	072792076 — 7,6
072792151 — 5,15	072792176 — 7,65
072792052 — 5,2	072792077 — 7,70
072792152 — 5,25	072792177 — 7,75
072792053 — 5,30	072792078 — 7,8
072792153 — 5,35	072792178 — 7,85
072792054 — 5,4	072792079 — 7,90
072792154 — 5,45	072792179 — 7,95
072792055 — 5,50	072792080 — 8
072792155 — 5,55	072792180 — 8,05
072792056 — 5,6	072792081 — 8,10
072792156 — 5,65	072792181 — 8,15
072792057 — 5,70	072792082 — 8,2
072792157 — 5,75	072792182 — 8,25
072792058 — 5,8	072792083 — 8,3
072792158 — 5,85	072792183 — 8,35
072792059 — 5,90	072792084 — 8,4
072792159 — 5,95	072792184 — 8,45
072792060 — 6	072792085 — 8,5
072792160 — 6,05	072792185 — 8,55
072792061 — 6,10	072792086 — 8,6
072792161 — 6,15	072792186 — 8,65
072792062 — 6,2	072792087 — 8,7
072792162 — 6,25	072792187 — 8,75
072792063 — 6,30	072792088 — 8,8
072792163 — 6,35	072792188 — 8,85
072792064 — 6,4	072792089 — 8,9
072792164 — 6,45	072792189 — 8,95
072792065 — 6,50	072792090 — 9
072792165 — 6,55	072792092 — 9,2
072792066 — 6,6	072792094 — 9,4
072792166 — 6,65	072792096 — 9,6
072792067 — 6,70	
072792167 — 6,75	
072792068 — 6,8	
072792168 — 6,85	
072792069 — 6,90	
072792169 — 6,95	
072792070 — 7	
072792170 — 7,05	
072792071 — 7,10	
072792171 — 7,15	
072792072 — 7,2	
072792172 — 7,25	
072792073 — 7,30	
072792173 — 7,35	
072792074 — 7,4	
072792174 — 7,45	

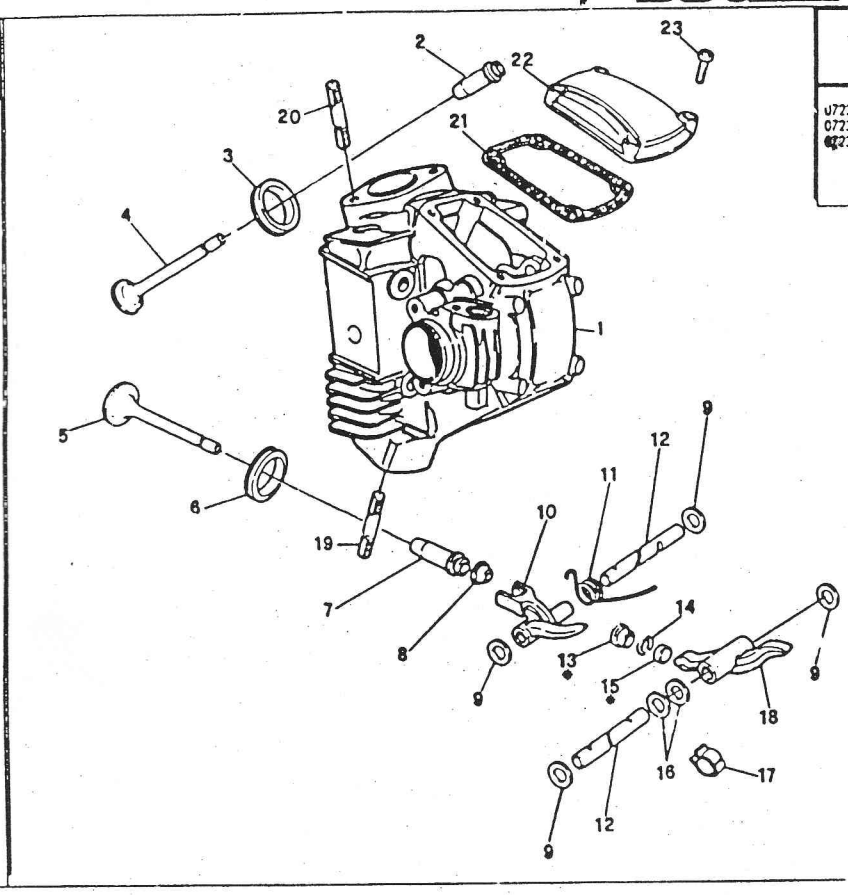

◆ 15 Registro bilanciere
Adjustment
Réglage
Ventilkappchen

072392528 — 4,8	072392500 — 2
072392529 — 4,9	072392535 — 2,05
072392530 — 5	072392501 — 2,1
	072392545 — 2,15
	072392502 — 2,2
	072392555 — 2,25
	072392503 — 2,3
	072392565 — 2,35
	072392504 — 2,4
	072392575 — 2,45
	072392505 — 2,5
	072392585 — 2,55
	072392506 — 2,6
	072392595 — 2,65
	072392507 — 2,7
	072392605 — 2,75
	072392508 — 2,8
	072392615 — 2,85
	072392509 — 2,9
	072392625 — 2,95
	072392510 — 3
	072392635 — 3,05
	072392511 — 3,1
	072392645 — 3,15
	072392512 — 3,2
	072392655 — 3,25
	072392513 — 3,3
	072392675 — 3,35
	072392514 — 3,4
	072392685 — 3,45
	072392515 — 3,5
	072392695 — 3,55
	072392516 — 3,6
	072392705 — 3,65
	072392517 — 3,7
	072392715 — 3,75
	072392518 — 3,8
	072392725 — 3,85
	072392519 — 3,9
	072392735 — 3,95
	072392520 — 4
	072392745 — 4,05
	072392521 — 4,1
	072392522 — 4,2
	072392523 — 4,3
	072392524 — 4,4
	072392525 — 4,5
	072392526 — 4,6
	072392527 — 4,7

DUCATI | TESTA — HEAD / CULASSE — ZYLINDERKOPF | TAVOLA / DRAWING / TABLE / BILD | 14 | 906 PASO

NOTE / NOTES / NOTES / NOTES	POS. NR.	NR. CODICE / CODE NO. / NR. CODE / CODE NR.	DENOMINAZIONE	DESCRIPTION	DESIGNATION	BEZEICHNUNG	VALIDITÀ / VALIDITY / VALIDITÉ / GÜLTIG	QUANTITÀ / QUANTITY / QUANTITÉ / MENGE
	10	066092183	Bilanciere chiusura	Clos. rocker arm	Culbuteur ferm.	Schliesskipphebel		4
	11	061992150	Molla bilanciere	Spring	Ressort	Feder		4
	12	066092240	Perno bilanciere	Rocker arm pin	Axe culbuteur	Kipphebelachse		8
	—	066092245	Perno bilanciere magg. 0,02	Rocker arm pin	Axe culbuteur	Kipphebelachse		8
	13		Vedi tavola	See table	Voir table	Siehe Bild		
	14	072792260	Semianelli	Half-ring	Demi-bague	Halbringe		8
	15		Vedi tavola	See table	Voir table	Siehe Bild		
	16	064770010	Rosetta res.	Thrust washer	Rondelle de butée	Distanzscheibe		8
	17	037592210	Molletta	Clamp	Agrafe	Klammer		4
	18	037592170	Bilanciere apertura	Open rocker arm	Culbuteur ouv.	Offnungskipphebel		4
	19	037092050	Prigioniero	Stud	Goujon	Stehbolzen		4
	20	705562125	Prigioniero	Stud	Goujon	Stehbolzen		4
	21	075592295	Guarnizione coperchio valvole	Valve cover gasket	Joint couvercle soupapes	Ventildeckeldichtung		4
	22	037092293	Coperchio valvole	Valve cover	Couvercle soupapes	Ventildeckel		4
	23	715021627	Vite TCEI	Screw	Vis	Schraube		16

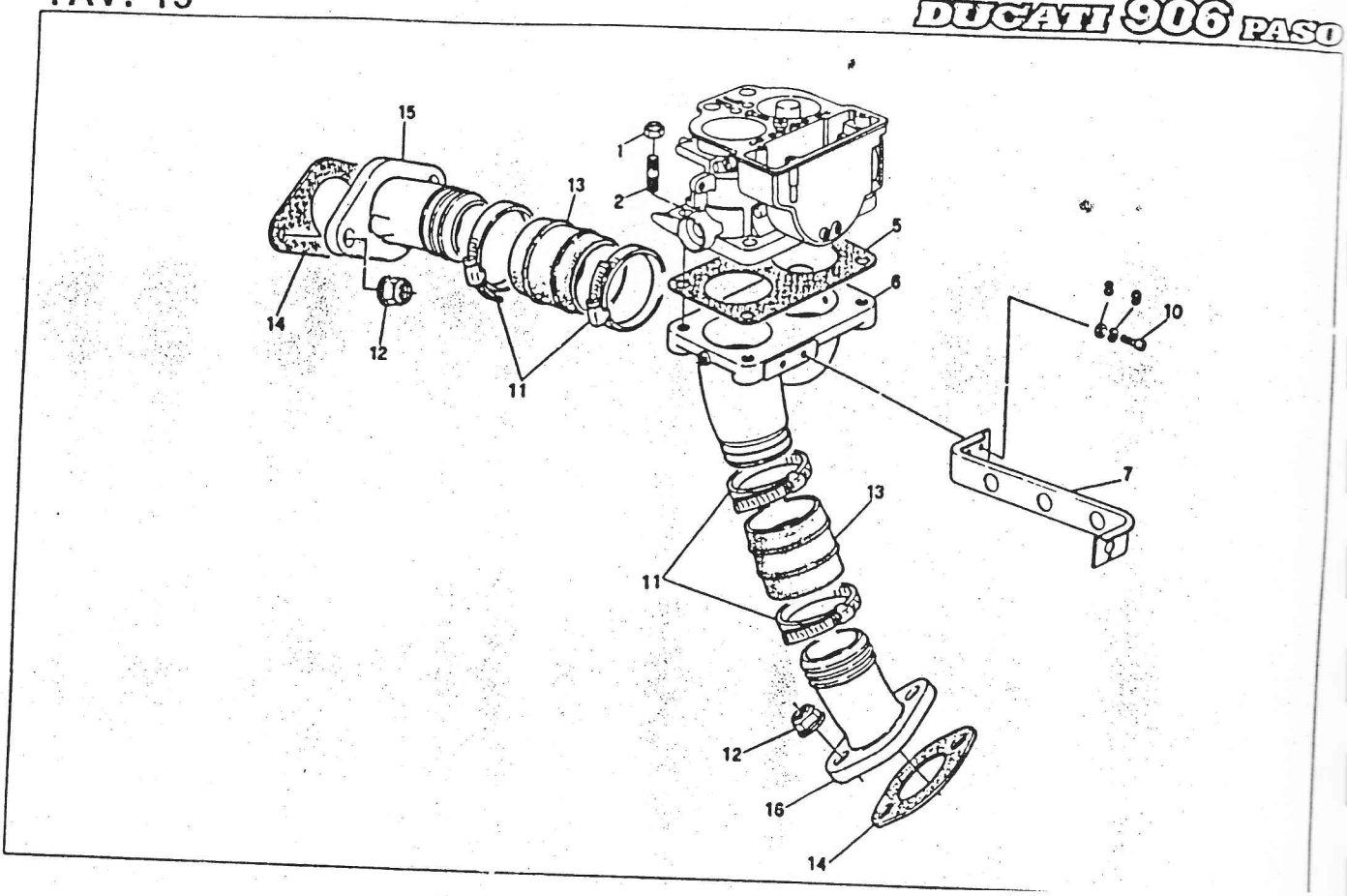

DUCATI	COLLETTORI DI ASPIRAZIONE — INLET DUCT CONDUIT ADMISSION — ANSAUGSTUTZEN	TAVOLA DRAWING TAB'E BILD	15	906 PASO

NOTE NOTES NOTEN NOTES	POS. N.	N. CODICE CODE NO. Nr. CODE CODE Nr.	DENOMINAZIONE	DESCRIPTION	DESIGNATION	BEZEICHNUNG	VALIDITÀ VALIDITY VALIDITE GÜLTIG	QUANTITÀ QUANTITY QUANTITE MENGE
	1	729808NN1	Dado	Nut	Ecrou	Mutter		4
	2	705508225	Prigioniere	Stud	Goujon	Stehbolzen		4
	5	037098770	Guarnizione	Gasket	Joint	Dichtung		1
	6	13710011A	Collettore	Inlet duct	Conduit adm.	Ansaugstutzen		1
	7	83010101A	Staffa supporto guidamolla	Bracket	Bride	Buegel		1
	8	075549310	Rosetta	Washer	Rondelle	Scheibe		2
	9	732806002	Rosetta el.	Washer	Rondelle	Scheibe		2
	10	715021624	Vite	Screw	Vis	Schraube		2
	11	037098765	Fascetta	Clamp	Collier	Schelle		4
	12	729908FN1	Dado	Nut	Ecrou	Mutter		4
	13	037098760	Manicotto in gomma	Rubber	Caoutchouc	Gummistück		2
	14	037098755	Guarnizione condotto aspirazione	Gasket	Joint	Dichtung		2
	15	13710021A	Condotto aspirazione verticale	Inlet duct	Conduit adm.	Ansaugstutzen		1
	16	037098783	Condotto aspirazione orizzontale	Inlet duct	Conduit adm.	Ansaugstutzen		1

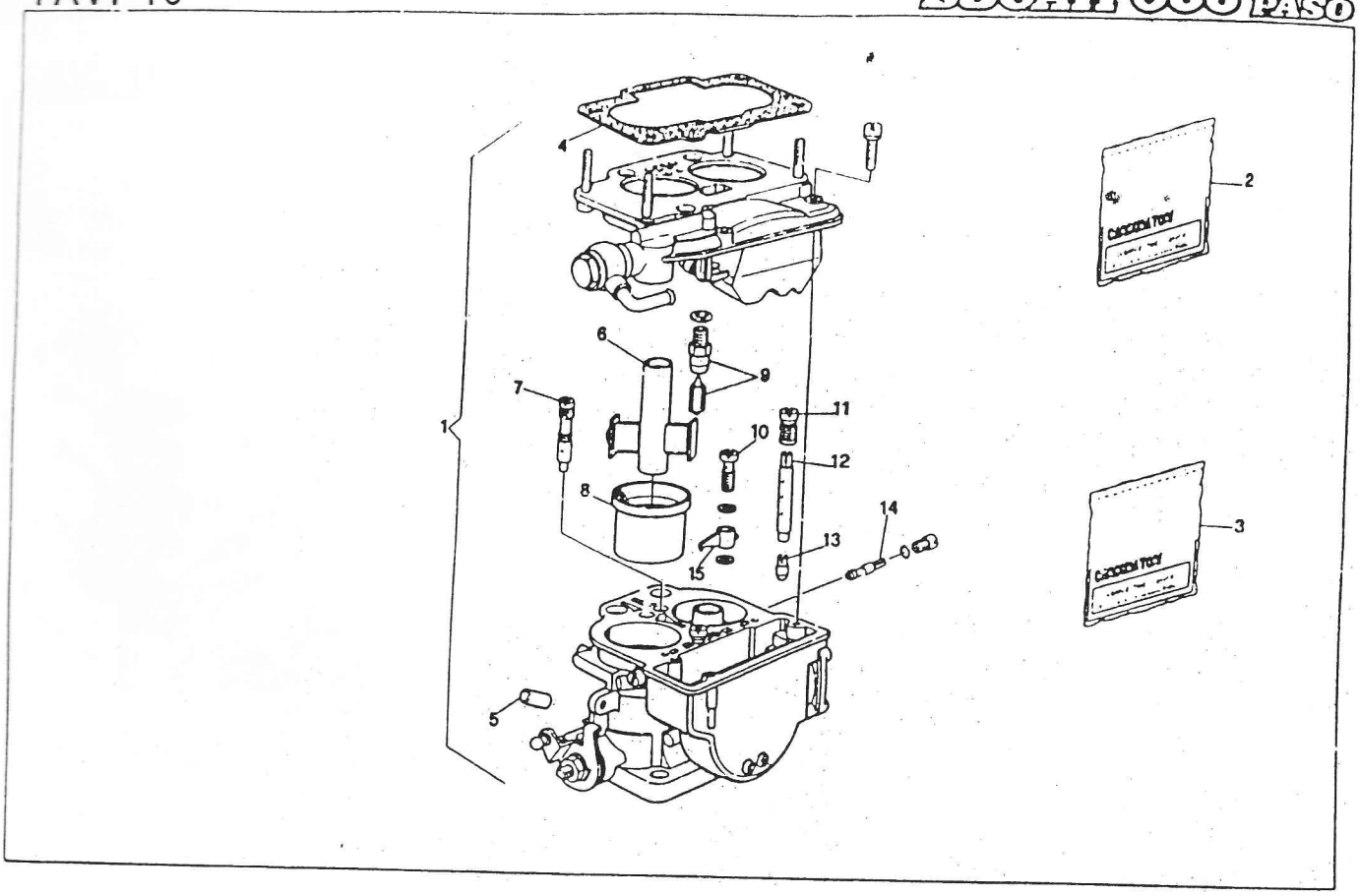

DUCATI	CARBURATORE — CARBURETTOR CARBURATEUR — VERGASER	TAVOLA DRAWING TABLE BILD	16	906 PASO

NOTE NOTES NOTES NOTIZ	POS. N.	N. CODICE CODE NO. Nr. CODE CODE Nr.	DENOMINAZIONE	DESCRIPTION	DESIGNATION	BEZEICHNUNG	VALIDITÀ VALIDITY VALIDITÉ GÜLTIG	QUANTITÀ QUANTITY QUANTITÉ MENGE
	1	13140031A	Carburatore WEBER 44DCNF 116	Carburettor	Carburateur	Vergaser		1
	—	13140021A	Carburatore WEBER 44DCNF 115 CH-A	Carburettor CH-A	Carburateur CH-A	Vergaser CH-A		1
	2	037051102	Kit manutenzione	Servicing kit	Kit entretien	Pflegeausrüstung		1
	3	037051103	Kit riparazione	Repair kit	Kit réparation	Reparaturkasten		1
	4	037095010	Guarnizione	Gasket	Joint	Dichtung		1
	5	037027205	Tappo colore blu	Plug	Bouchon	Verschlußschraube		4
	6	037027170	Centratore di miscela	Auxiliary venturi	Centreur de mélange	Zerstäuber		2
	7	037027176	Getto avviamento	Starting jet	Gicleur de starter	Starterdüse		2
	8	037027165	Diffusore	Diffuser	Diffuseur	Lufttrichter		2
	9	037027010	Valvola a spillo	Needle valve seat	Soupape à pointeau	Schwimmernadelventil		1
	10	037027035	Valvola mandata pompa	Pump del. valve	Soupape réfoul. pompe	Pumpendüse		1
	11	037027052	Getto aria freno	Air correct jet	Jet d'air de freinage	Luftkorrekturdüse		2
	12	037027057	Tubetto emulsionatore	Emulsioning tube	Tube d'emulsion	Mischrohr		2
	13	037027083	Getto massimo	Main jet	Gicleur principal	Hauptdüse		2
	14	037027087	Getto minimo	Idle jet	Gicleur ralenti	Leerlaufdüse		2
	—	037027086	Getto minimo CH-A	Idle jet CH-A	Gicleur ralenti CH-A	Leerlaufdüse CH-A		2
	15	037027046	Getto pompa	Pump jet	Gicleur pompe	Beschleunigerpumpendüse		1

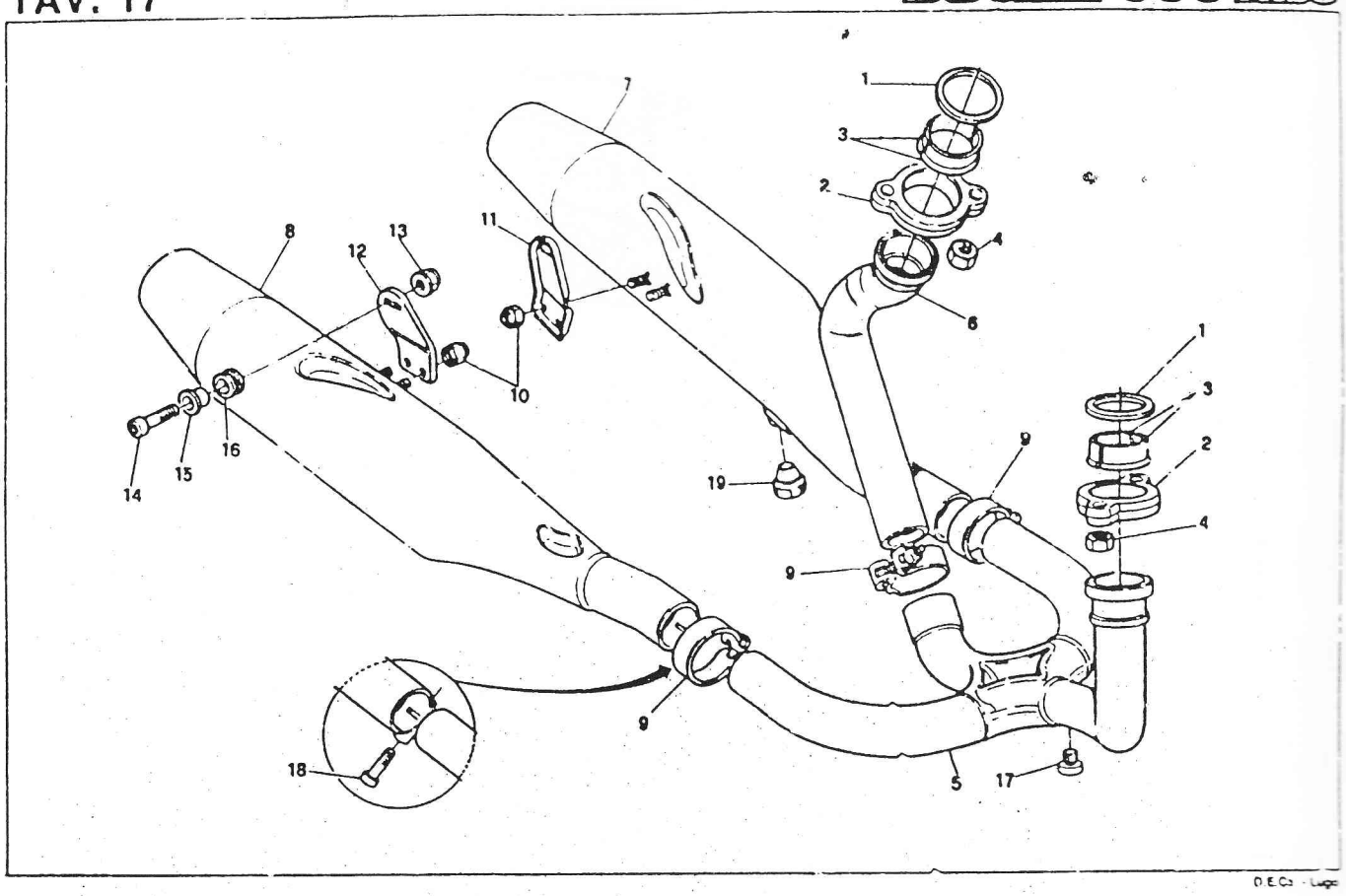

D.E.Co - Lugo

DUCATI	GRUPPO SCARICO — EXHAUST SYSTEM ECHAPPEMENT — AUSPUFFANLAGE	TAVOLA DRAWING TABLE BILD	17	906 PASO

NOTE	POS. N.	N. CODICE CODE NO. Nr. CODE CODE Nr.	DENOMINAZIONE	DESCRIPTION	DESIGNATION	BEZEICHNUNG	VALIDITÀ VALIDITY VALIDITE GÜLTIG	QUANTITÀ QUANTITY QUANTITE MENGE
	1	037084005	Guarnizione scarico	Gasket	Joint	Dichtung		2
	2	57510011A	Finta ghiera scarico	Ring nut	Collier	Kunstmuttter		2
	3	061984015	Semiboccole	Half bush	Demi bague	Buchsenhälfte		4
	4	040402390	Dado	Nut	Ecrou	Mutter		4
	5	57010041A	Tubo scarico testa orizz.	R.H. exhaust pipe	Tuyau échapp. DR.	Krümmer, R.		1
	—	57010051A	Tubo scarico testa orizz. CH-A	R.H. exhaust pipe CH-A	Tuyau échapp. DR. CH-A	Krümmer, R. CH-A		1
	6	57110041A	Tubo scarico testa vert.	L.H. exhaust pipe	Tuyau échapp. GAU.	Krümmer, L.		1
	7	57410091A	Silenziatore Sx.	L.H. silencer	Silencieux GAU.	Schalldämpfer, L.		1
	—	57410051B	Silenziatore Sx. CH-A	L.H. silencer CH-A	Silencieux GAU. CH-A	Schalldämpfer, L. CH-A		1
	8	57410091A	Silenziatore Dx.	R.H. silencer	Silencieux DR.	Schalldämpfer, R.		1
	—	57310051B	Silenziatore Dx. CH-A	R.H. silencer CH-A	Silencieux DR. CH-A	Schalldämpfer, R. CH-A		1
	9	74140151A	Fascetta	Clamp	Collier	Schelle		3
	10	729908FN1	Dado	Nut	Ecrou	Mutter		4
	11	57610021A	Staffa Sx.	L.H. bracket	Bride G.	Bugel, L.		1
	12	57610011A	Staffa Dx.	R.H. bracket	Bride D.	Bugel, R.		1
	13	729906FN1	Dado	Nut	Ecrou	Mutter		2
	14	707006030	Vite	Screw	Vis	Schraube		2
	15	037084185	Boccola	Bush	Douille	Buchse		2
	16	037084180	Antivibrante	Silent-block	Caoutchouc	Gummistück		2
	17	000047113	Tappo CH-A	Plug CH-A	Bouchon CH-A	Verschluss CH-A		2
	18	713021631	Vite	Screw	Vis	Schraube		2
	19	000041039	Tampone cavalletto lat.	Silent bloc	Tampon	Klemmpuffer		1

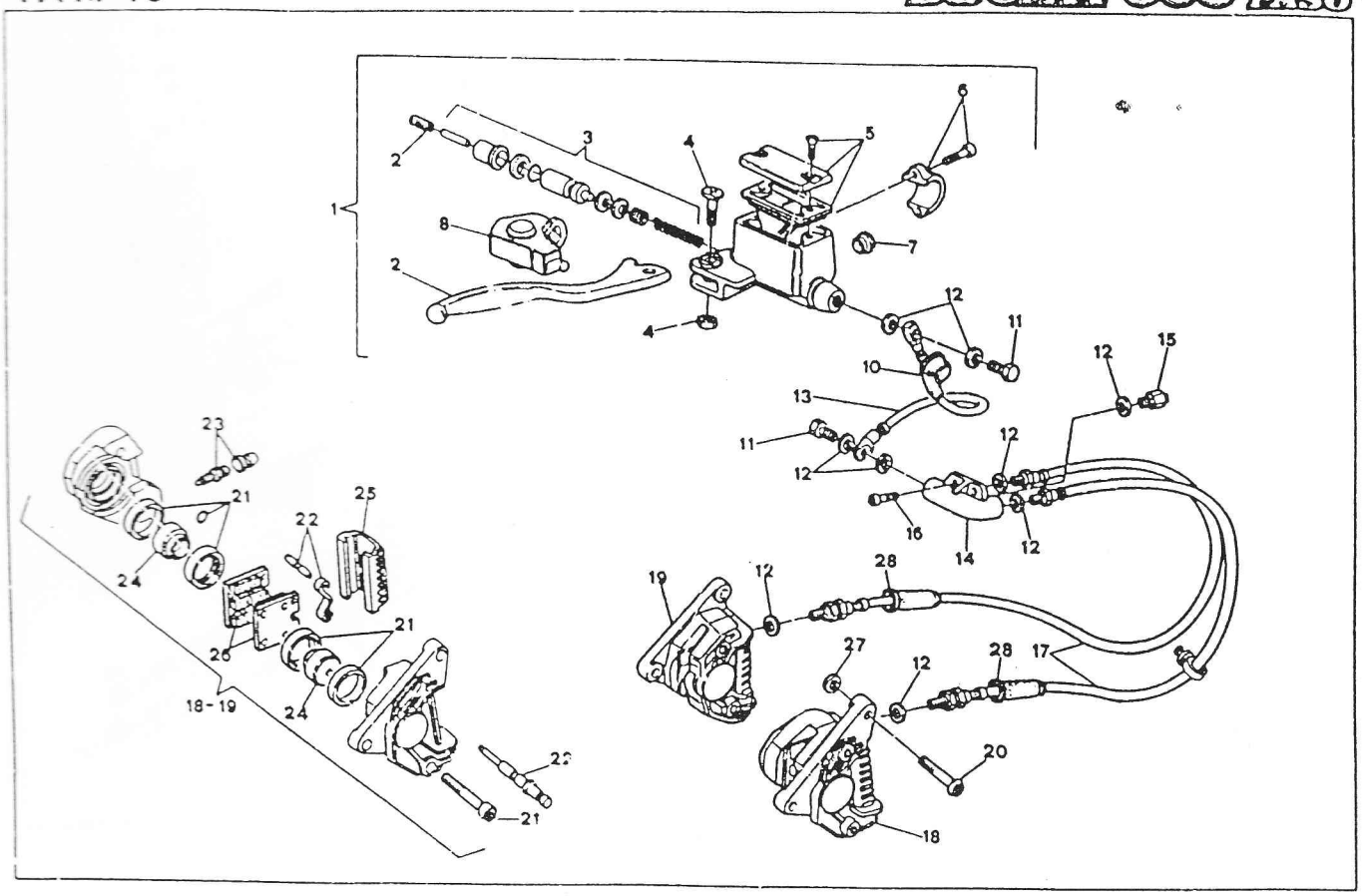

D.E.Ca. - Lugo

DUCATI	FRENO IDRAULICO ANTERIORE — FRONT HYDRAULIC BRAKE FREIN HYDRAULIQUE AVANT — VORD. HYDRAULISCHE BREMSE	TAVOLA DRAWING TABLE BILD	18	906 PASO

NOTE NOTES NOTES NOTES	POS. N.	N. CODICE CODE No. No. CODE CODE Nr.	DENOMINAZIONE	DESCRIPTION	DESIGNATION	BEZEICHNUNG	VALIDITÀ VALIDITY VALIDITÉ GÜLTIG	QUANTITÀ QUANTITY QUANTITÉ MENGE
	1	62440011A	Pompa freno ant.	Front brake pump	Pompe frein avant	Vord. Bremsepumpe, kpl.		1
	2	037039345	Leva con grano	Lever assy	Levier compl.	Hebel Kpl.		1
	3	037054340	Ricambio guarnizioni	Gasket repl. set	Kit de joints	Dichtungssatz		1
	4	000046664	Ricambio perno leva	Pin, lever kit	Jeu pivots	Stifthebelsatz		1
	5	000046665	Ricambio tappo	Plug kit	Kit bouchon	Kühlerschraubensatz		1
	6	62640011A	Ricambio cavalletto	U-bolt kit	Kit cavalier	Krampensatz		1
	7	000049654	Ricambio oblò	Check plug kit	Kit ouverture de contrôle	Kontrollöffnung		1
	8	000046667	Ricambio cappuccio	Cap	Capuchon	Sicherungskappe		1
	10	067054190	Cappuccio	Cap	Capuchon	Sicherungskappe		1
	11	079654184	Vite speciale	Special screw	Vis spéciale	Schraube		2
	12	42020010A	Guarnizione in rame	Washer	Rondelle	Scheibe		9
	13	037054160	Tubo pompa-deviatore	Pipe	Tuyau	Verbindung		1
	14	079654174	Deviatore	Twin control	Comm. dedoubl.	Verteiler		1
	15	079654116	Interruttore stop	Stop switch	Interrupteur stop	Bremslichtschalter		1
	16	715021631	Vite	Screw	Vis	Schraube		2
	17	037054175	Tubo deviatore-pinza	Pipe	Tuyau	Verbindung		2
	18	037037600	Pinza freno sinistra	L.H. brake caliper	Etrier frein gauche	Bremssattel, L.		1
	19	037037805	Pinza freno destra	R.H. brake caliper	Etrier frein droite	Bremssattel, R.		1
	20	707310425	Vite	Screw	Vis	Schraube		4
	21	079539741	Ricambio guarnizioni	Gasket repl. set	Kit de joints	Dichtungssatz		2
	22	037039742	Ricambio perno	Pin repl. set	Jeu rempl. pivots	Bolzensatz		2
	23	066116490	Ricambio spurgo	Drain set	Jeu vidange	Entlüftungsschraube		2
	24	079739752	Ricambio pistoncino	Piston	Piston	Kolben		2
	25	080139657	Coperchio	Cover	Couvercle	Deckel		2
	26	037039766	Coppia pastiglie	Brake pads pair	Paire patin	Bremsklotzpaar		2
	27	079537092	Rosetta ros. ø 0,2	Thrust washer	Rondelle de butée	Distanzscheibe		2
	—	079537094	Rosetta ros. ø 0,3	Thrust washer	Rondelle de butée	Distanzscheibe		2
	—	079537096	Rosetta ros. ø 0,5	Thrust washer	Rondelle de butée	Distanzscheibe		2
	—	079537098	Rosetta ros. ø 0,8	Thrust washer	Rondelle de butée	Distanzscheibe		2
	28	080554195	Cappuccio	Cap	Capuchon	Kappe		2

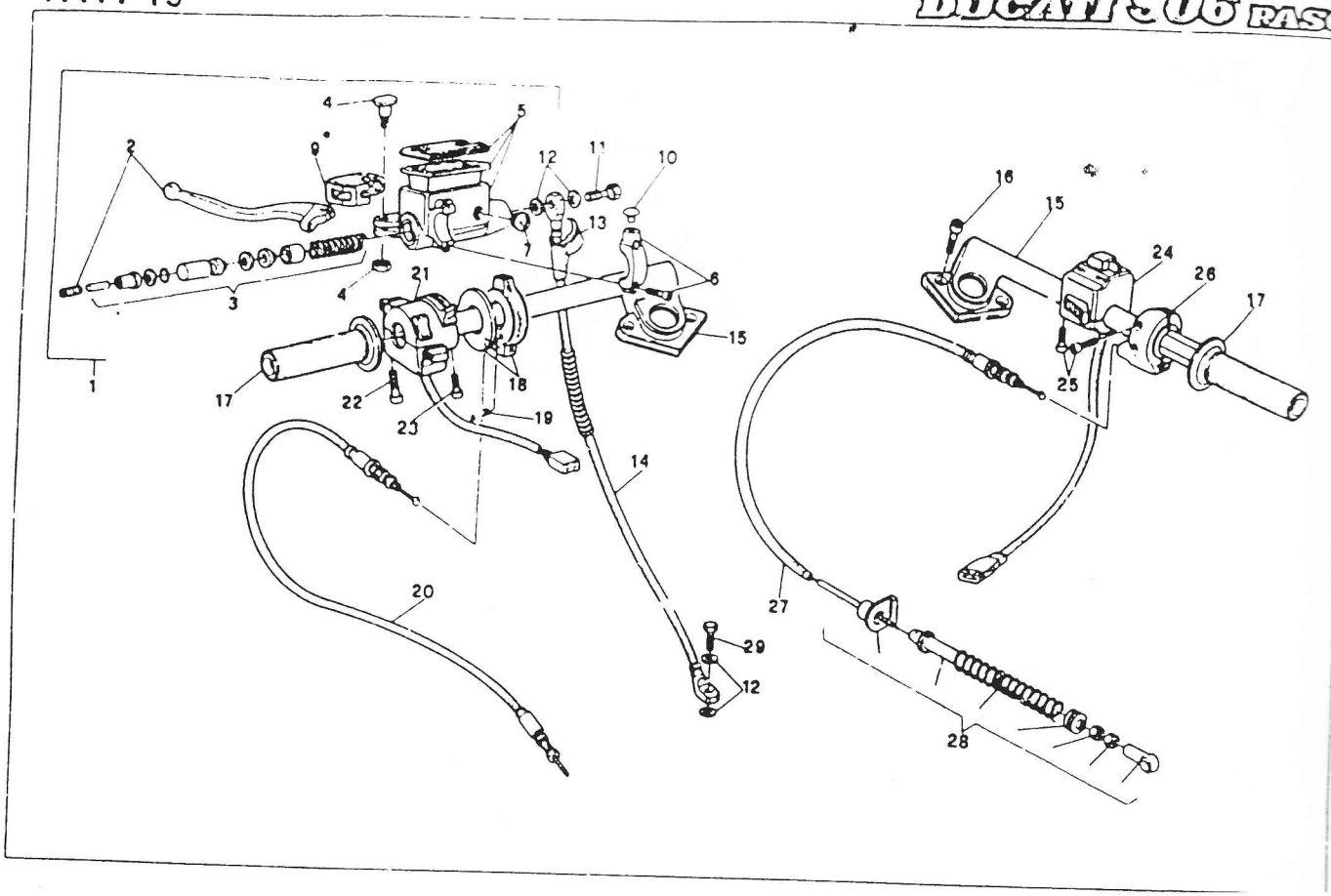

DUCATI	MANUBRIO E COMANDI — HANDLEBAR AND CONTROLS GUIDON ET COMMANDES — LENKER UND STEUERORGANE	TAVOLA DRAWING TABLE BILD	19	906 PASO

NOTE NOTES NOTES MARKE	POS. N.	N. CODICE CODE No Nr. CODE CODE Nr.	DENOMINAZIONE	DESCRIPTION	DESIGNATION	BEZEICHNUNG	VALIDITÀ VALIDITY VALIDITE GÜLTIG	QUANTITÀ QUANTITY QUANTITE MENGE
	1	037054300	Pompa comando frizione	Clutch pump	Pompe embrayage	Kupplungspumpe		1
	2	037039345	Leva con grano	Lever assy.	Levier compl.	Hebel, Kpl.		1
	3	000047226	Ricambio guarnizioni	Gasket repl. set	Kit de joints	Dichtunssatz		1
	4	000046664	Ricambio perno leva	Pin repair kit	Kit pivot levier	Stifthebelsatz		1
	5	000046665	Ricambio tappo	Cap assy	Bouchon compl.	Verschluss Kpl.		1
	6	62640011A	Ricambio cavalletto	U-bolt	Etrier	Bügelbolzen		1
	7	000049654	Ricambio oblò	Check plug kit	Kit ouverture de contrôle	Kontrollöffnung		1
	8	60N107330	Vite	Screw	Vis	Schraube		2
	9	000049540	Cappuccio	Cap	Capuchon	Sicherungskappe		1
	10	000033017	Tappo	Plug	Bouchon	Stopfen		1
	11	079654184	Vite speciale	Special screw	Vis speciale	Schraube		1
	12	42020010A	Guarnizione in rame	Washer	Ronnelle	Scheibe		4
	13	067054190	Cappuccio	Cap	Capuchon	Kappe		1
	14	037054310	Tubo comando frizione	Pipe	Tuyau	Verbindung		1
	15	037054923	Coppia semimanubri	Half-handlebars pair	Couple de bracelets guidon	Halblenkerpaar		1
	16	707008420	Vite	Screw	Vis	Schraube		4
	17	037054910	Coppia manopole	Grip pair	Couple poignées	Griffpaar		1
	18	036154120	Comando aria	Starter control	Commande starter	Startergriff		1
	19	717430690	Vite	Screw	Vis	Schraube		2
	20	037054130	Filo comando aria	Starter control transm.	Transm. commande starter	Führungssteuerung des starters		1
	21	036138456	Commutatore Sx.	L.H. switch	Commut. gauche	Kombischalter, L		1
	22	706205040	Vite	Screw	Vis	Schraube		2
	23	715021306	Vite	Screw	Vis	Schraube		1
	24	037138466	Commutatore Dx.	R.H. switch	Commut. droite	Kombischalter, R.		1
	25	60N107330	Vite	Screw	Vis	Schraube		2
	26	037054960	Comando gas	Throttle control	Commande gaz	Gasgriff		1
	27	65610031A	Trasmissione comando gas	Throttle wire-sheath	Fil gaine comm. gaz	Gaszugkabel		1
	28	65420011A	Assieme richiamo cavo	Cable return assy	Retour câble compl.	Rueckfuehrung Kabel kpl.		1
	29	77910301A	Vite speciale	Screw	Vis	Schraube		1

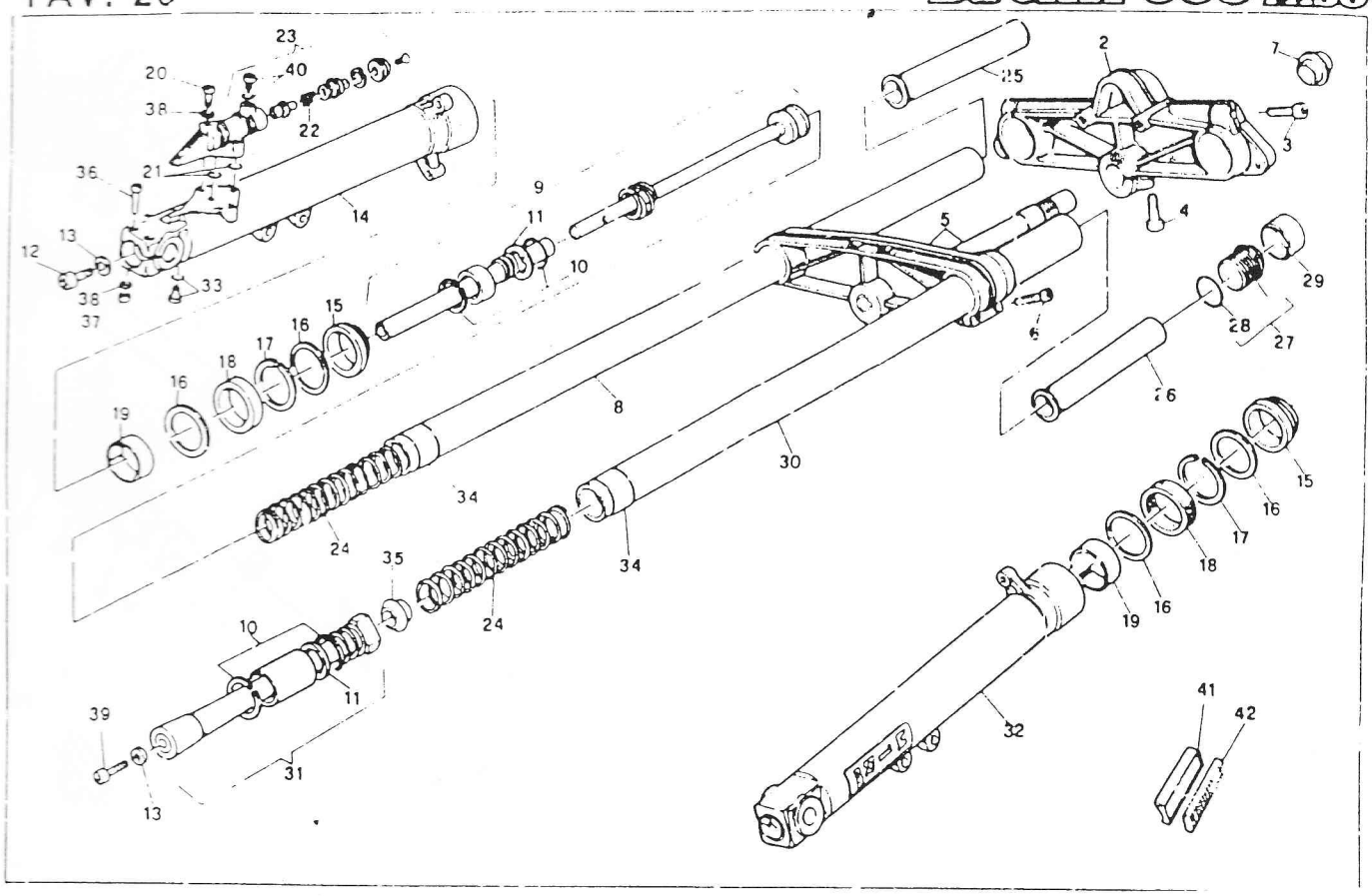

DUCATI	FORCELLA ANTERIORE — FRONT FORK FOURCHE AVANT — TELEGABEL	TAVOLA DRAWING TABLE BILD	20	906 PASO

NOTE NOTES NOTES NOTEN	POS. N.	R. CODICE CODE NO. Nr. CODE CODE Nr.	DENOMINAZIONE	DESCRIPTION	DESIGNATION	BEZEICHNUNG	VALIDITÀ VALIDITY VALIDITE GÜLTIG	QUANTITÀ QUANTITY QUANTITE MENGE
	31	34820051A	Pompante compl. Sx.	L.H. load variation assy	Variateur compl. G	Belastungschieber Kpl., L.		1
	32	037037250	Scorrevole Sx. compl.	L.H. slider assy	Montant G. compl.	Beir. L. Kpl.		1
	33	000043353	Vite	Screw	Vis	Schraube		2
	34	037037470	Boccola inferiore	Bush	Douille	Buchse		2
	35	037037330	Puntale per molla Sx	L.H. holder spring	Support ressort G	Halterfeder, L.		1
	36	706206450	Vite	Screw	Vis	Schraube		2
	37	005691050	Dado	Nut	Ecrou	Mutter		2
	38	732706001	Rosetta	Washer	Rondelle	Scheibe		4
	39	036137480	Vite	Screw	Vis	Schraube		1
	40	34920021A	Vite	Screw	Vis	Schraube		1
	41	037437190	Supporto	Support	Support	Halter		2
	42	037437180	Catadiottro	Side reflector	Catadioptrique	Rückstrahler		2

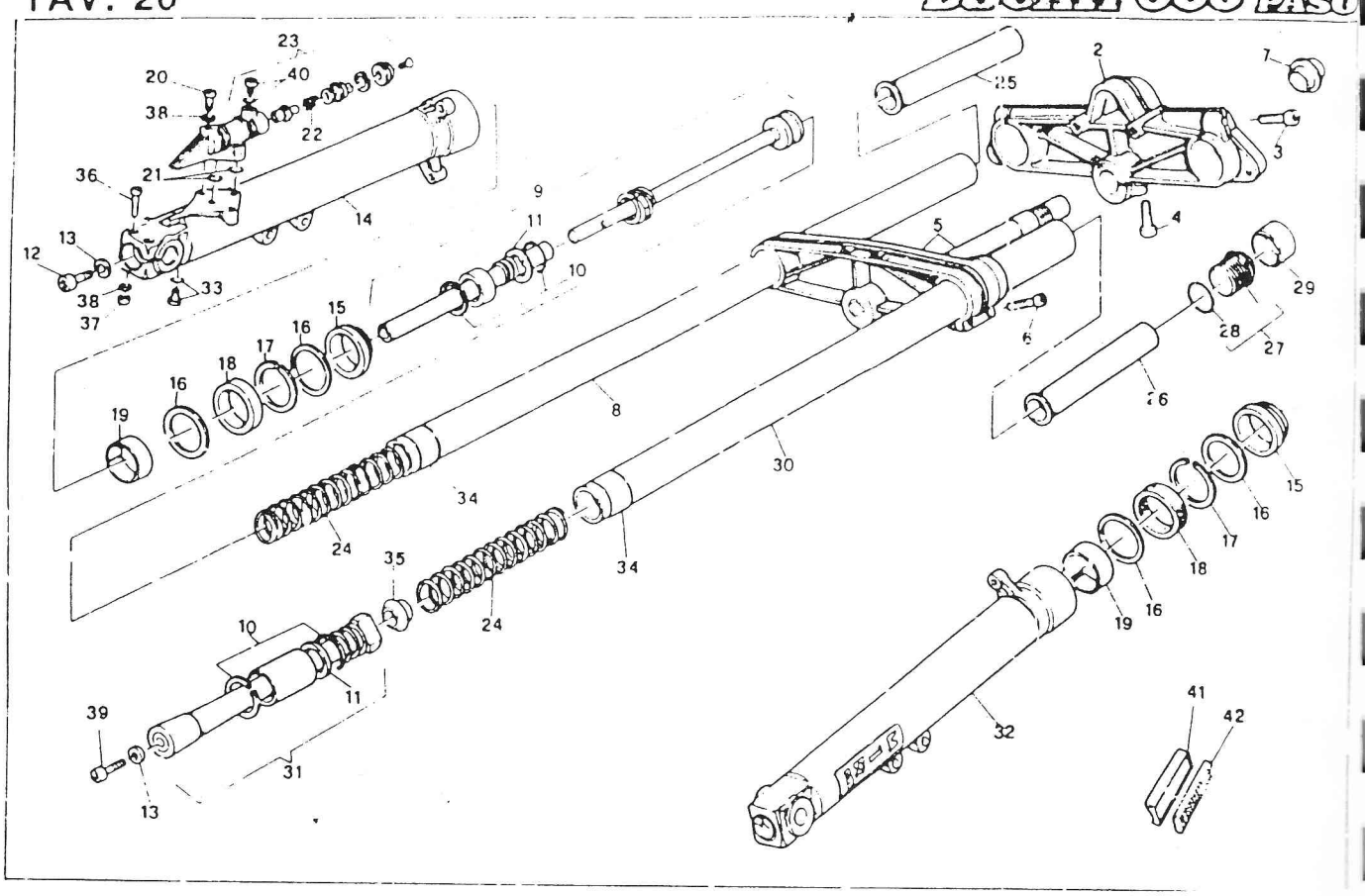

DUCATI	FORCELLA ANTERIORE — FRONT FORK FOURCHE AVANT — TELEGABEL	TAVOLA DRAWING TABLE PLCE	20	906 PASO

NOTE NOTES NOTES MARKE	POS N.	N. CODICE CODE No Nr. CODE CODE Nr.	DENOMINAZIONE	DESCRIPTION	DESIGNATION	BEZEICHNUNG	VALIDITÀ VALIDITY VALIDITE GÜLTIG	QUANTITÀ QUANTITY QUANTITE MENGE
	1	34020041A	Forcella completa	Compl. front fork	Fourche av. complète	Teleg.abel. Kpl.		1
	2	037037143	Testa di sterzo col. nero	Upper linking plate	Plaque conn. sup.	Gabelbrücke, oben		1
	3	715022609	Vite	Screw	Vis	Schraube		2
	4	715022605	Vite	Screw	Vis	Schraube		1
	5	037037613	Base di sterzo con perno	Steering crown	Socle de direction	Gabelbrücke, unten		1
	6	715022140	Vite	Screw	Vis	Schraube		4
	7	037037040	Tappo in gomma	Plug	Bouchon	Stopfen		1
	8	34610041A	Tubo portante Dx.	R.H. tube	Cadre portant tube D	Standrohr, R.		1
	9	34820061A	Pompante compl. Dx.	R.H. load variation assy	Variateur compl. D	Belastungsscheiber Kpl., R.		1
	10	735031747	Anello elastico di arresto	Stop ring	Bague d'arrêt	Altering		4
	11	037037420	Anello di fermo	Stop ring	Bague d'arrêt	Altering		2
	12	037037480	Vite	Screw	Vis	Schraube		2
	13	34910011A	Guarnizione alluminio	Gasket	Joint	Dichtung		2
	14	037037200	Scorrevole Dx. compl.	R.H. slider assy	Montant D compl.	Bein R. Kpl.		1
	15	000048396	Raschiapolvere	Dust scraper	Racle-poussière	Abstreifgummi		2
	16	000041392	Rosetta	Washer	Rondelle	Scheibe		4
	17	000041393	Anello di fermo	Stop ring	Bague d'arrêt	Altering		2
	18	000041394	Anello di tenuta	Junk ring	Bague d'étanchéité	Dichtring		2
	19	000048395	Boccola	Bush	Douille	Buchse		2
	20	715021637	Vite	Screw	Vis	Schraube		2
	21	938230114	Guarniz. OR	O-Ring	Joint OR	O-Ring		2
	22	037037245	Contromolla	Spring	Ressort	Feder		1
	23	037037240	Astuccio di regolazione	Linkage adjuster set	Groupe regul. frein	Bremscestg. steller		1
	24	34710021A	Molla portante	Spring	Ressort	Feder		2
	25	34910101A	Tubo guidamolla Dx.	R.H. spring tube	Tuyau ressort D.	Federrohr, R.		1
	26	34910091A	Tubo guidamolla Sx.	L.H. spring tube	Tuyau ressort G.	Federroh., L.		1
	27	037037350	Tappo compl.	Compl. plug	Bouchon complet	Verschlusschraube		2
	28	46320200A	Guarniz. OR	O-Ring	Joint OR	O-Ring		2
	29	000037969	Tappo in gomma	Plug	Bouchon	Stopfer		2
	30	34610051A	Tubo portante Sx.	L.H. tube	Cadre portant tube D	Standrohr, R.		1

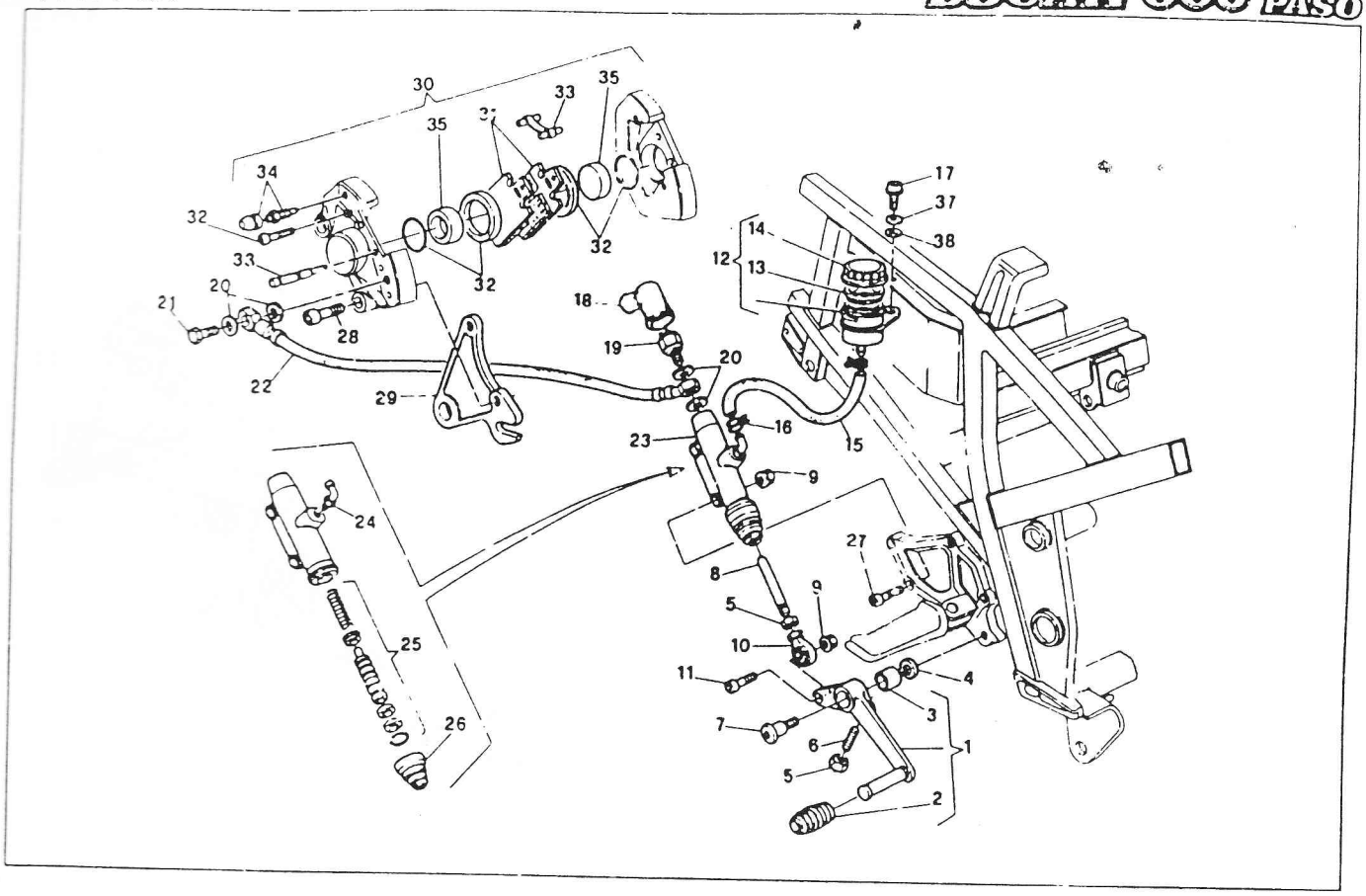

DUCATI	FRENO IDRAULICO POSTERIORE — REAR HIDRAULIC BRAKE FREIN HYDRAULIQUE ARRIERE — HINTERBREMSE	TAVOLA / DRAWING / TABLE / BILD	21	906 PASO

NOTE / NOTES / NOTES / NOTES	POS. N.	N. CODICE / CODE NO. / Nr. CODE / CODE Nr.	DENOMINAZIONE	DESCRIPTION	DESIGNATION	BEZEICHNUNG	VALIDITÀ / VALIDITY / VALIDITE / GÜLTIG	QUANTITÀ / QUANTITY / QUANTITE / MENGE
	1	037069555	Leva comando freno	Brake control lever	Levier comm. frein	Bremshebel		1
	2	000026343	Gommino	Rubber	Caoutchouc	Gummistück		1
	3	037069525	Boccola	Bush	Douille	Buchse		1
	4	096059040	Rosetta	Washer	Rondelle	Scheibe		1
	5	724506001	Dado	Nut	Ecrou	Mutter		2
	6	721301631	Vite	Screw	Vis	Schraube		1
	7	037069530	Perno pedale	Pin	Pivot	Stift		1
	8	037069560	Astina di registro	Brake control rod	Tige comm. frein	Bremmstange		1
	9	729906FN1	Dado	Nut	Ecrou	Mutter		3
	10	764010001	Snodo sferico	Articulated joint end	Bout joint articulé	Anschlussklemme		1
	11	707006020	Vite	Screw	Vis	Schraube		1
	12	000042346	Serbatoio olio compl.	Oil tank assy.	Reservoir huile compl.	Öltank Kpl.		1
	13	082039711	Membrana a soffietto	Bellow	Membrane	Membrane		1
	14	082039676	Tappo completo	Cap	Bouchon	Deckel		1
	15	87610141A	Tubo flessibile	Flex. pipe	Tuyau flex.	Bremsschlauch		1
	16	000040433	Fascetta	Clamp	Collier	Schelle		2
	17	707206014	Vite	Screw	Vis	Schraube		1
	18	037141445	Cappuccio	Cap	Capuchon	Kappe		1
	19	079654114	Interruttore idraulico-stop	Hydr. stop switch	Interrupteur stop hydr.	Bremslichtschalter		1
	20	42020010A	Guarnizione in rame	Washer	Rondelle	Scheibe		4
	21	079654184	Vite speciale	Screw	Vis	Schraube		1
	22	037041430	Tubo flessibile	Flex. pipe	Tuyau flex.	Bremsschlauch		1
	23	066441300	Pompa freno posteriore	Rear brake pump	Pompe frein arr.	Bremszylinder		1
	24	066439727	Ricambio raccordo	Kit	Kit	Satz		1
	25	066439732	Ricambio guarnizioni	Pump gasket set	Jeu joints pompe	Dichtungssatz		1
	26	066439741	Cuffia parapolvere	Dust cover	Pare poussière	Staubdeckel		1
	27	707006035	Vite	Screw	Vis	Schraube		2
	28	707310425	Vite	Screw	Vis	Schraube		2
	29	82510021A	Piastra portapinza	Plate	Plaque	Platte		1
	30	037080800	Pinza freno	Brake caliper	Etrier frein	Bremssattel		1

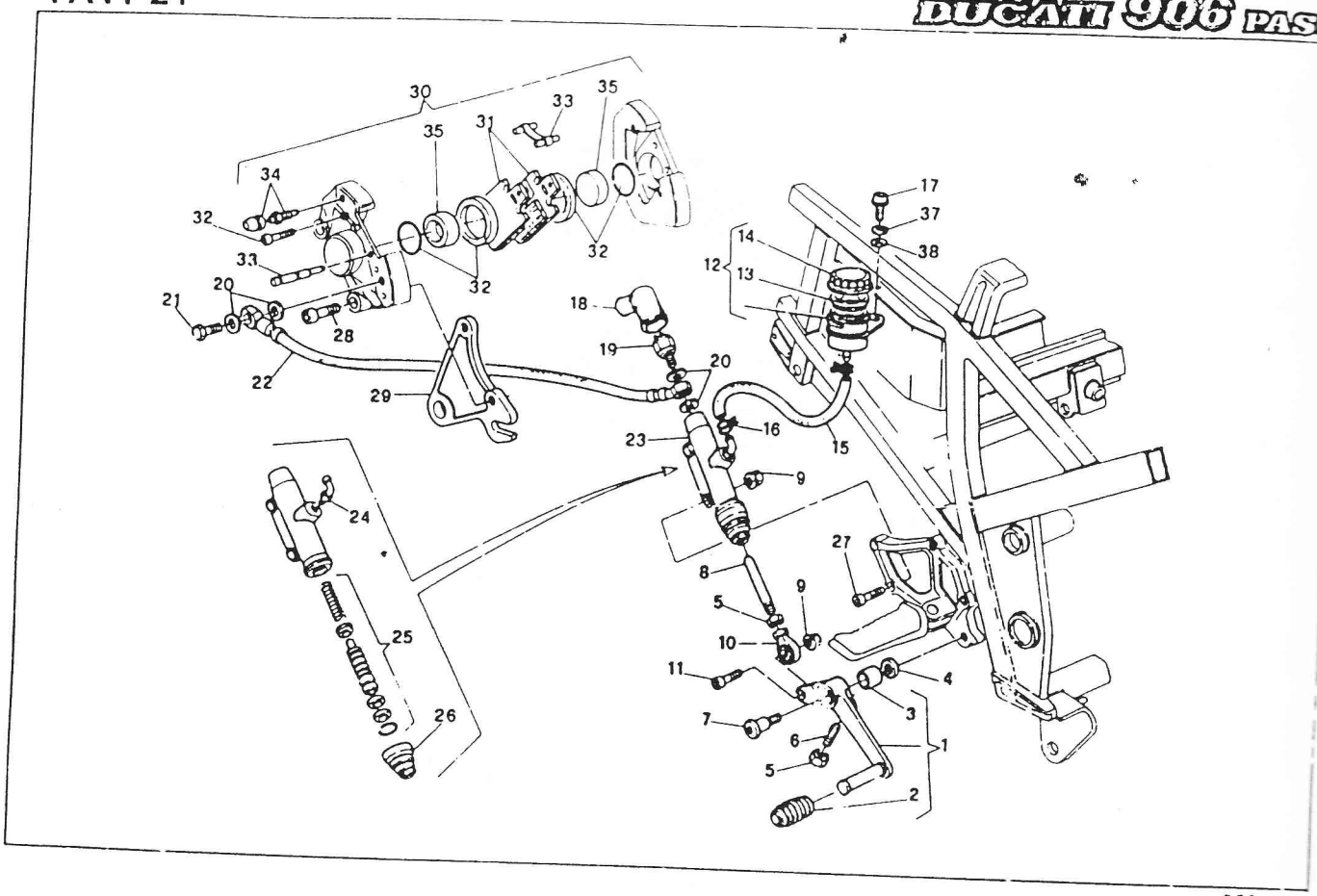

DUCATI	FRENO IDRAULICO POSTERIORE — REAR HIDRAULIC BRAKE FREIN HYDRAULIQUE ARRIERE — HINTERBREMSE	TAVOLA DRAWING TABLE BILD	21	906 PASO

NOTE NOTES NOTES NOTIZEN	POS. N.	N. CODICE CODE NO. Nr. CODE CODE Nr.	DENOMINAZIONE	DESCRIPTION	DESIGNATION	BEZEICHNUNG	VALIDITÀ VALIDITY VALIDITE GÜLTIG	QUANTITÀ QUANTITY QUANTITE MENGE
	31	037039760	Coppia pastiglie	Brake pads pair	Paire patin	Bremsklotzpaar		1
	32	037039770	Ricambio guarnizioni	Caliper gasket set	Jeu joints etrier	Dichtungssatz		1
	33	037039790	Ricambio perni	Pin repl. set	Jeu pivots	Stiftsatz		1
	34	0661[illegible]5490	Ricambio spurgo	Drain repl. set	Jeu vidange	Entlüftungsschraube		1
	35	079739752	Ricambio pistoncino	Piston repl. set	Jeu piston	Kolben		1
	36	079554112	Guarnizione in rame	Gasket	Joint	Dichtung		1
	37	732806002	Rosetta el	Spring washer	Rondelle elastique	Federscheibe		1
	38	069067060	Rosetta	Washer	Rondelle	Scheibe		1

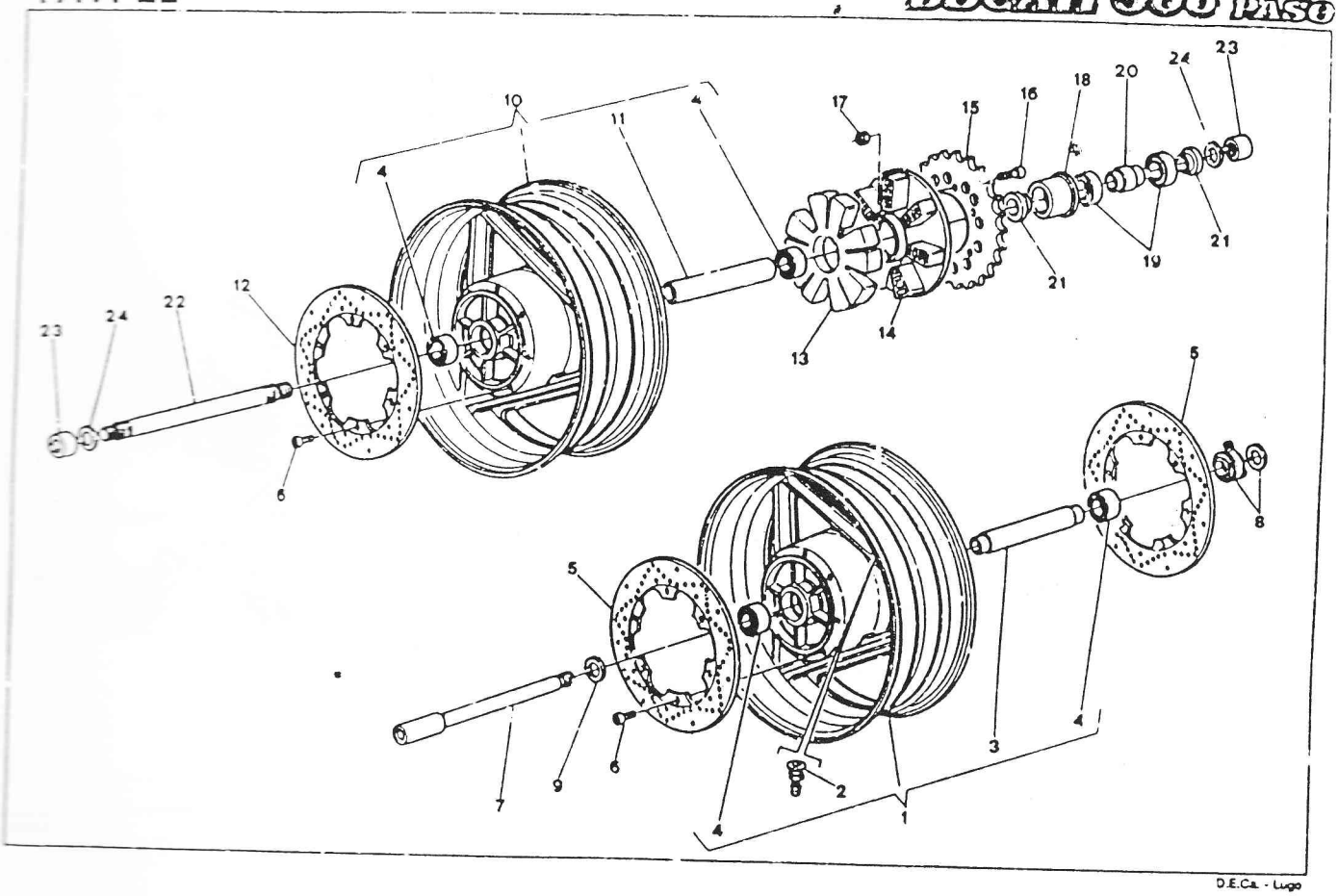

D.E.Ca. - Lugo

DUCATI	RUOTA ANTERIORE E POSTERIORE — FRONT AND REAR WHEEL ROUE AVANT ET ARRIERE — VORDERRAD UND HINTERRAD	TAVOLA DRAWING TABLE BILD	22	906 PASO

			DENOMINAZIONE	DESCRIPTION	DESIGNATION	BEZEICHNUNG	VALIDITÀ VALIDITY VALIDITE GÜLTIG	QUANTITÀ QUANTITY QUANTITE MENGE
	1	[illegible]30031A	Cerchio ruota ant. (bianco)	Front wheel (white)	Jante av. (blanc)	Felge (weiss)		1
	2	080377010	Valvola	Valve	Soupape	Ventil		2
	3	037077293	Distanziale cuscinetti	Distance piece	Entretoise	Distanzstück		1
	[illegible]	751622054	Cuscinetto	Bearing	Roulement	Kugellager		4
	5	037077340	Disco freno ant.	Front brake disc	Disque frein	Bremsscheibe		2
	6	70100[illegible]320	Vite TCEIR	Screw	Vis	Schraube		18
	7	037077330	Perno ruota ant.	Pin	Pivot	Achse		1
	8	037077[illegible]0	Gruppo coniachilometri	Speedo angle-drive	Renvoi compteur-Km.	Tachoantr.		1
	9	037077310	Rosetta piana lato dx.	Washer	Rondelle	Scheibe		1
	10	900[illegible]30031A	Cerchio ruota post. (bianco)	Rear wheel (white)	Jante arr. (blanc)	Felge (weiss)		1
	11	037040290	Distanziale cuscinetti	Distance piece	Entretoise	Distanzstück		1
	12	037040340	Disco freno post.	Rear brake disc	Disque frein arr.	Bremsschiebe		1
	13	07[illegible]30230	Parastrappi	Rubber	Caoutchouc	Gummidämpfer		1
	14	037040[illegible]0	Flangia porta corona	Flange	Bride	Flansch		1
	15	03778021[illegible]	Corona Z = 40	Crown Z = 40	Couronne Z = 40	Zahnkranz Z = 40		1
	—	03778031[illegible]	Corona Z = 34 CH-A	Crown Z = 34 CH-A	Couronne Z = 34 CH-A	Zahnkranz Z = 34 CH-A		1
	16	71526[illegible]140	Vite	Screw	Vis	Schraube		5
	17	7998089[illegible]	Dado el-stop	Nut	Ecrou	Mutter		5
	18	07078014[illegible]	Bussola	Bush	Douille	Buchse		1
	19	[illegible]22556	Cuscinetto	Bearing	Roulement	Kugellager		2
	20	[illegible]267	Distanziale	Distance piece	Entretoise	Distanzstück		1
	21	[illegible]	Distanziale	Distance piece	Entretoise	Distanzstück		2
	22	037080150	Perno ruota posteriore	Pin	Pivot	Achse		1
	23	037080360	Dado	Nut	Ecrou	Mutter		2
	24	037080270	Rosetta	Washer	Rondelle	Scheibe		2
*	—	49920032A	Ruota ant. completa (bianco) MICHELIN	Front wheel assy (white)	Roue avant compl. (blanc)	Vorderrad, kpl. (weiss)		1
*	—	50020032A	Ruota post. completa (bianco) MICHELIN	Rear wheel assy (white)	Roue arrière compl. (blanc)	Hinterrad, kpl. (weiss)		1
*	—	49920031A	Ruota ant. completa (bianco) PIRELLI	Front wheel assy (white)	Roue avant compl. (blanc)	Vorderrad, kpl. (weiss)		1
*	—	50020031A	Ruota post. completa (bianco) PIRELLI	Rear wheel assy (white)	Roue arrière compl. (blanc)	Hinterrad, kpl. (weiss)		1
			* Parti non fornite come ricambi	Spare parts not fournished	Parties pas fournies comme rechange	Ersatzteilen nicht geliefert		

TAV. 23

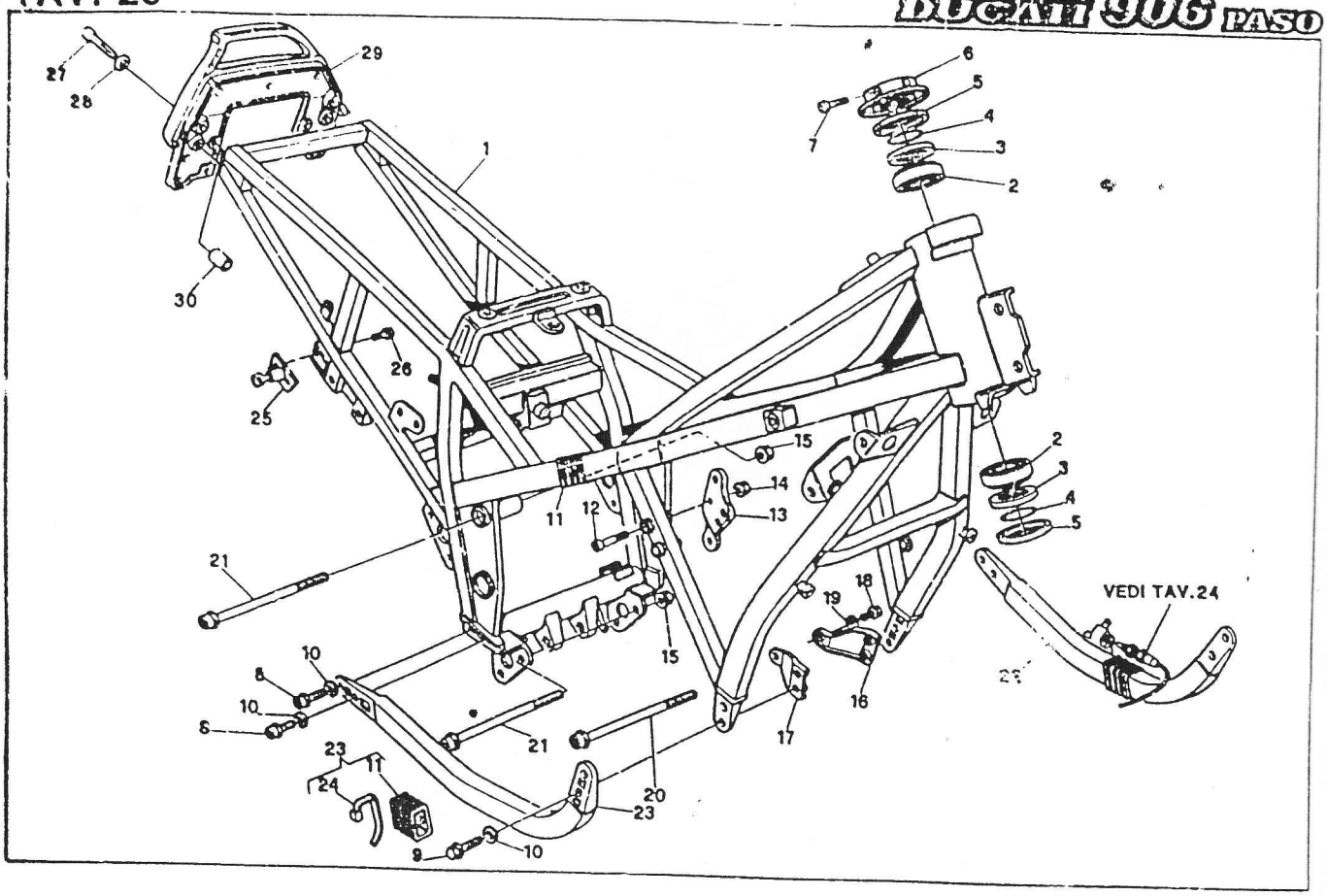

D.E.Ca. - Lugo

DUCATI	TELAIO — FRAME CADRE — RAHMEN	TAVOLA DRAWING TABLE BILD	23	906 PASO

NOTE NOTES NOTES BEMERK.	POS. Nr.	N. CODICE CODE NO. Nr. CODE CODE Nr.	DENOMINAZIONE	DESCRIPTION	DESIGNATION	BEZEICHNUNG	VALIDITÀ VALIDITY VALIDITE GULTIG	QUANTITÀ QUANTITY QUANTITE MENGE
	1	47010031A	Telaio	Frame	Cadre	Rahmen		1
	2	762604606	Cuscinetto a rulli conici	Bearing	Roulement	Kugellager		2
	3	037037020	Distanziale	Distance piece	Entretoise	Distanzstück		2
	4	46320046A	Guarnizione OR	O-Ring	O-Ring	O-Ring		2
	5	937817081	Anello di tenuta	Junk ring	Bague d'étanchéité	Dichtring		2
	6	037037030	Ghiera	Ring nut	Ecrou	Nutmutter		1
	7	707006020	Vite	Screw	Vis	Schraube		1
	8	707310425	Vite	Screw	Vis	Schraube		4
	9	707310435	Vite	Screw	Vis	Schraube		4
	10	064770010	Rosetta	Washer	Rondelle	Scheibe		8
	11	037083020	Tampone	Rubber buffer	Tampon	Stopfen		4
	12	707008055	Vite	Screw	Vis	Schraube		2
	13	82710091A	Piastrino	Plate	Plaque	Platte		1
	14	729908FN1	Dado	Nut	Ecrou	Mutter		2
	15	729910FF1	Dado	Nut	Ecrou	Mutter		3
	16	037091030	Piastrino	Plate	Plaque	Platte		1
	17	037091050	Piastrino	Plate	Plaque	Platte		1
	18	707210030	Vite	Screw	Vis	Schraube		2
	19	732710001	Rosetta	Washer	Rondelle	Scheibe		4
	20	77910121A	Vite	Screw	Vis	Schraube		2
	21	037091080	Vite	Screw	Vis	Schraube		1
	22	037091245	Culla mobile Sx.	L.H. cradle	Partie cadre G.	Rahmen L. (stück)		1
	23	037091240	Culla mobile Dx.	R.H. cradle	Partie cadre D.	Rahmen R. (stück)		1
	24	069191030	Fascetta	Clamp	Collier	Klemmschelle		2
	25	59840011A	Serratura per casco	Helmet lock	Serrure casque	Helmschloss		1
	26	709151613	Vite	Screw	Vis	Schraube		2
	27	040049045	Vite	Screw	Vis	Schraube		4
	28	732806002	Rosetta	Washer	Rondelle	Scheibe		4
	29	80610011A	Manigliona (nero)	Handle (black)	Poignée (noir)	Griff (Schwarz)		1
	30	71310131A	Distanziale	Distance piece	Entretoise	Distanzstück		4

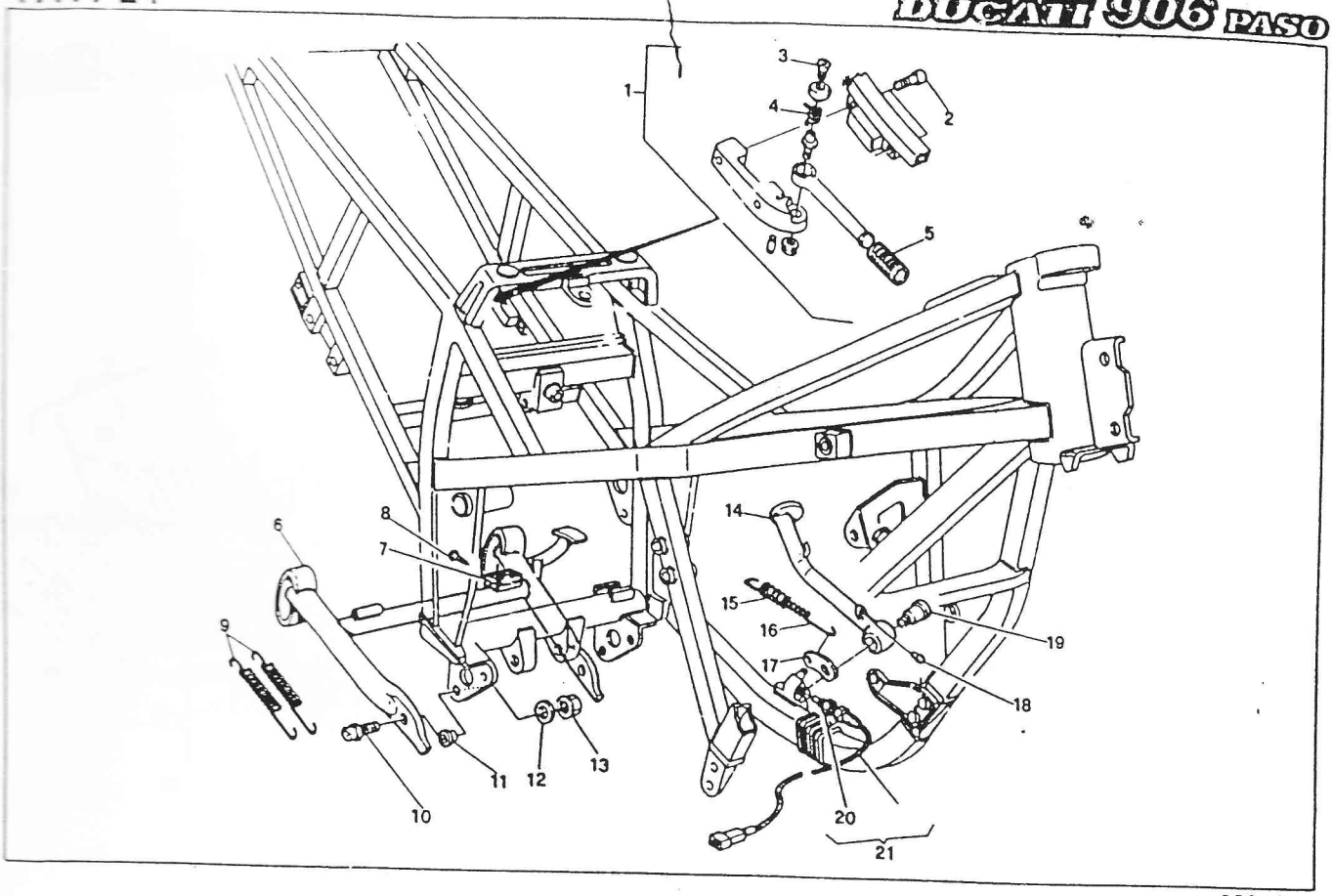

D.E.Ca. - Lugo

DUCATI	CAVALLETTI — STANDS BEQUILLES — STÄNDER	TAVOLA DRAWING TABLE BILD	24	906 PASO

POS. N.	N. CODICE CODE NO. Nr. CODE CODE Nr.	DENOMINAZIONE	DESCRIPTION	DESIGNATION	BENENNUNG	VALIDITÀ VALIDITY VALIDITE GÜLTIG	QUANTITÀ QUANTITY QUANTITE MENGE
1	037069300	Assieme maniglia di sollevamento	Handle assy	Poignee compl.	Handgriff Kpl.		1
2	715022136	Vite	Screw	Vis	Schraube		2
3	707806516	Vite	Screw	Vis	Schraube		1
4	037069345	Molla	Spring	Ressort	Feder		1
5	075507350	Gommino	Lever rubber	Caoutchouc	Gummistück		1
6	037012100	Cavalletto centrale	Central stand	Bequille centrale	Zentralständer		1
7	037091070	Pattino catena	Sliding pad	Coulisseau	Gleitschuh		1
8	722370654	Vite	Screw	Vis	Schraube		1
9	037012160	Molla	Spring	Ressort	Feder		2
10	707310430	Vite	Screw	Vis	Schraube		2
11	037012150	Distanziale	Spacer	Entretoise	Distanzstück		2
12	732710001	Rosetta	Washer	Rondelle	Scheibe		2
13	729910FF1	Dado	Nut	Ecrou	Mutter		2
14	037012503	Cavalletto laterale	Side stand	Bequille laterale	Seitenständer		1
15	037012530	Molla esterna	Spring	Ressort	Feder		1
16	037012540	Molla interna	Spring	Ressort	Feder		1
17	037012510	Piastrina	Rocker	Fléau	Bügel		1
18	000041196	Nottolino di arresto	Pawl	Pivot d'arrêt	Sperrklinke		1
19	037012523	Perno di rotazione	Pin	Pivot	Schraube		1
20	006212180	Dado	Nut	Ecrou	Mutter		2
21	037012590	Interruttore spia	Side stand switch	Interrupteur	Schalter		1

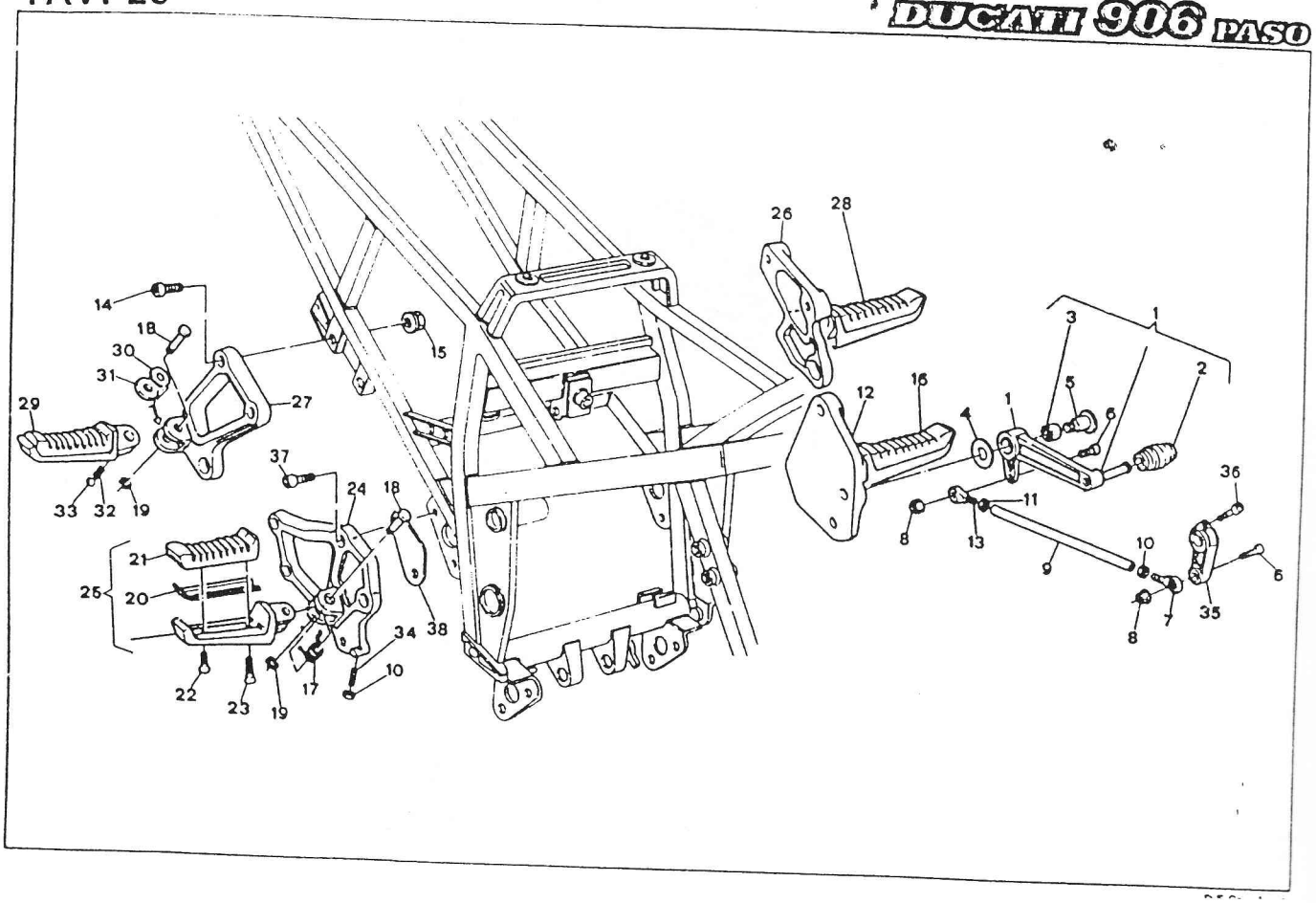

DUCATI	LEVA CAMBIO - PEDANE — GEARCHANGE LEVER - FOOT PEST COMMANDE DE VITESSE - REPOSE PIEDS — GANGSCHALTUNG - FUSSBRETT	TAVOLA DRAWING TABLE BILD	25	906 PASO

NOTE NOTES NOTES NOTEN	POS. N.	N. CODICE CODE NO. NR. CODE CODE NR.	DENOMINAZIONE	DESCRIPTION	DESIGNATION	BEZEICHNUNG	VALIDITÀ VALIDITY VALIDITE GÜLTIG	QUANTITÀ QUANTITY QUANTITE MENGE
	1	037069513	Leva comando cambio	Gearchange lever	Levier comm. vitesse	Schalthebel		1
	2	000026343	Gommino	Lever rubber	Caoutchouc levier	Gummistück		1
	3	037069525	Boccola	Bush	Douille	Buchse		1
	4	040070120	Rosetta	Washer	Rondelle	Scheibe		1
	5	037069530	Perno pedale	Pin	Pivot	Stift		1
	6	707006020	Vite	Screw	Vis	Schraube		2
	7	764010002	Snodo sferico	Articuled joint end	Bout joint articulé	Anschlussklemme		1
	8	729906FN1	Dado	Nut	Ecrou	Mutter		2
	9	037069540	Astina rinvio cambio	Gearchange rod	Tige comm. séléct.	Stange		1
	10	724506001	Dado	Nut	Ecrou	Mutter		2
	11	725140624	Dado sinistro	Nut	Ecrou	Mutter		1
	12	037069205	Piastra portapedana ant. Sx.	Front L H. plate	Plaque G. avant	Platte		1
	13	764010003	Snodo sferico sinistro	Articuled joint end	Bout joint articulé	Anschlussklemme		1
	14	715022128	Vite	Screw	Vis	Schraube		8
	15	729908FN1	Dado	Nut	Ecrou	Mutter		8
	16	037069850	Pedana ant. Sx. compl.	L.H. foot-rest	Repose-pieds G.	L. Fussraste		1
	17	037069910	Molla	Spring	Ressort	Feder		2
	18	037069920	Perno	Pin	Pivot	Stift		4
	19	735000827	Anello seeger	Seeger ring	Anneau seeger	Seegerring		4
	20	037069930	Piastrino	Plate	Plaque	Platte		4
	21	037069940	Copripedana in gomma	Rubber	Caoutchouc	Gummistück		4
	22	707505010	Vite	Screw	Vis	Schraube		4
	23	707505014	Vite	Screw	Vis	Schraube		4
	24	037069210	Piastra portapedana ant. Dx.	Front R.H. plate	Plaque D. avant	Platte		2
	25	037069855	Pedana ant. Dx. compl.	R.H. foot-rest	Repose-pieds D.	R. Fussraste		1
	26	037069215	Piastra portapedana post. Sx.	Rear L.H. plate	Plaque G. arriere	Platte		1
	27	037069220	Piastra portapedana post. Dx.	Rear R.H. plate	Plaque D. arriere	Platte		1
	28	037069860	Pedana post. Sx. compl.	Rear L.H. foot-rest	Repose pieds G. arriere	L. Fussraste		1
	29	037069865	Pedana post. Dx. compl.	Rear R.H. foot-rest	Repose pieds D. arriere	R. Fussraste		1
	30	037069970	Piastrino	Plate	Plaque	Platte		2

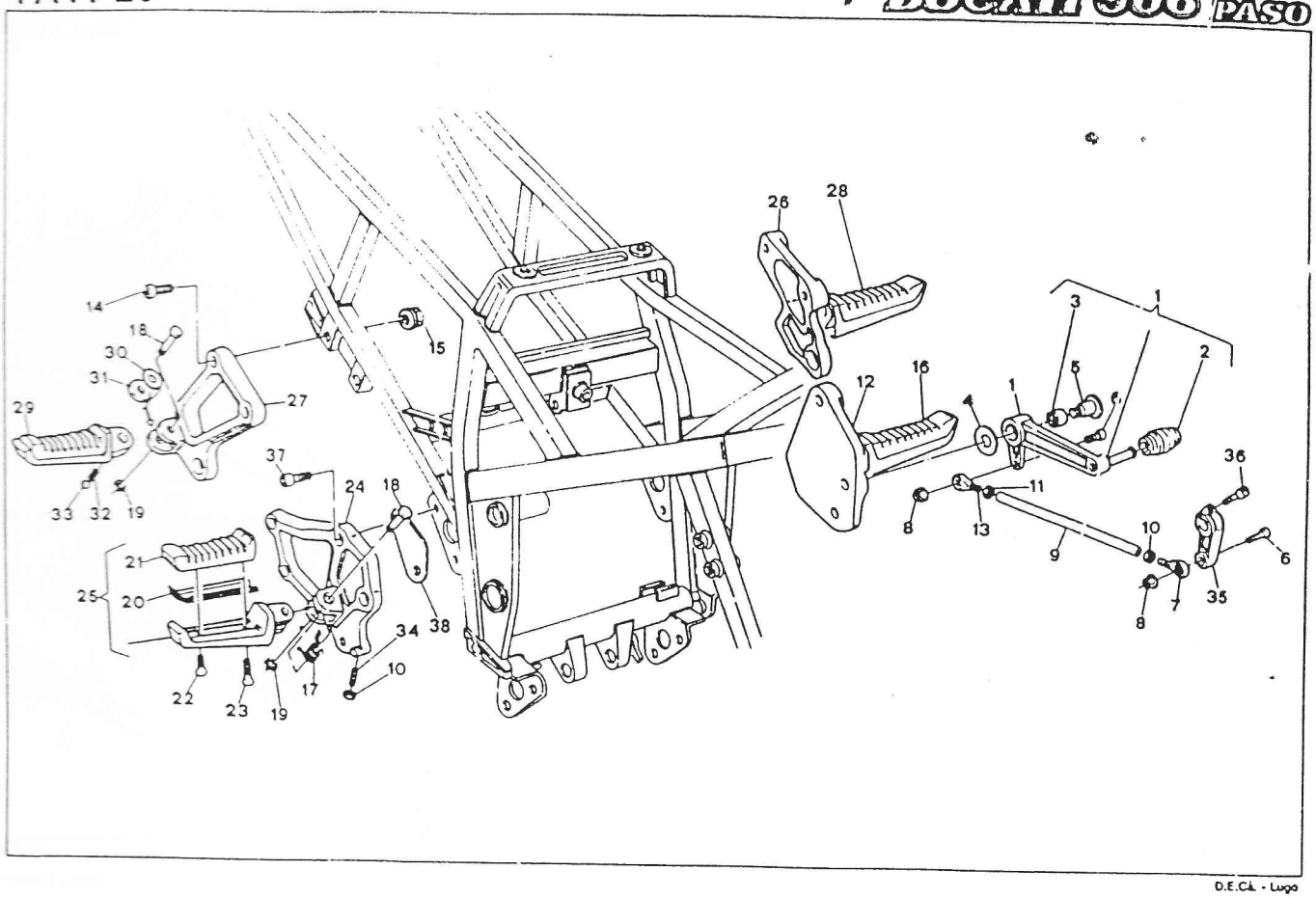

D.E.Ci. - Lugo

DUCATI	LEVA CAMBIO - PEDANE — GEARCHANGE LEVER - FOOT REST COMMANDE DE VITESSE - REPOSE PIEDS — GANGSCHALTUNG - FUSSBRETT	TAVOLA DRAWING TABLE BILD	25	906 PASO

NOTE NOTES NOTES NOTEN	POS. N.	N. CODICE CODE NO. NR. CODE CODE NR.	DENOMINAZIONE	DESCRIPTION	DESIGNATION	BEZEICHNUNG	VALIDITÀ VALIDITY VALIDITE GÜLTIG	QUANTITÀ QUANTITY QUANTITE MENGE
	31	037069980	Piastrino	Plate	Plaque	Platte		2
	32	037069990	Molla	Spring	Ressort	Feder		2
	33	768350659	Sfera	Ball	Bille	Kugel		2
	34	721301631	Vite	Screw	Vis	Schraube		1
	35	037069020	Levetta comando cambio	Gear control lever	Levier comm. vitesses	Schalthebel		1
	36	707006018	Vite	Screw	Vis	Schraube		1
	37	715022130	Vite	Screw	Vis	Schraube		2
	38	037089315	Piastrino	Plate	Plaque	Platte		1

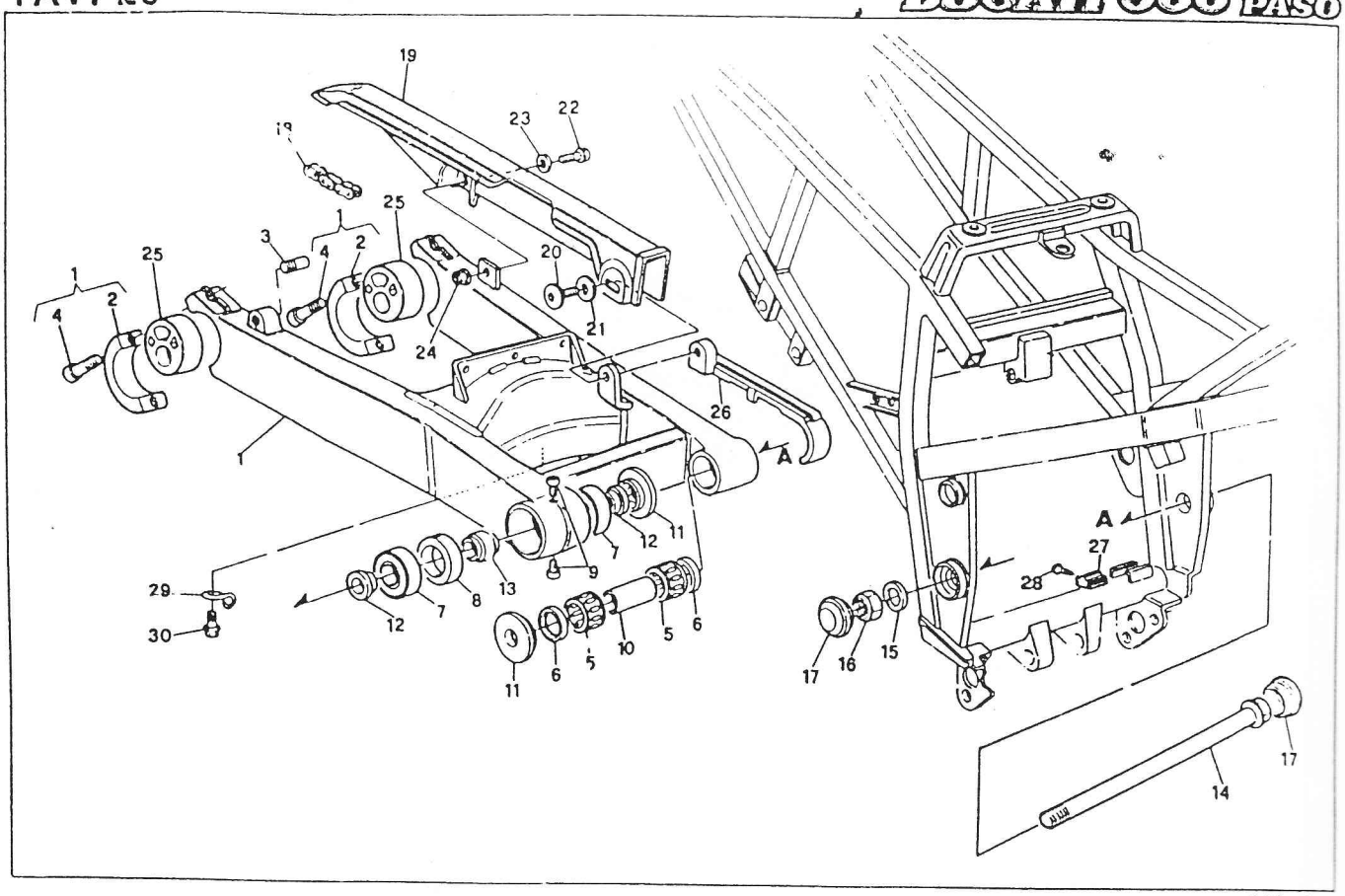

D.E.Ca. - Lugo

DUCATI	FORCELLONE - CATENA - COPRICATENA — FORK - CHAIN - CHAIN COVER FOURCHE - CHAINE - CARTER CHAINE — SCHWINGE - KETTE - KETTENKASTEN	TAVOLA DRAWING TABLE BILD	26	906 PASO

NOTE NOTES NOTES MARKE	POS. N.	N. CODICE CODE No. Nr. CODE CODE Nr.	DENOMINAZIONE	DESCRIPTION	DESIGNATION	BEZEICHNUNG	VALIDITÀ VALIDITY VALIDITE GÜLTIG	QUANTITÀ QUANTITY QUANTITE MENGE
	1	037040200	Forcellone posteriore	Rear fork	Fourche arriere	Hint. Schwinge		1
	2	037040225	Cavallotto	U-Bolt	Bride	Bügelbolzen		2
	3	037040240	Perno di riferimento	Pin	Pivot	Stift		1
	4	715032600	Vite	Screw	Vis	Schraube		4
	5	764000001	Astuccio a rullini	Bearing needle	Roulement a aiguilles	Nadellager		2
	6	041202295	Anello di tenuta	Seal ring	Bague d'étanchéité	Dichtring		2
	7	751632054	Cuscinetto	Bearing	Roulement	Kugellager		2
	8	037040245	Distanziale	Distance piece	Entretoise	Distanzstück		1
	9	715022112	Vite	Screw	Vis	Schraube		2
	10	037040250	Distanziale	Distance piece	Entretoise	Distanzstück		1
	11	037040255	Distanziale	Distance piece	Entretoise	Distanzstück		2
	12	037040260	Distanziale	Distance piece	Entretoise	Distanzstück		2
	13	037040265	Distanziale	Distance piece	Entretoise	Distanzstück		1
	14	037040270	Perno forcellone	Fork pin	Pivot fourche	Stift		1
	15	037040290	Rosetta	Washer	Rondelle	Scheibe		1
	16	729814NF1	Dado autofrenante	Nut	Ecrou	Mutter		1
	17	037037040	Tappo in gomma	Plug	Bouchon	Stopfen		2
	18	037014100	Catena	Chain	Chaine	Kette		1
	19	037014200	Copricatena	Chain cover	Carter-chaine	Kettenkasten		1
	20	037014220	Vite	Screw	Vis	Schraube		1
	21	037014230	Rosetta	Washer	Rondelle	Scheibe		1
	22	707206418	Vite	Screw	Vis	Schraube		1
	23	037014240	Rosetta	Washer	Rondelle	Scheibe		1
	24	729906FN1	Dado autofrenante	Nut	Ecrou	Mutter		1
	25	037080070	Eccentrico tendicatena	Chain adjuster	Tendeur de chaine	Kettensponner		2
	26	037040230	Pattino catena	Slider	Glissiere	Gleitbahn		1
	27	037091070	Pattino catena	Slider	Glissiere	Gleitbahn		1
	28	722370654	Vite	Screw	Vis	Schraube		1
	29	88110051A	Anello fermo tubo	Ring	Bague	Ring		1
	30	707205012	Vite	Screw	Vis	Schraube		1

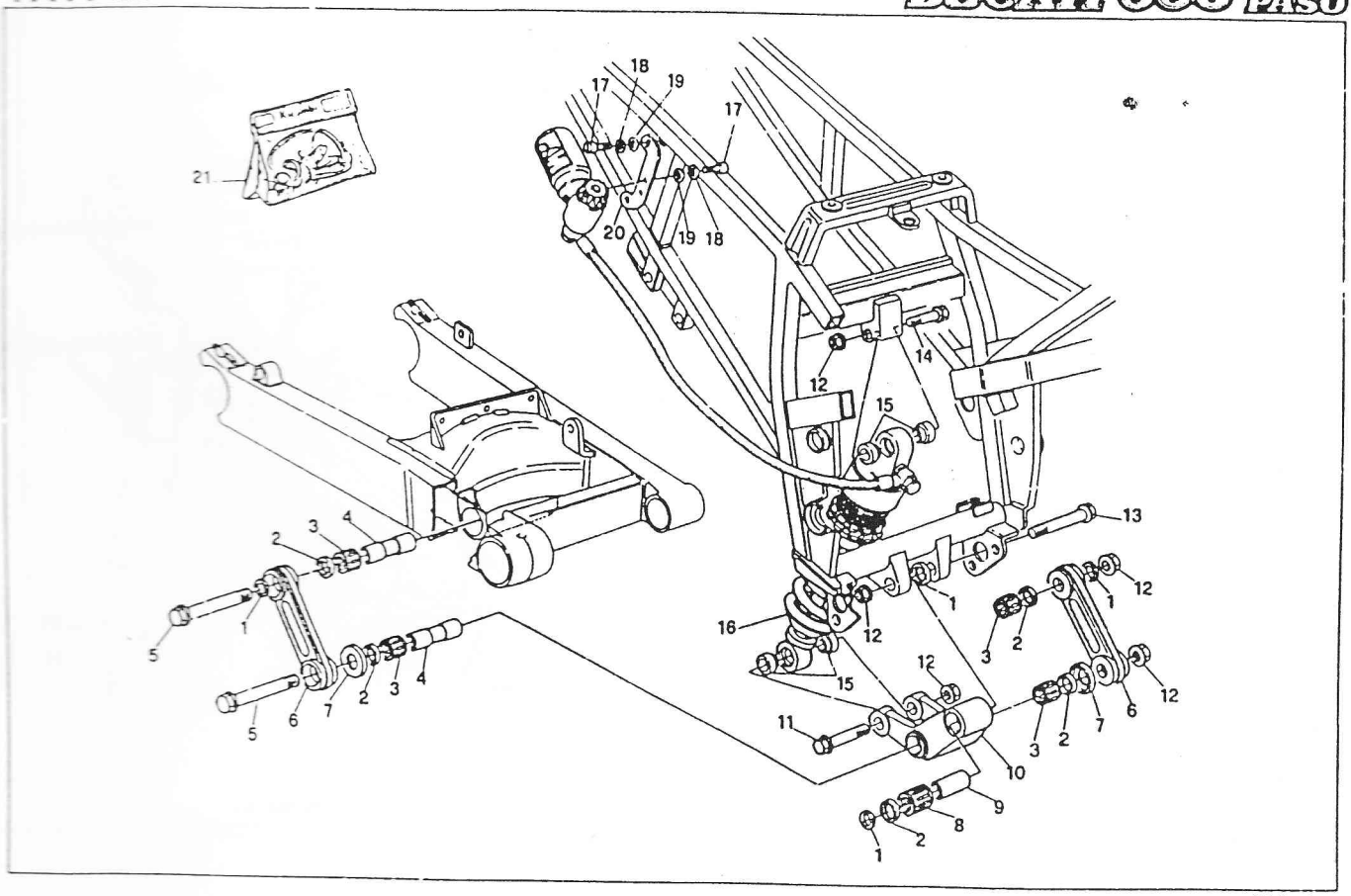

D.E.Ca. - Lugo

DUCATI	SOSPENSIONE POST. — REAR SUSPENSIONS SUSPENSIONS AR — HINTERFEDERUNG	TAVOLA DRAWING TABLE BILD	27	906 PASO

NOTE NOTES NOTES NOTIZ	POS. N.	N. CODICE CODE NO. NR. CODE CODE NR.	DENOMINAZIONE	DESCRIPTION	DESIGNATION	BEZEICHNUNG	VALIDITÀ VALIDITY VALIDITE GÜLTIG	QUANTITÀ QUANTITY QUANTITE MENGE
	1	079913090	Rosetta sp. 1	Washer	Rondelle	Scheibe		4
	–	079913091	Rosetta sp. 0,5	Washer	Rondelle	Scheibe		s.n.
	2	075549265	Anello di tenuta	Seal ring	Bague d'étancheità	Dichtring		6
	3	764000002	Astuccio a rullini	Bearing needle	Roulement a aiguilles	Nadellager		4
	4	037059020	Distanziale biella	Distance piece	Entretoise	Distanzstück		2
	5	037059030	Perno biella	Pin	Pivot	Stift		2
	6	037059010	Biellietta	Connecting rod	Biella connexion	Anlenkpleuelstange		2
	7	000043314	Scodellino	Return cap	Coupelle retour	Einstellhülse		2
	8	764000003	Astuccio a rullini	Bearing needle	Roulement a aiguilles	Nadellager		1
	9	037059060	Distanziale	Distance piece	Entretoise	Distanzstück		1
	10	037059015	Bilanciere	Arm	Culbuteur	Kipphebel		1
	11	037059080	Perno bilanciere - amm.	Pin	Pivot	Stift		1
	12	729912FF1	Dado autobloccante	Nut	Ecrou	Mutter		5
	13	037059070	Perno bilanciere - telaio	Pin	Pivot	Stift		1
	14	037059120	Perno amm. - Telaio	Pin	Pivot	Stift		1
	15	037059130	Distanziale	Distance piece	Entretoise	Distanzstück		4
	16	36520031A	Ammortizzatore Marzocchi	Shock-absorber	Amortisseur	Federbein		1
	17	715021616	Vite	Screw	Vis	Schraube		4
	18	732806002	Rosetta	Washer	Rondelle	Scheibe		4
	19	732706001	Rosetta	Washer	Rondelle	Scheibe		4
	20	82710251A	Staffa per amm.	Mounting	Bride	Feststellstütze		1
	21	36640011A	Kit revisione ammortizzatore	Shock/absorber overhaul kit	Jeu révision amortisseur			

TAV. 28

DUCATI 906 PASO

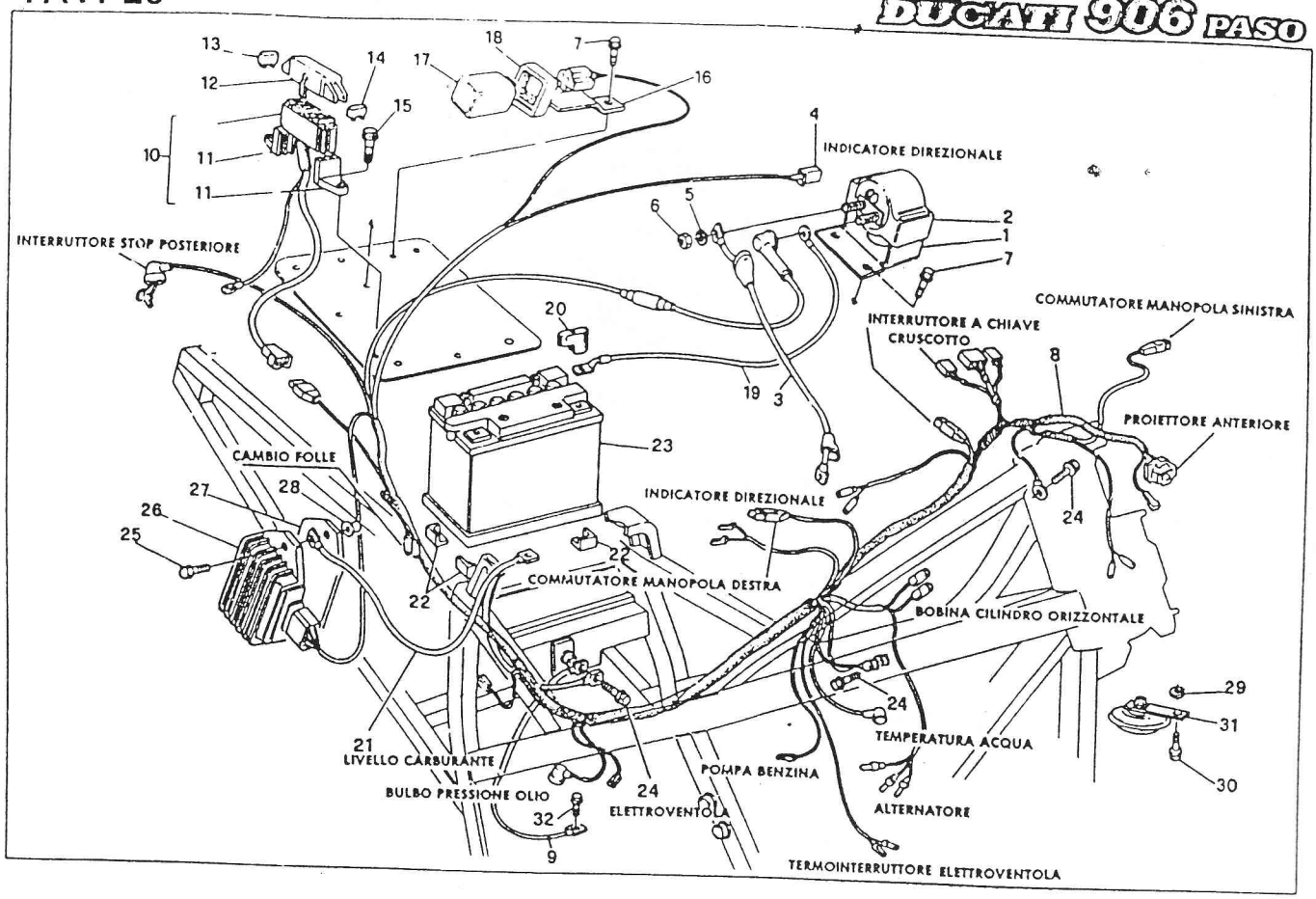

DUCATI	IMPIANTO ELETTRICO — ELECTRIC SYSTEM INSTALLATION ELECTRIQUE — ELEKTRISCHE ANLAGE	TAVOLA DRAWING TABLE BILD	28	9CS PASO

NOTE NOTES NOTES NOTIZ	POS. N.	N. CODICE CODE No. Nr. CODE CODE Nr.	DENOMINAZIONE	DESCRIPTION	DESIGNATION	BEZEICHNUNG	VALIDITÀ VALIDITY VALIDITE GÜLTIG	QUANTITÀ QUANTITY QUANTITE MENGE
	1	82910201A	Piastrino teleruttore	Plate	Plaque	Platte		1
	2	39740011A	Teleruttore	Remote switch	Télérupteur	Fernschalter		1
	3	51410051A	Cavo teleruttore-motorino avv.	Cable	Câble	Kabel		1
	4	000056803	Connettore	Connector	Connecteur	Verbinder		1
	5	734006N01	Rosetta	Washer	Rondelle	Scheibe		2
	6	41790306A	Dado	Nut	Ecrou	Mutter		2
	7	707205012	Vite	Screw	Vis	Schraube		3
	8	51010101A	Cablaggio elettrico	Wiring	Cablage	Kabelbaum		1
	9	51310021A	Cavo massa telaio-motore	Cable	Câble	Kabel		1
	10	39840031A	Scatola fusibili compl.	Fuse box	Boîte à fusibles	Sicherungsplatte		1
	11	067038481	Supporto	Support	Support	Halterung		2
	12	037038483	Coperchio	Cover	Couvercle	Deckel		1
	13	067038484	Fusibile 25A	Fuse	Fusibles	Sicherung		3
	14	067038485	Fusibile 7,5A	Fuse	Fusibles	Sicherung		2
	15	707205016	Vite	Screw	Vis	Schraube		2
	16	037038370	Piastrino	Plate	Plaque	Platte		1
	17	036138350	Intermittenza	Flash device	Intermittence	Blinkgeber		1
	18	036138360	Supporto in gomma	Flash holder	Support inter.	Aussetzungshalter		1
	19	51410011A	Cavo batteria-teleruttore	Cable	Câble	Kabel		1
	20	67210021A	Cappuccio morsetto	Cap	Capuchon	Sicherungskappe		1
	21	51310031A	Cavo massa regolatore-batt.-telaio	Cable	Câble	Kabel		1
	22	037072080	Tampone appoggio batteria	Buffer	Tampon	Stopfen		4
	23	39540021A	Batteria 12V-19A	Battery	Batterie	Batterie		1
	24	707206014	Vite	Screw	Vis	Schraube		3
	25	707206025	Vite	Screw	Vis	Schraube		2
	26	54040011A	Regolatore 300W	Regulator	Régulateur	Regler		1
	27	82710111A	Piastrino	Plate	Plaque	Platte		1
	28	036499020	Boccola elastica	Bushing	Douille	Buchse		2
	29	067092010	Rosetta	Washer	Rondelle	Scheibe		1
	30	707208012	Vite	Screw	Vis	Schraube		2
	31	000050555	Claxon	Horn	Avertisseur acoust.	Hupe		1

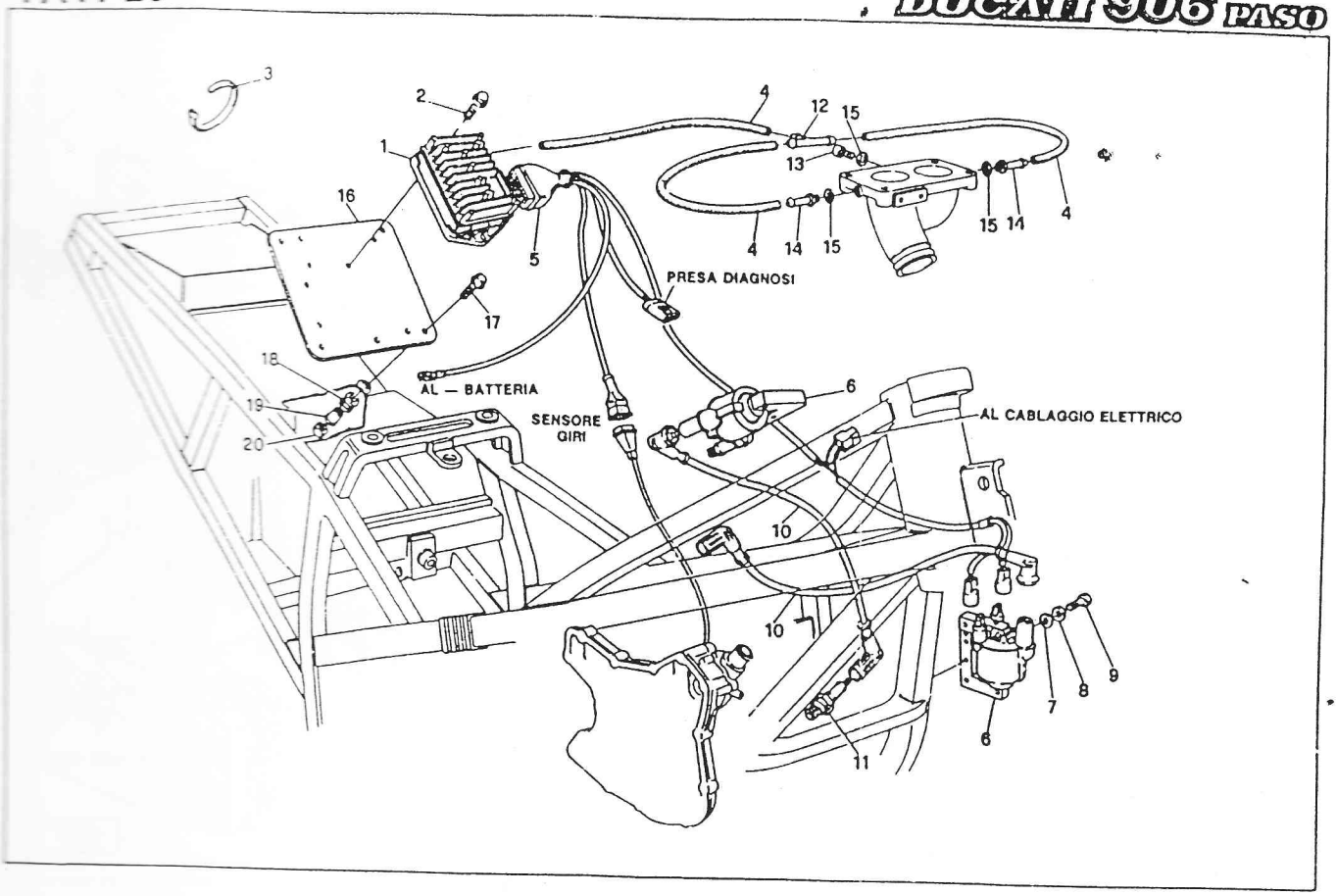

D.E.Ca. - Lugo

DUCATI	IMPIANTO ELETTRONICO — ELECTRONIC SYSTEM INSTALLATION ELECTRONIQUE — ELEKTRONISCHE ANLAGE	29	906 PASO

	POS. N.	N. CODICE CODE NO. N° CODE CODE N°	DENOMINAZIONE	DESCRIPTION	DESIGNATION	[redacted]	VALIDITÀ VALIDITY VALIDITE GÜLTIG	QUANTITÀ QUANTITY QUANTITE MENGE
	1	38240021A	Centralina acc. MARELLI	Electronic device	Dispositif électron.	Zündbox		1
	2	707205016	Vite	Screw	Vis	Schraube		2
	3	069191030	Fascetta	Strap	Collier	Halteband		10
	4	59010031A	Tubo centralina-collettore	Pipe	Tuyau	Verbindung		1
	5	51010051A	Cablaggio elettronico	Wiring harness	Cablage centr.	Kabelbaum		1
	6	28540011A	Bobina	Coil	Bobine	Zündspule		2
	7	001102030	Rosetta	Washer	Rondelle	Scheibe		4
	8	7201805002	Rosetta	Washer	Rondelle	Scheibe		4
	9	7701504318	Vite	Screw	Vis	Schraube		4
	10	67110021A	Cablaggio candela	Wiring harness	Cablage bougie	Kabelbaum		2
	11	067046090	Candela	Spark plug	Bougie	Zündkerze		2
	—	67040061A	Candela CH-A	Spark plug CH-A	Bougie CH-A	Zündkerze CH-A		2
	12	81440021A	Raccordo a "T"	"T" connection	Raccord à "T"	Anschluss "T"		1
	13	7701641298	Vite	Screw	Vis	Schraube		2
	14	81410061A	Raccordo	Connection	Raccord	Anschluss		2
	15	025070223	Guarnizione	Gasket	Joint	Dichtung		3
	16	54410011A	Piastra	Plate	Plaque	Platte		1
	17	707206025	Vite	Screw	Vis	Schraube		4
	18	037072020	Gommino	Rubber	Caoutchouc	Gummiduell		4
	19	037072030	Boccola	Bushing	Douille	Buchse		4
	20	729906FN1	Dado	Nut	Ecrou	Mutter		4

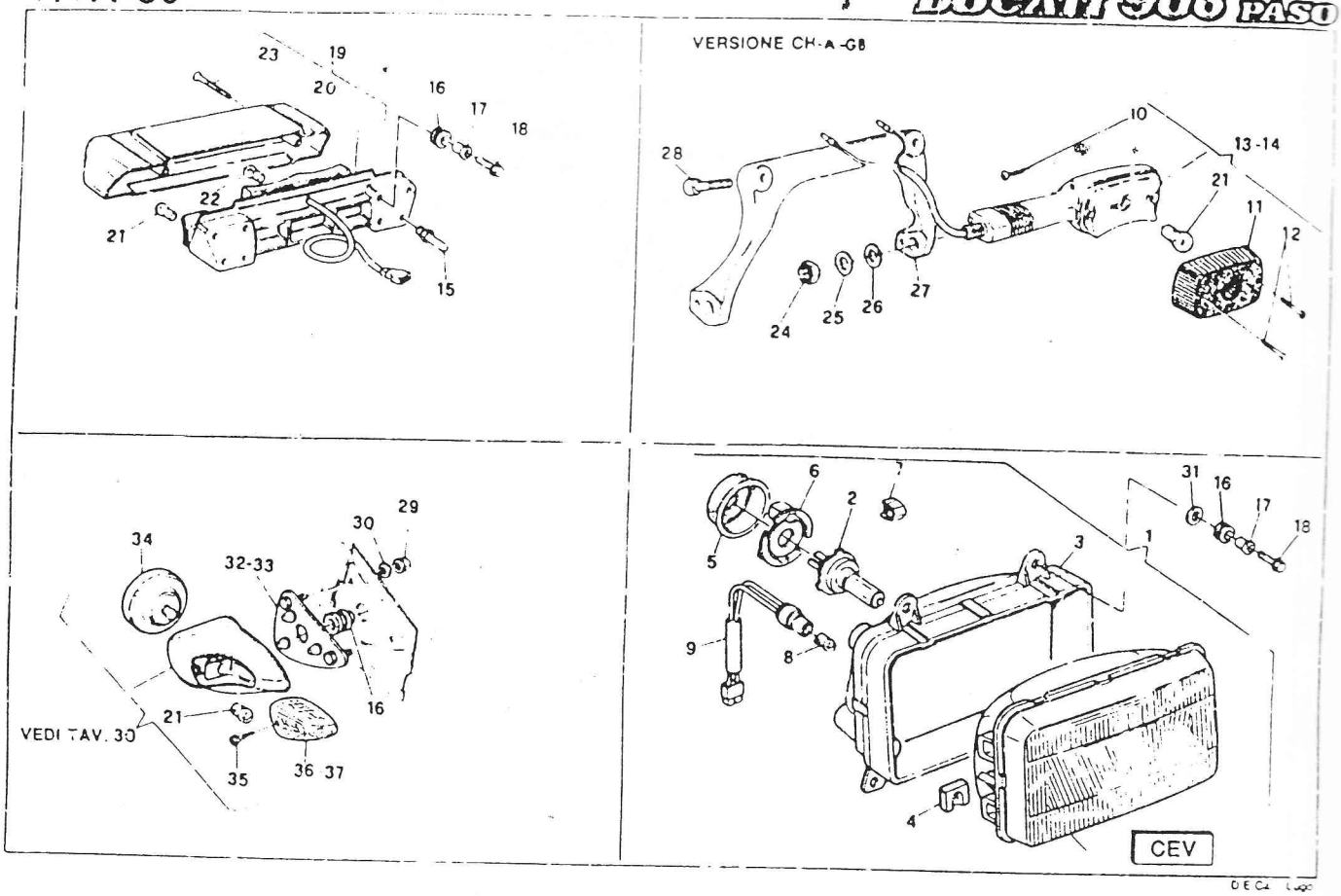

DUCATI	FANALI ANT.-POST. — FRNOT-REAR HEAD-LIGHT PHARES AV.-AR. — VORN-HINT SCHEINWERFEREN	TAVOLA DRAWING TABLE BILD	30	906 PASO

NOTE NOTES NOTES NOTES	POS. N.	N. CODICE CODE NO Nr. CODE CODE Nr.	DENOMINAZIONE	DESCRIPTION	DESIGNATION	BEZEICHNUNG	VALIDITÀ VALIDITY VALIDITE GÜLTIG	QUANTITÀ QUANTITY QUANTITE MENGE
	1	037032600	Proiettore compl	Head-light assy	Phare complet	Scheinwerfer, Kpl		1
	—	037032610	Proiettore compl guida Sx GB	Head-light assy GB	Phare complet GB	Scheinwerfer, Kpl GB		1
	2	079638305	Lampada 55/60W	Bulb	Lampe	Birne		1
	3	037032620	Corpo fanale	Head-light body	Corps phare	Lampenkorper		1
	4	037032690	Piastrina	Plate	Plaque	Platte		1
	5	037032680	Protezione	Guard	Protection	Schutz		1
	6	067538222	Ghiera portalampada	Ring nut	Collier	Nutmutter		1
	7	037032685	Innesto rapido	Lock	Fermet	Verschluss		1
	8	065938226	Lampada 4W	Bulb	Lampe	Birne		1
	9	037032625	Cablaggio luce posiz	Wiring harness	Cablage	Kabelbaum		1
	10	000036241	Vite	Screw	Vis	Schraube		1
	11	000042937	Coppetta	Cup	Cuvette	Rückstrahler		4
	12	722370721	Vite	Screw	Vis	Schraube		2
	13	000046194	Indicatore direz Dx CH-A-GB	R.H. blinker CH-A-GB	Clignotant D. CH-A-GB	Blinker R. CH-A-GB		4
	14	000046195	Indicatore direz Sx CH-A-GB	L.H. blinker CH-A-GB	Clignotant G. CH-A-GB	Blinker L. CH-A-GB		1
	15	037032390	Piolo	Pin	Pivot	Stift		1
	16	037072020	Antivibrante	Silent-block	Silent-block	Silentblock		4
	17	037072030	Boccola	Bush	Douille	Buchse		10
	18	707206025	Vite	Screw	Vis	Schraube		8
	19	037074100	Fanalino post	Tail-light assy	Feu arrière	Rücklicht		4
	—	037032503	Fanalino post. CH-A-GB	Tail-light CH-A-GB	Feu arrière CH-A-GB	Rücklicht CH-A-GB		1
	20	037032780	Coppetta	Lens	Cuvette	Rückstrahler		1
	—	037032383	Coppetta CH-A-GB	Lens CH-A-GB	Cuvette CH-A-GB	Rückstrahler CH-A-GB		1
	21	037099415	Lampada 12V-21W	Bulb	Lampe	Birne		1
	22	034074290	Lampada 12V 5/21W	Bulb	Lampe	Birne		4
	23	722370655	Vite	Screw	Vis	Schraube		2
	24	60N115088	Dado	Nut	Ecrou	Mutter		2
	25	60N115508	Rosetta piana	Washer	Rondelle	Scheibe		2
	26	60N115541	Rosetta elastica	Spring washer	Rondelle elastique	Federscheibe		2
	27	82910161A	Supporto CH-A-GB	Support CH-A-GB	Support CH-A-GB	Halter CH-A-GB		1
	28	040029110	Vite	Screw	Vis	Schraube		2

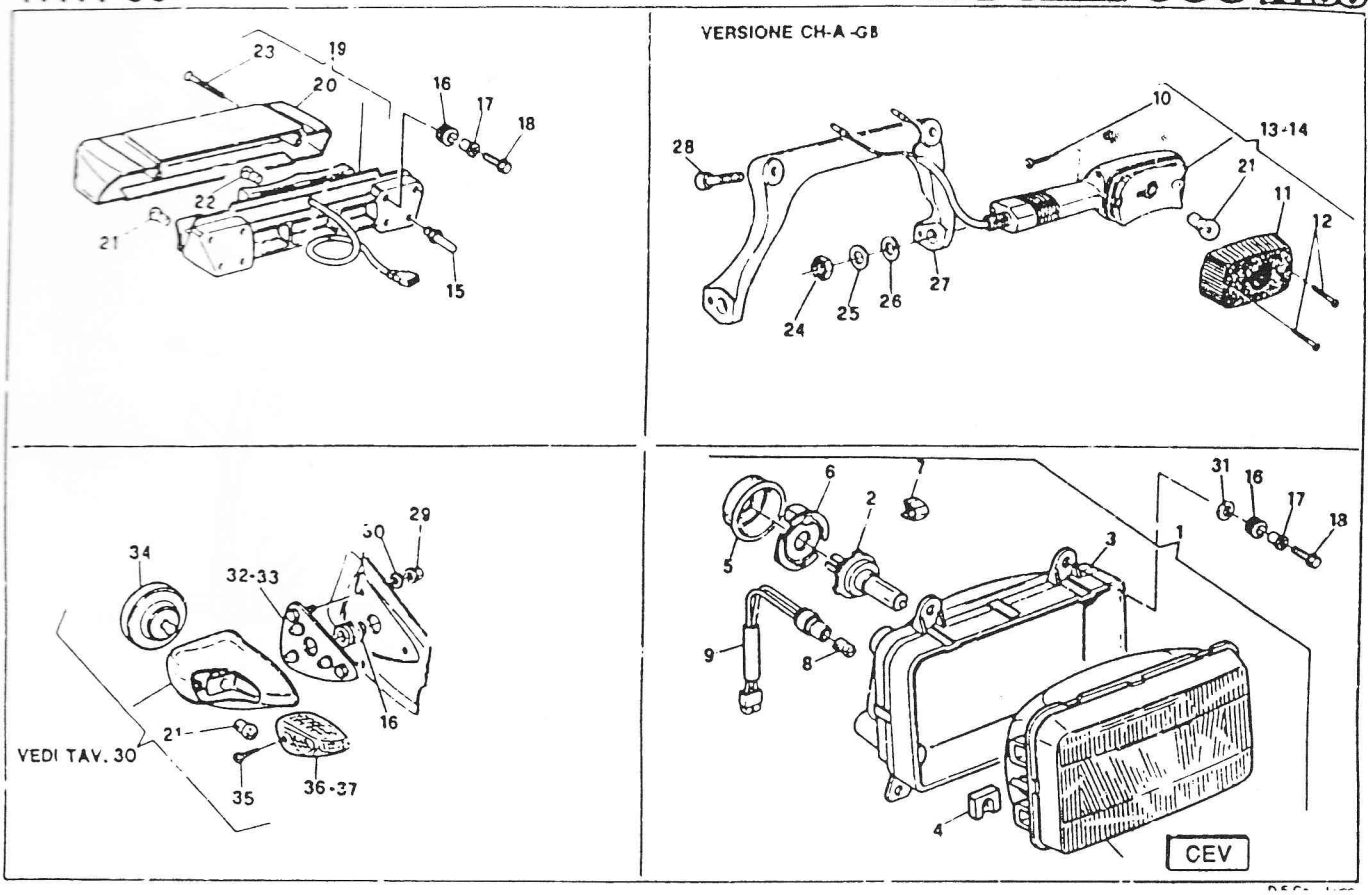

DUCATI	FANALI ANT.-POST. — FRNOT-REAR HEAD LIGHT PHARES AV.-AR. — VORN-HINT SCHEINWERFEREN	TAVOLA DRAWING TABLE BILD	30	906 PASO

NOTE REMARKS NOTES BEMERK.	POS. N.	N. CODICE CODE NO. N°. CODE CODE Nr.	DENOMINAZIONE	DESCRIPTION	DESIGNATION	BEZEICHNUNG	VALIDITÀ VALIDITY VALIDITE GÜLTIG	QUANTITÀ QUANTITY QUANTITE MENGE
	29	729905FN1	Dado	Nut	Ecrou	Mutter		6
	30	040016560	Rosetta	Washer	Rondelle	Scheibe		6
	31	067083010	Distanziale	Spacer	Entretoise	Distanzstück		4
	32	037099440	Piastrino Dx.	R.H. plate	Plaque droite	Platte, R.		1
	33	037099430	Piastrino Sx.	L.H. plate	Plaque gauche	Platte, L.		1
	34	037099410	Specchio nudo	Mirror	Miroir	Spiegel		2
	35	722310871	Vite	Screw	Vis	Schraube		2
	36	037099420	Coppetta direz. Dx.	R.H. cup	Cuvette D.	Rückstrahler R.		1
	37	037099425	Coppetta direz. Sx.	L.H. cup	Cuvette G.	Rückstrahler L.		1

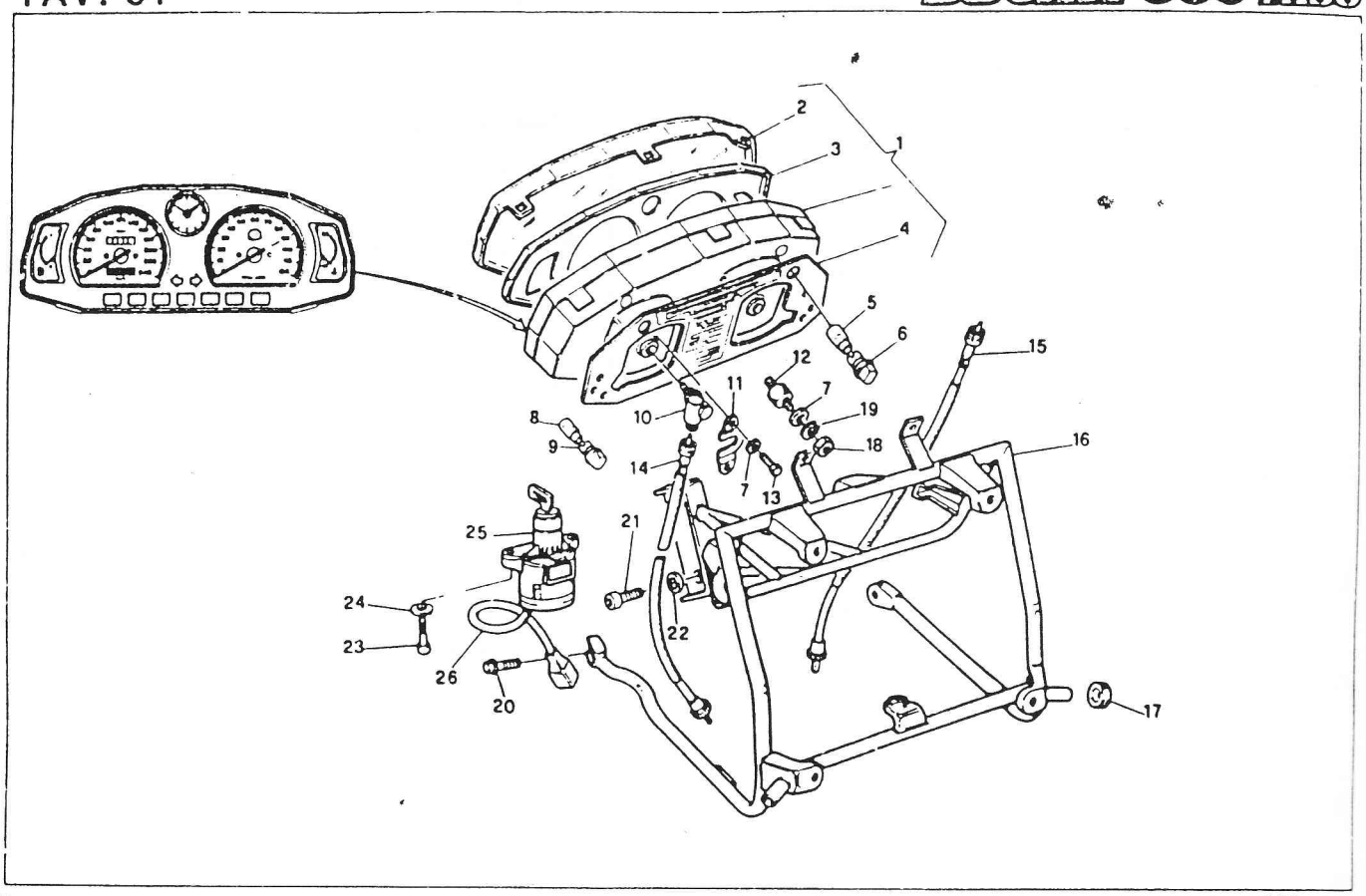

D.E.Ca. - Lugo

DUCATI	CRUSCOTTO - STRUMENTI — DASHBOARD - INSTRUMENTS TABLEAU DE BORD - INSTRUMENTS — INSTRUMENTENBRETT - INSTRUMENTE	TAVOLA DRAWING TABLE BILD	31	906 PASO

NOTE NOTES NOTES NOTES	POS. N.	N. CODICE CODE No. Nr. CODE CODE Nr.	DENOMINAZIONE	DESCRIPTION	DESIGNATION	BEZEICHNUNG	VALIDITÀ VALIDITY VALIDITE GULTIG	QUANTITÀ QUANTITY QUANTITE MENGE
	1	40020021A	Cruscotto compl.	Complete dashboard	Tableau de bord compl.	Instrumentenbrett		1
	—	40020041A	Cruscotto compl. (contamiglia) GB	Complete dashboard GB	Tableau de bord compl. GB	Instrumentenbrett GB		1
	2	037033620	Vetro di protezione	Protection	Protection	Schutzglas		1
	3	037033625	Pannello strumenti	Instruments panel	Panneau instruments	Instrumentenbrett		1
	4	037033650	Circuito stampato	Printed circuit	Circuit imprimé	Gedruckte schaltung		1
	5	037033645	Lampada 2W	Lamp	Lampe	Birne		2
	6	037033641	Portalampada	Lamp holder	Douille	Lampenfassung		2
	7	001061660	Rosetta	Washer	Rondelle	Scheibe		7
	8	000020602	Lampada 1,2W	Lamp	Lampe	Birne		9
	9	037033640	Portalampada	Lamp holder	Douille	Lampenfassung		9
	10	000043141	Rinvio ad angolo	Angle drive	Renvoi	Vorgelege		2
	11	000043142	Supporto rinvio	Plate	Plaque	Platte		2
	12	037033630	Antivibrante	Silent-block	Silent-bloc	Silentblock		3
	13	040446065	Vite	Screw	Vis	Schraube		4
	14	40310011A	Cavo contachilometri/miglia	Speedometer cable	Câble compteur-km	Tachokabel		1
	15	037038720	Cavo contagiri	Rev. counter cable	Câble compte-tours	Drehzahlmesserkabel		1
	16	47010061A	Telaietto anteriore	Support	Support	Rahmen		1
	17	000017847	Tampone	Rubber	Caoutchouc	Gummistück		2
	18	724304001	Dado	Nut	Ecrou	Mutter		3
	19	734630449	Rosetta	Washer	Rondelle	Scheibe		3
	20	707206014	Vite	Screw	Vis	Schraube		2
	21	715022121	Vite	Screw	Vis	Schraube		2
	22	732808002	Rosetta	Washer	Rondelle	Scheibe		2
	23	77940011A	Vite	Screw	Vis	Schraube		2
	24	734008N01	Rosetta	Washer	Rondelle	Scheibe		2
	25	65240011A	Interruttore a chiave	Key switch	Commutateur à clé	Schlüsselschalter		1
	26	51010031A	Cablaggio	Wiring	Cablage	Kabelbaum		1

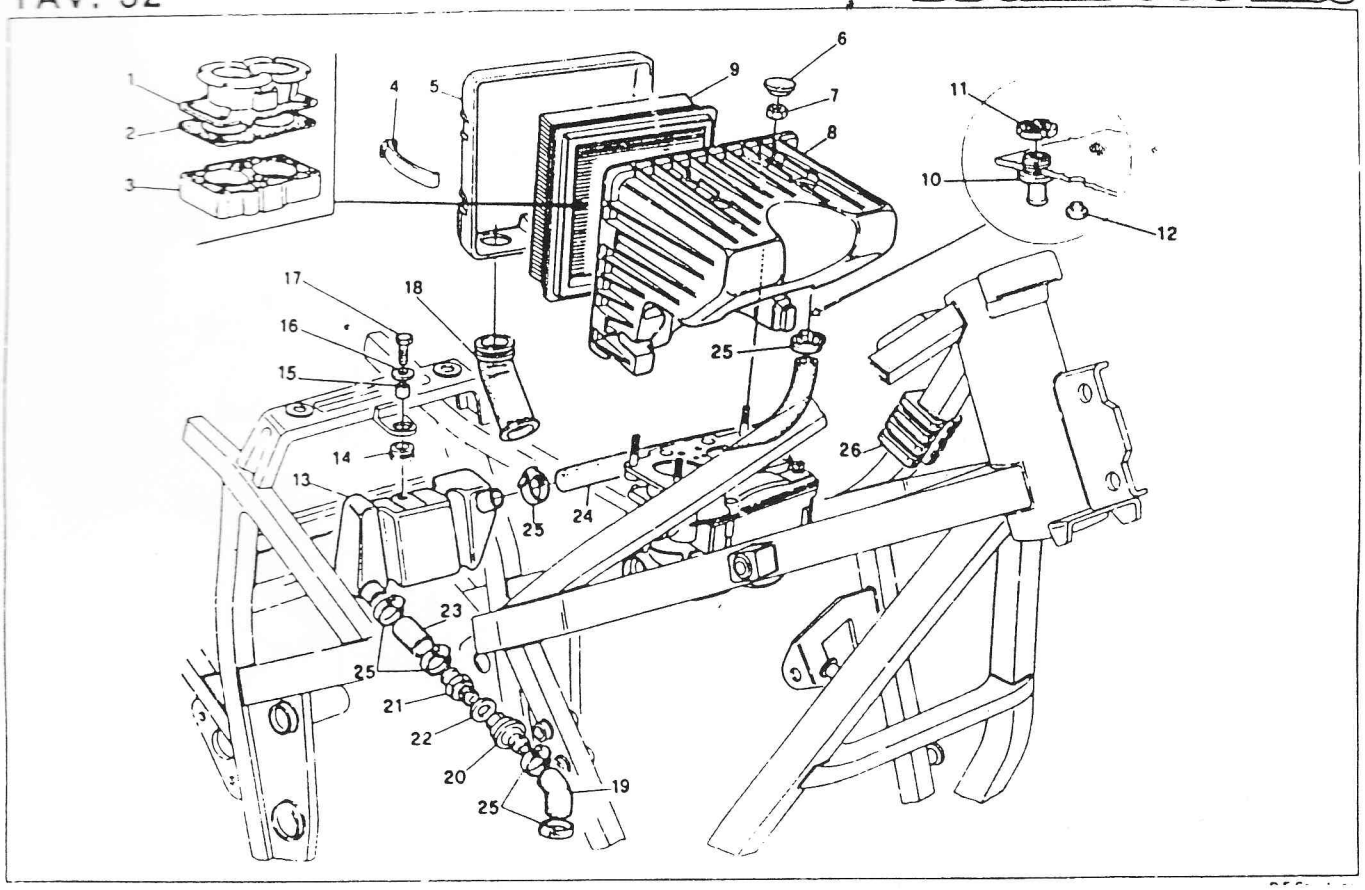

DUCATI	ASPIRAZIONE E FILTRO ARIA — AIR BOX AND FILTER ASPIRATION ET FILTRE — EINLASS UND FILTER	TAVOLA DRAWING TABLE BILD	32	906 PASO

	POS. N.	N. CODICE CODE No. No. CODE CODE Nr.	DENOMINAZIONE	DESCRIPTION	DESIGNATION	BEZEICHNUNG	VALIDITÀ VALIDITY VALIDITE<GÜLTIG	QUANTITÀ QUANTITY QUANTITE MENGE
	1	037095650	Presa d'aria	Air inlet horn	Prise d'air	Ansaugtrichter		1
	2	037095010	Guarnizione	Gasket	Joint	Dichtung		3
	3	71310261A	Distanziale	Spacer	Entretoise	Distanzstück		1
	4	037095660	Gancio elastico	Elastic clamp	Collier élastique	Federschelle		4
	5	24610011A	Coperchio scatola	Cover	Couvercle filtre	Deckel		1
	6	037095670	Tappo in gomma	Rubber	Caoutchouc	Gummistück		4
	7	729905FN1	Dado	Nut	Ecrou	Mutter		4
	8	44210021A	Scatola filtro aria	Air filter box	Boîte filtre	Filterkasten		1
	9	037098610	Elemento filtrante	Air filter	Element filtrant	Filterelement		1
	10	66810051A	Bocchettone	Pipe union	Goulotte	Stutzen		1
	11	768002054	Ghiera	Ring nut	Embout	Nutmutter		1
	12	037091440	Tappo in gomma	Rubber	Caoutchouc	Gummistück		2
	13	037095520	Serbatoio di compensazione	Oil tank	Réservoir huile	Oeltank		1
	14	079772068	Gommino	Rubber	Caoutchouc	Gummistück		1
	15	096074040	Distanziale	Distance piece	Entretoise	Distanzstück		1
	16	069067060	Rosetta	Washer	Rondelle	Scheibe		1
	17	706106016	Vite	Screw	Vis	Schraube		1
	18	037095680	Cornetto presa d'aria	Pipe	Manchon	Gummimuffe		2
	19	87610131A	Tubo	Pipe	Tuyau	Verbindung		1
	20	59310011A	Valvola	Valve	Soupape	Ventil		1
	21	66810211A	Bocchettone	Pipe union	Goulotte	Stutzen		1
	22	78710011A	Guarnizione	Gasket	Joint	Dichtung		1
	23	87610121A	Tubo	Pipe	Tuyau	Verbindung		1
	24	87610231A	Tubo	Pipe	Tuyau	Verbindung		1
	25	74140021A	Fascetta	Clamp	Collier	Klammschelle		6
	26	86610021A	Tampone	Rubber	Caoutchouc	Gummistück		2

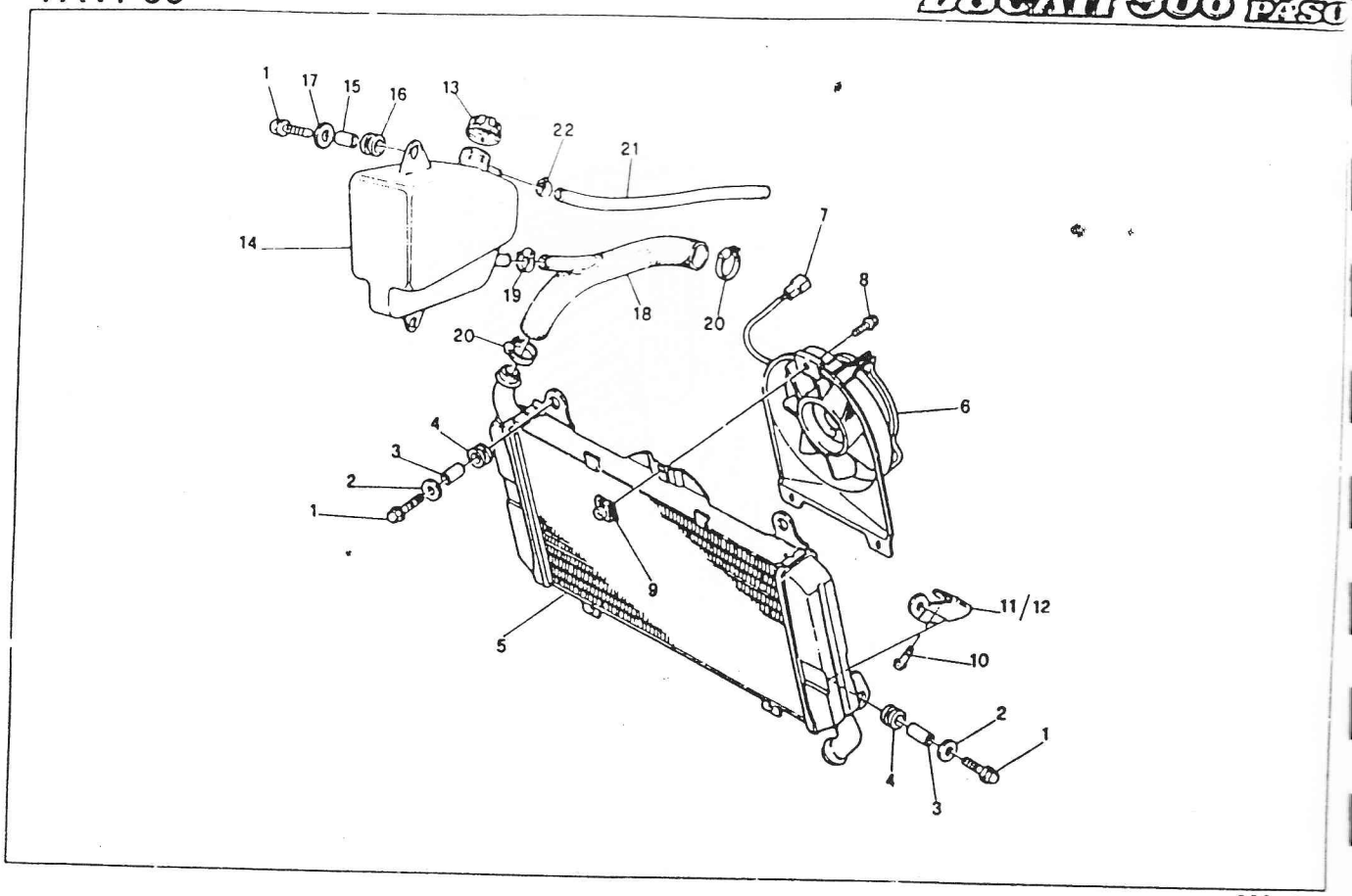

D E Cal - Lugo

DUCATI	RADIATORE — RADIATOR ASSY RADIATEUR — WASSERKUEHLER	TAVOLA DRAWING TABLE BILD	33	906 PASO

NOTE NOTES NOTES MARKE	POS. N.	N. CODICE CODE No. Nr. CODE CODE Nr.	DENOMINAZIONE	DESCRIPTION	DESIGNATION	BEZEICHNUNG	VALIDITÀ VALIDITY VALIDITE GÜLTIG	QUANTITÀ QUANTITY QUANTITE MENGE
	1	707206025	Vite	Screw	Vis	Schraube		6
	2	000005801	Rosetta	Washer	Rondelle	Scheibe		4
	3	000041583	Distanziale	Distance-piece	Entretoise	Distanzstück		4
	4	000041582	Antivibrante	Silent-block	Silent-bloc	Silentblock		4
	5	54840011A	Radiatore acqua	Radiator assy	Radiateur d'eau	Wasserkuehler		1
	6	55040021A	Elettroventola	Blower assy, w/shround	Electrorotor	Elektrolüfterrad		1
	7	38640031A	Connettore	Connection	Attache-cable	Kabelbinder		1
	8	77940031A	Vite	Bolt, w/washer	Vis	Schraube		3
	9	74640021A	Dado	Nut, plate	Ecrou	Mutter		3
	10	707206014	Vite	Screw	Vis	Schraube		2
	11	83010111A	Staffa Dx.	R.H. mounting	Bride D	Feststellstütze, R.		1
	12	83010121B	Staffa Sx.	L.H. mounting	Bride G.	Feststellstütze, L.		1
	13	000053734	Tappo	Cap	Bouchon	Deckel		1
	14	58510031A	Vaso espansione	Expansion tank	Vas expansion	Expansionsgefäss		1
	15	037072030	Boccola	Bush	Douille	Buchse		2
	16	037072020	Gommino	Rubber	Caoutchouc	Gummistück		2
	17	067059010	Rosetta	Washer	Rondelle	Scheibe		2
	18	80010091A	Manicotto	Sleeve	Manchon	Muffe		1
	19	74140141A	Fascetta D.22	Clamp	Collier	Klemmschelle		1
	20	74140061A	Fascetta D.30	Clamp	Collier	Klemmschelle		1
	21	80010161A	Tubo sfiato	Drain pipe	Conduit trop plein	Ablauphtung		1
	22	74140011A	Fascetta D.12	Clamp	Collier	Klemmschelle		1

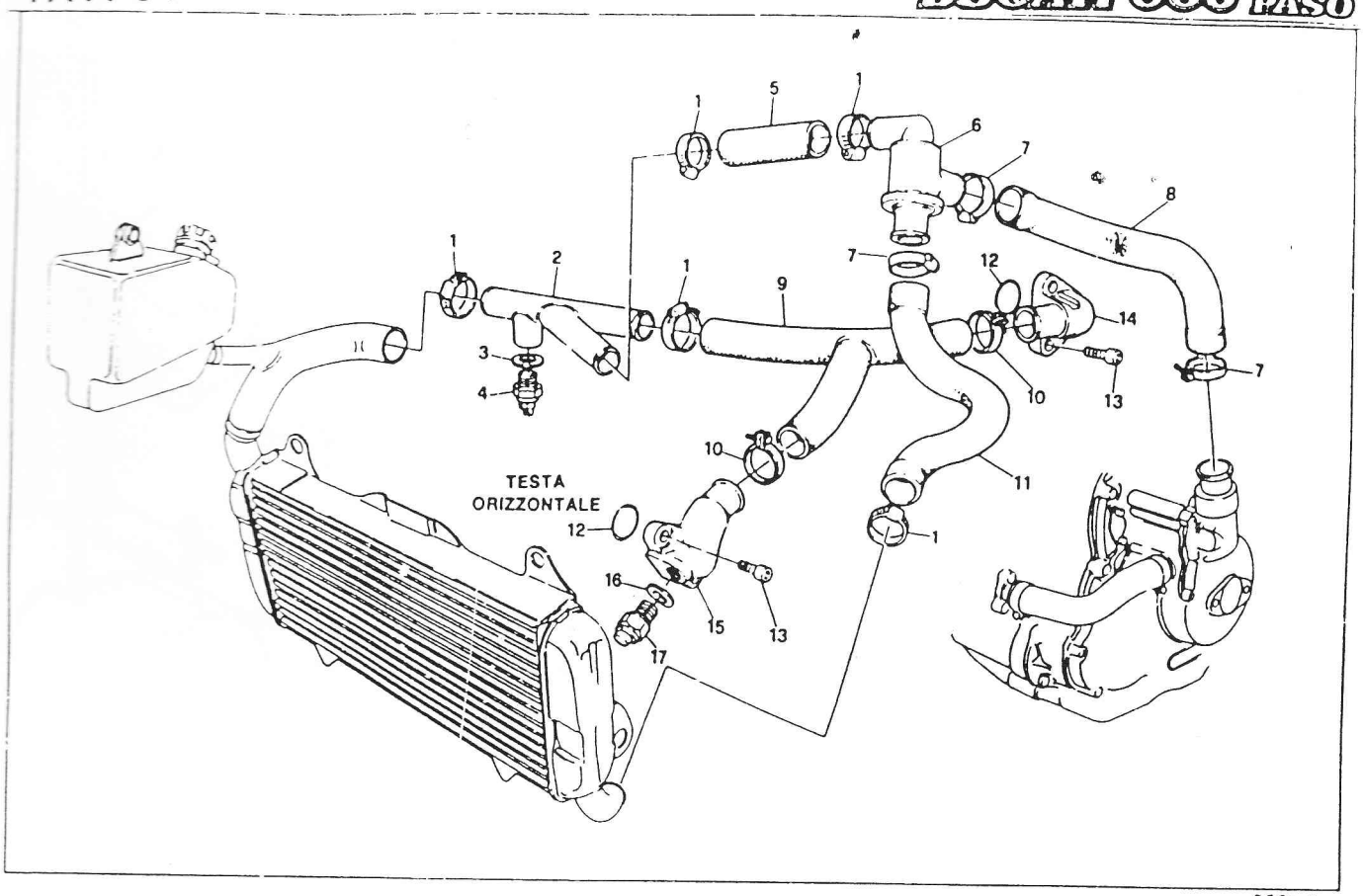

D.E.Ca - Lugo

DUCATI	CIRCUITO DI RAFFREDDAMENTO — COOLING CIRCUIT CIRCUIT DE REFROIDISSEMENT — KÜHLREISLAUF	TAVOLA / DRAWING / TABLE / BILD	34	906 PASO

POS. N.	CODICE N° / Nr. CODE / CODE Nr.	DENOMINAZIONE	DESCRIPTION	DESIGNATION	BEZEICHNUNG	VALIDITÀ / VALIDITY / VALIDITE / GÜLTIG	QUANTITÀ / QUANTITY / QUANTITE / MENGE
1	74140061A	Fascetta D.30	Clamp	Collier	Klemmschelle		5
2	87710051A	Tubo distributore	Pipe	Tuyau	Verbindung		1
3	22032083A	Guarnizione	Gasket	Joint	Dichtung		1
4	55240013A	Termointerruttore	Temperature switch	Thermocontact	Temperaturwächter		1
5	80010181B	Manicotto	Sleeve	Manchon	Muffe		1
6	55340021A	Termostato	Thermostat	Thermostat	Thermostat		1
7	74140211A	Fascetta D.32	Clamp	Collier	Klemmschelle		3
8	80010111A	Manicotto	Sleeve	Manchon	Muffe		1
9	80010121A	Manicotto	Sleeve	Manchon	Muffe		1
10	74140091A	Fascetta D.26	Clamp	Collier	Klemmschelle		2
11	80010101A	Manicotto	Sleeve	Manchon	Muffe		1
12	938232087	Anello OR	O-Ring	Bague OR	O-Ring		2
13	715021624	Vite	Screw	Vis	Schraube		6
14	81410031B	Raccordo uscita liquido testa vert.	V. water output connector	Raccord sortie eau vert.	S. Anschluss für Wasserauslauf		1
15	81410041A	Raccordo uscita liquido testa orizz	H. water output connector	Raccord sortie eau hor.	H. Anschluss für Wasserauslauf		1
16	420020110A	Guarnizione rame	Gasket	Joint	Dichtung		1
17	037093180	Trasmettitore temp.	Temperature transmitter	Transmetteur de la temp.	Temperatur-Übergabe		1

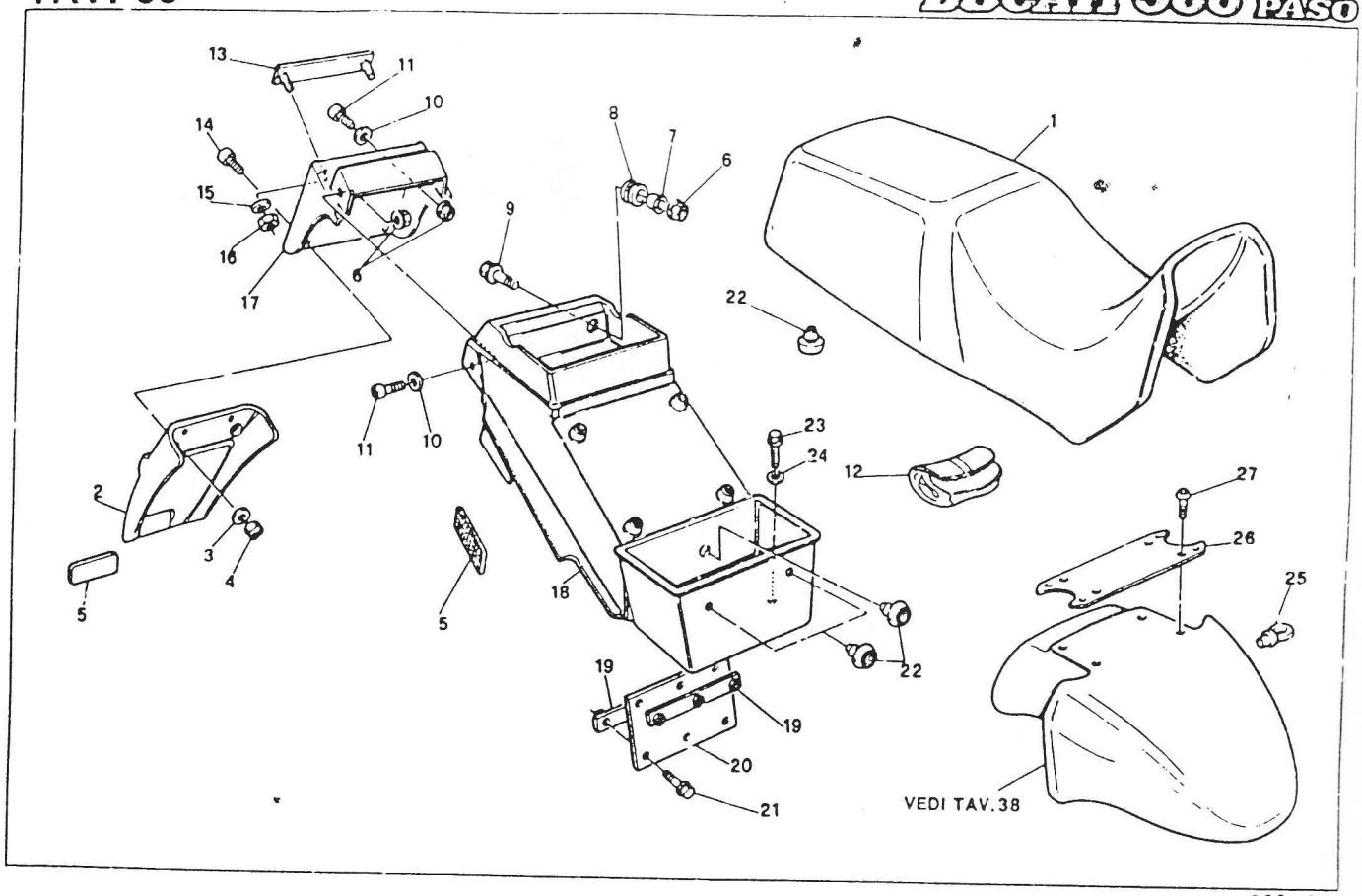

D.E.Ca - Lugo

DUCATI	SELLA - PARAFANGHI — SEAT - MUDGUARDS SIEGE - GARDE BOUES — SATTEL - KOTFLÜGEL	TAVOLA DRAWING TABLE BILD	35	906 PASO

NOTE NOTES NOTES NOTEN	POS. N.	N° CODICE CODE No. Nr. CODE CODE Nr.	DENOMINAZIONE	DESCRIPTION	DESIGNATION	BEZEICHNUNG	VALIDITÀ VALIDITY VALIDITE GÜLTIG	QUANTITÀ QUANTITY QUANTITE MENGE
	1	037085300	Sella (rossa)	Seat (red)	Siège (rouge)	Sattel (Rot)		1
	—	037085305	Sella (nera)	Seat (black)	Siège (noire)	Sattel (Schwarz)		1
	2	037074500	Prolungamento parafango post.	Extension	Rallonge	Verlaengerung		1
	3	732706001	Rosetta	Washer	Rondelle	Scheibe		4
	4	033503465	Dado	Nut	Ecrou	Mutter		4
	5	036132480	Catarifrangente	Side reflector	Catadioptre	Rückstrahler		-
	6	7299006FN1	Dado	Nut	Ecrou	Mutter		2
	7	037072030	Boccola	Bush	Douille	Buchse		2
	8	037072020	Antivibrante	Silent-block	Silent-bloc	Silentblock		2
	9	015092050	Vite	Screw	Vis	Schraube		2
	10	069067060	Rosetta	Washer	Rondelle	Scheibe		4
	11	715021631	Vite	Screw	Vis	Schraube		2
	12	037003203	Borsa attrezzi	Tools bag	Trousse à outils	Werkzeugtasche		1
	—	69720021A	Borsa attrezzi CH-A	Tools bag CH-A	Trousse à outils CH-A	Werkzeugtasche CH-A		1
	13	037074430	Catadiottro	Reflector	Catadioptre	Rückstrahler		1
	14	715021616	Vite	Screw	Vis	Schraube		4
	15	001061660	Rosetta	Washer	Rondelle	Scheibe		2
	16	082391050	Dado	Nut	Ecrou	Mutter		2
	17	037074400	Portatarga	Plate holder	Supp. plaque immatr.	Kennz. Schildhalter		1
	18	56510021A	Parafango post.	Rear mudguard	Garde-boue Ar	Hint. Kotflügel		1
	19	037072060	Piastrina	Plate	Plaque	Platte		2
	20	037072050	Protezione ammortizzatore	Guard	Protection	Dämpferschutz		1
	21	707205012	Vite	Screw	Vis	Schraube		6
	22	000041039	Antivibrante	Silent-block	Silent-bloc	Silentblock		12
	23	706106012	Vite	Screw	Vis	Schraube		2
	24	075549310	Rosetta	Washer	Rondelle	Scheibe		2
	25	079791070	Anello passacavo	Rubber	Caoutchouc	Gummistück		1
	26	037067220	Ponticello attacco parafango	Guard	Tuile	Brücklein		1
	27	037067240	Vite	Screw	Vis	Schraube		8

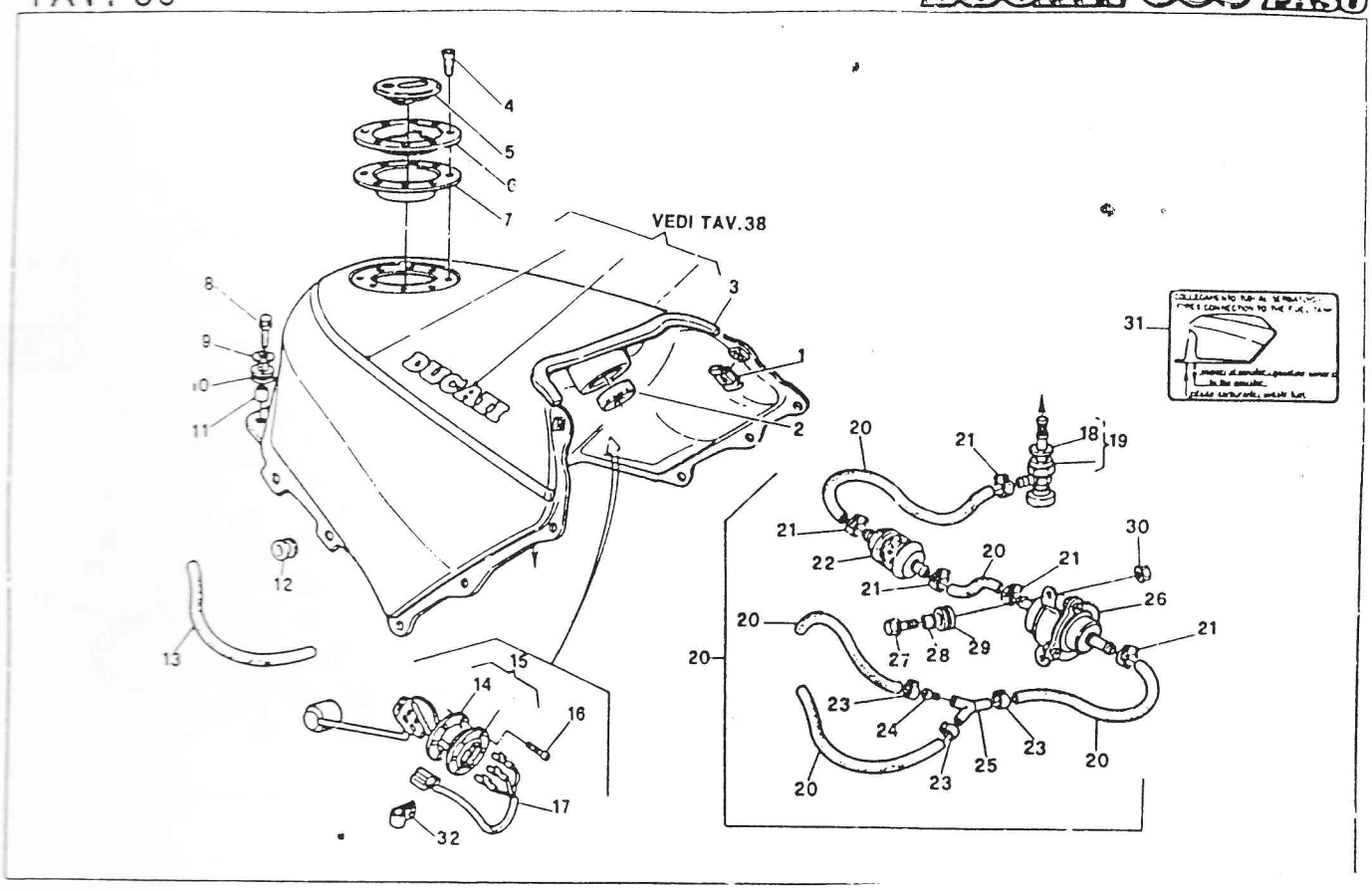

DUCATI	SERBATOIO — FUEL TANK RESERVOIR CARBURANT — KRAFTSTOFFBEHÄLTER	TAVOLA DRAWING TABLE BILD	36	906 PASO

POS. NR.	N. CODICE CODE NR. CODE CLOVE N.	DENOMINAZIONE	DESCRIPTION	DESIGNATION	BEZEICHNUNG	VALIDITÀ VALIDITY VALIDITE GÜLTIG	QUANTITÀ QUANTITY QUANTITE MENGE
1	[illegible]	Dado	Nut	Ecrou	Mutter		2
2	03618[illegible]0	Tampone appoggio anteriore	Rubber	Caoutchouc	Gummistück		1
3	037083010	Profilo in gomma	Gasket	Joint	Dichtung		1
4	041249965	Vite	Screw	Vis	Schraube		8
5	067588563	Tappo serbatoio	Tank cap	Bouchon reservoir	Behälterstopfen		1
6	067082580	Ghiera per tappo	Ring nut	Embout	Nutmutter		1
7	037083[illegible]	Guarnizione	Gasket	Joint	Dichtung		1
8	707206030	Vite	Screw	Vis	Schraube		2
9	00[illegible]3836[illegible]	Rosetta	Washer	Rondelle	Scheibe		2
10	00[illegible]41587	Antivibrante	Silent-block	Silent-bloc	Silentblock		2
11	713103414	Distanziale	Distance piece	Entretoise	Distanzstück		2
12	036191[illegible]0	Antivibrante	Silent-block	Silent-bloc	Silentblock		4
13	037083280	Tubo sfiato	Pipe	Tuyau	Verbindung		1
14	037083110	Guarnizione sonda	Gasket	Joint	Dichtung		8
15	037083100	Sonda livello benzina	Fuel level float	Sonde niveau carburant	Schwimmer		1
16	715021023	Vite	Screw	Vis	Schraube		1
17	037083120	Cavo	Cable	Câble	Kabel		1
18	082353078	Guarnizione	Gasket	Joint	Dichtung		1
19	58840011A	Rubinetto Sx	L.H. fuel rock	Robinet gauche	Draftstoffnahn L.		1
20	59020041A	Gruppo tub. benzina	Pipe ass.	Tuyau	Rohr		1
21	74140011A	Fascetta	Clamp	Collier	Klemmschelle		6
22	42540021A	Filtro benzina	Filter	Filtre	Filter		1
23	036183075	Fascetta	Clamp	Collier	Klemmschelle		6
24	042027712	Getto n.120	Jet	Gicleur	Düse		1
25	036183060	Raccordo	Union	Raccord	Verbindungsstück		2
26	037098905	Pompa benzina	Fuel pump	Pompe carburant	Benzinpumpe		1
27	707206025	Vite	Screw	Vis	Schraube		2
28	037072050	Boccola	Bush	Douille	Buchse		2
29	037072020	Antivibrante	Silent-block	Silent-bloc	Silentblock		2
30	729906FN1	Dado	Nut	Ecrou	Mutter		2
31	037083270	Targhetta	Marking plate	Plaque d'inscription	Aufschriftschild		1
32	74140231A	Fascetta	Clamp	Collier	Klemmschelle		1

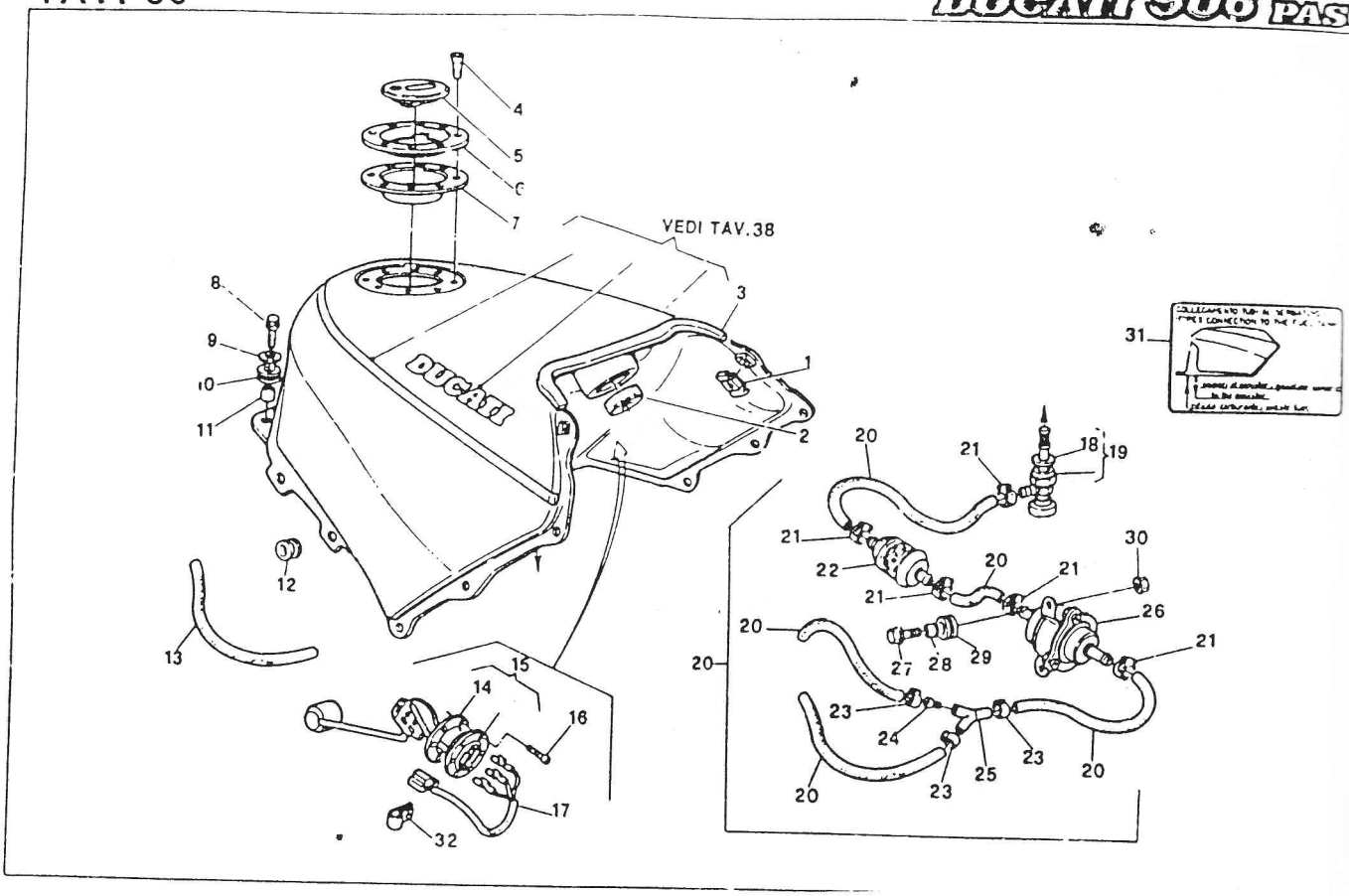

DUCATI	SERBATOIO — FUEL TANK RESERVOIR CARBURANT — KRAFTSTOFFBEHÄLTER	TAVOLA DRAWING TABLE BILD	36	906 PASO

NOTE NOTES NOTES NOTIZEN	POS. N.	N. CODICE CODE NO. Nr. CODE CODE Nr.	DENOMINAZIONE	DESCRIPTION	DESIGNATION	BEZEICHNUNG	VALIDITÀ VALIDITY VALIDITE GÜLTIG	QUANTITÀ QUANTITY QUANTITE MENGE
	1	72[illegible]1	Dado	Nut	Ecrou	Mutter		2
	2	0361[illegible]0	Tampone appoggio anteriore	Rubber	Caoutchouc	Gummistück		1
	3	037083010	Profilo in gomma	Gasket	Joint	Dichtung		1
	4	041249965	Vite	Screw	Vis	Schraube		8
	5	067588563	Tappo serbatoio	Tank cap	Bouchon reservoir	Behälterstopfen		1
	6	067083580	Ghiera per tappo	Ring nut	Embout	Nutmutter		1
	7	037083570	Guarnizione	Gasket	Joint	Dichtung		1
	8	707206030	Vite	Screw	Vis	Schraube		2
	9	00[illegible]3830[illegible]	Rosetta	Washer	Rondelle	Scheibe		2
	10	00[illegible]41582	Antivibrante	Silent-block	Silent-bloc	Silentblock		2
	11	713103414	Distanziale	Distance piece	Entretoise	Distanzstück		2
	12	036191730	Antivibrante	Silent-block	Silent-bloc	Silentblock		4
	13	037083280	Tubo sfiato	Pipe	Tuyau	Verbindung		1
	14	037083110	Guarnizione sonda	Gasket	Joint	Dichtung		8
	15	037083100	Sonda livello benzina	Fuel level float	Sonde niveau carburant	Schwimmer		1
	16	715021023	Vite	Screw	Vis	Schraube		4
	17	037083120	Cavo	Cable	Câble	Kabel		1
	18	082353078	Guarnizione	Gasket	Joint	Dichtung		1
	19	58840011A	Rubinetto Sx	L.H. fuel cock	Robinet gauche	Draftstoffhahn L.		1
	20	59020041A	Gruppo tubi benzina	Pipe ass.	Tuyau	Rohr		1
	21	74140011A	Fascetta	Clamp	Collier	Klemmschelle		6
	22	42540021A	Filtro benzina	Filter	Filtre	Filter		1
	23	036183075	Fascetta	Clamp	Collier	Klemmschelle		6
	24	042027712	Getto n.120	Jet	Gicleur	Düse		1
	25	036183060	Raccordo	Union	Raccord	Verbindungsstück		2
	26	037098905	Pompa benzina	Fuel pump	Pompe carburant	Benzinpumpe		1
	27	707206025	Vite	Screw	Vis	Schraube		2
	28	037072030	Boccola	Bush	Douille	Buchse		2
	29	037072020	Antivibrante	Silent-block	Silent-bloc	Silentblock		2
	30	729906FN1	Dado	Nut	Ecrou	Mutter		2
	31	037083270	Targhetta	Marking plate	Plaque d'inscription	Aufschriftschild		1
	32	74140231A	Fascetta	Clamp	Collier	Klemmschelle		1

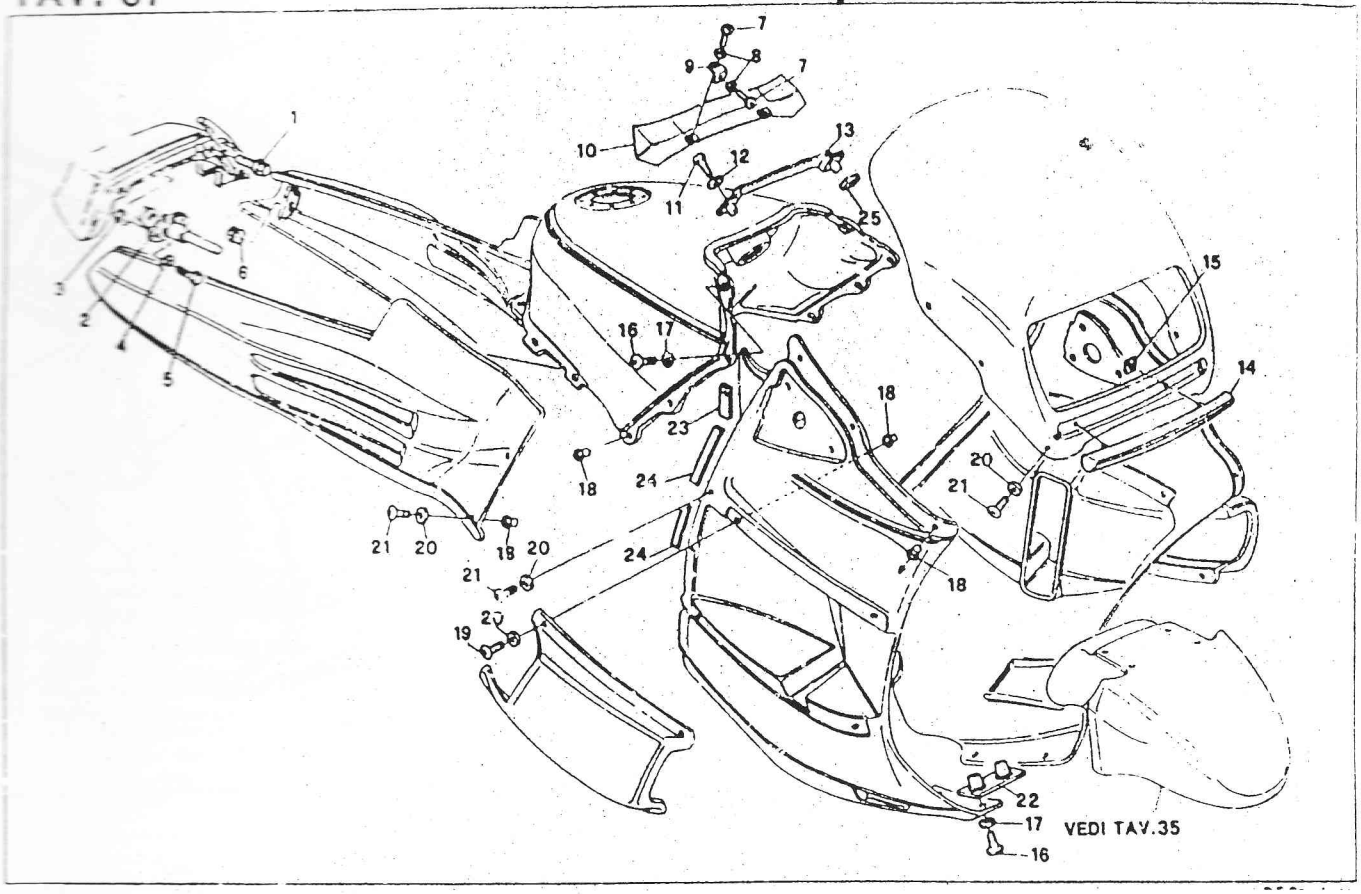

DUCATI	CARENATURA FISSAGGI — FAIRING FASTENINGS CARENAGE FIXATION — SCHALE BEFESTIGUNG	TAVOLA DRAWING TABLE BILD	37	906 PASO

	POS. NR.	N. CODICE CODE No Nr. CODE CODE Nr	DENOMINAZIONE	DESCRIPTION	DESIGNATION	BEZEICHNUNG	VALIDITÀ VALIDITY VALIDITE GÜLTIG	QUANTITÀ QUANTITY QUANTITE MENGE
	1	707206025	Vite	Screw	Vis	Schraube		2
	2	59840031A	Serratura sella	Seat lock	Serrure selle	Schloss		1
	3	082591050	Dado	Nut	Ecrou	Mutter		2
	4	001061660	Rosetta	Washer	Rondelle	Scheibe		2
	5	706104016	Vite	Screw	Vis	Schraube		2
	6	037072020	Antivibrante	Silent-block	Silent-bloc	Silentblock		4
	7	722761017	Vite	Screw	Vis	Schraube		4
	8	734006N01	Rosetta	Washer	Rondelle	Scheibe		4
	9	82710301A	Piastrina	Plate	Plaque	Platte		2
	10	66010041A	Protezione sup.	Guard	Protection	Schutze		1
	11	037099825	Vite	Screw	Vis	Schraube		2
	12	732800664	Rosetta nylon	Washer	Rondelle	Scheibe		2
	13	037099820	Pannello	Panel	Panneau	Brett		1
	14	39210011A	Mascherina	Mask	Masque	Bezel		1
	15	85040031A	Fissaggio rapido *	Fastenings	Fixation	Befestigung		2
	16	037099010	Vite	Screw	Vis	Schraube		6
	17	037399020	Rosetta	Washer	Rondelle	Scheibe		6
	18	036499020	Dado el.	Nut	Ecrou	Mutter		24
	19	037099013	Vite	Screw	Vis	Schraube		8
	20	036499710	Rosetta	Washer	Rondelle	Scheibe		24
	21	037099018	Vite	Screw	Vis	Schraube		16
	22	037099030	Piastrina	Plate	Plaque	Platte		2
	23	86610071A	Tampone protez. superiore	Upper pad	Tampon sup	Oberstopfen		2
	24	86610081A	Tampone protez. laterale	Side pad	Tampon latérale	Seitestopfen		4
	25	86610091A	Tampone protez. Cruscotto	pad dashboard	Tampon Tableau de bord	Stopfen Instrumentenbrett		2

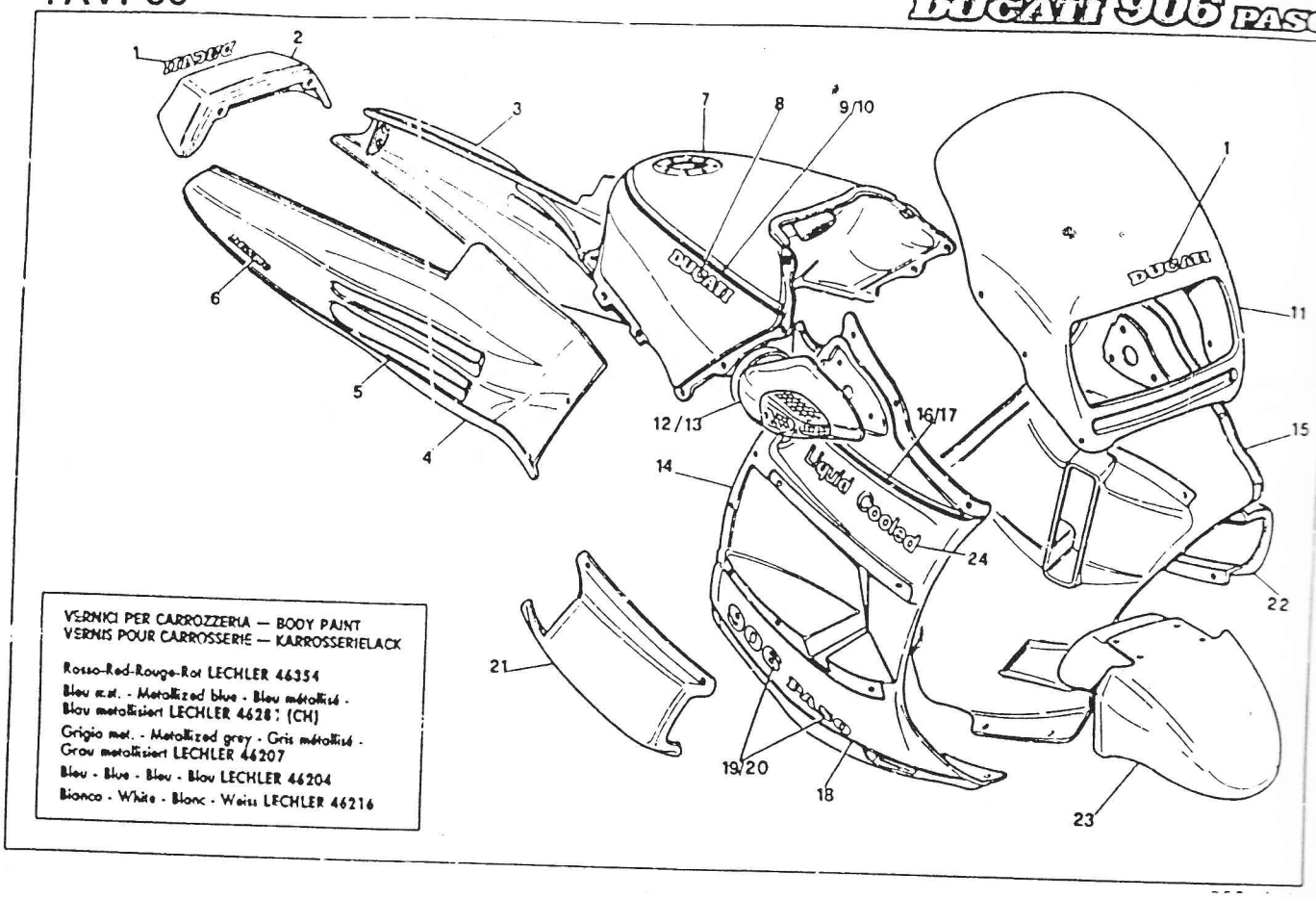

DUCATI	COLORI E DECALCOMANIE — COLORS AND TRIM COULEURS ET DÉCALCOMANIES — FARBE UND ABZIEHBILD	TAVOLA DRAWING TABLE BILD	38	906 PASO

NO. IN NOTES NOTES NUMMER	POS. N.	N. CODICE CODE NO NR. CODE CODE Nº	DENOMINAZIONE	DESCRIPTION	DESIGNATION	BEZEICHNUNG	VALIDITÀ VALIDITY VALIDITÉ GÜLTIG	QUANTITÀ QUANTITY QUANTITÉ MENGE
	1	037085510	Decalc "DUCATI"	"DUCATI" trim	Decalc "DUCATI"	Abziehbild "DUCATI"		2
	2	48310051AA	Terminale sella rosso	Terminal saddle red	Terminal selle rouge	Satterschluss Rot		1
	–	48310051AB	Terminale sella blu met. CH	Terminal saddle metal blue CH	Terminal selle bleu métallisée CH	Satterschluss Metallisieren blau CH		1
		48310051AC	Terminale sella grigio	Terminal saddle grey	Terminal selle gris	Satterschluss grau		1
	–	48310051AD	Terminale sella blu	Terminal saddle blue	Terminal selle bleu	Satterschluss blau		1
	3	48210021AA	Pannello lat. sx rosso	L.H. panel red	Panneau G. rouge	L. Streifen rot		1
	–	48210021AB	Pannello lat. sx blu met. CH	L.H. panel metal blue CH	Panneau G. bleu métallisée CH	L. Streifen Metallisieren blau CH		1
	–	48210021AC	Pannello lat. sx grigio	L.H. panel grey	Panneau G. gris	L. Streifen grau		1
	–	48210021AD	Pannello lat. sx blu	L.H. panel blue	Panneau G. bleu	L. Streifen blau		1
	4	48210011AA	Pannello lat. dx rosso	R.H. panel red	Panneau D. rouge	R. Streifen rot		1
	–	48210011AB	Pannello lat. dx blu met. CH	R.H. panel metal blue CH	Panneau D. bleu métallisée CH	R. Streifen Metallisieren blau CH		1
	–	48210011AC	Pannello lat. dx grigio	R.H. panel grey	Panneau D. gris	R. Streifen grau		1
	–	48210011AD	Pannello lat. dx blu	R.H. panel blue	Panneau D. bleu	R. Streifen blau		1
	5	43710271A	Copriflo inf. dx/sx argento	R.H./L.H. thread silver	Filetage D.G. argent	Übergewinde L.-R. silber		2
	6	06708579E	Decalc "DESMO"	"DESMO" trim	Decalcom. "DESMO"	Abziehbild "DESMO"		2
	7	58610031AA	Serbatoio benzina rosso	Gas tank red	Reservoir rouge	Kraftstoffbehälter rot		1
	–	58610031AB	Serbatoio benzina blu met. CH	Gas tank metal blue CH	Reservoir bleu métallisée CH	Kraftstoffbehälter Metallisieren blau CH		1
	–	58610031AC	Serbatoio benzina grigio	Gas tank grey	Reservoir gris	Kraftstoffbehälter grau		1
	–	58610031AD	Serbatoio benzina blu	Gas tank blue	Reservoir bleu	Kraftstoffbehälter blau		1
	8	43510011A	Decalc "DUCATI"	"DUCATI" trim	Decalc "DUCATI"	Abziehbild "DUCATI"		2
	9	43510051A	Copriflo dx bianco-argento	R.H. thread white-silver	Filetage D. blanc-argent	Übergewinde R. weiss-silber		1
	10	43510061A	Copriflo sx bianco-argento	L.H. thread white-silver	Filetage G. blanc-argent	Übergewinde L. weiss-silber		1
	11	48110031AA	Cupolino rosso	Dome red	Coupole rouge	Kuppel rot		1
	–	48110031AB	Cupolino blu met. CH	Dome metal blue CH	Coupole bleu métallisée CH	Kuppel Metallisieren blau CH		1
	–	48110031AC	Cupolino grigio	Dome grey	Coupole gris	Kuppel grau		1
	–	48110031AD	Cupolino blu	Dome blue	Coupole bleu	Kuppel blau		1
	12	037099405	Specchio retrovisore dx rosso	Driving mirror R.H. red	Retroviseur D. rouge	Rückspiegel R. rot		1
	–	037099409	Specchio retrovisore dx blu met. CH	Driving mirror R.H. metal blue CH	Retroviseur D. bleu métallisée CH	Rückspiegel R. Metallisieren blau CH		1

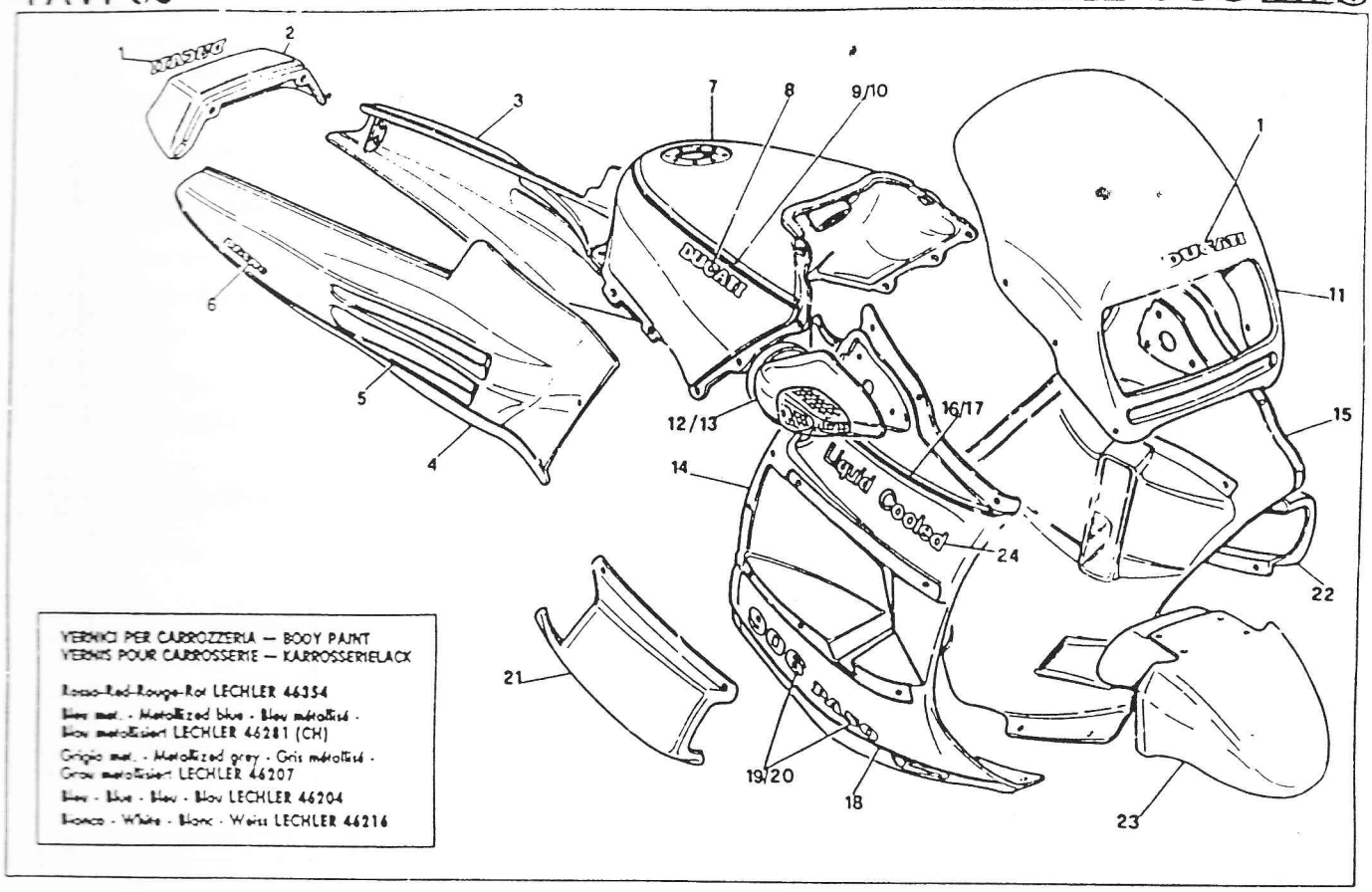

DUCATI	COLORI E DECALCOMANIE — COLORS AND TRIM COULEURS ET DÉCALCOMANIES — FARBE UND ABZIEHBILD	TAVOLA DRAWING TABLE BILD	38	906 PASO

ITALIA ENGLAND FRANCE DEUTSCHLAND	POS. N.	N. CODICE CODE NO. N° CODE CODE NR	DENOMINAZIONE	DESCRIPTION	DESIGNATION	BEZEICHNUNG	VALIDITÀ VALIDITY VALIDITE GÜLTIG	QUANTITÀ QUANTITY QUANTITE MENGE
	–	52320011AC	Specchio retrovisore dx grigio	Driving mirror R.H. grey	Retroviseur D. gris	Rückspiegel R. grau		1
	–	52320011AD	Specchio retrovisore dx bleu	Driving mirror R.H. blue	Retroviseur D. bleu	Rückspiegel R. blau		1
	13	037099400	Specchio retrovisore sx rosso	Driving mirror L.H. red	Retroviseur G. rouge	Rückspiegel L. rot		1
	–	037099404	Specchio retrovisore sx bleu met. CH	Driving mirror L.H. metal blue CH	Retroviseur G. bleu métallisée CH	Rückspiegel L. Metatallisieren blau CH		1
	–	52320021AC	Specchio retrovisore sx grigio	Driving mirror L.H. grey	Retroviseur G. gris	Rückspiegel L. grau		1
	–	52320021AD	Specchio retrovisore sx bleu	Driving mirror L.H. blue	Retroviseur G. bleu	Rückspiegel L. blau		1
	–	48010081AA	Semicarena dx rosso	R.H. half-fairing red	Démi-carenage D. rouge	Halb-Schale R. rot		1
	–	48010081AB	Semicarena dx bleu met. CH	R.H. half-fairing metal blue CH	Démi-carenage D. bleu métallisée CH	Halb-Schale R. Metatallisieren blau CH		1
	–	48010081AC	Semicarena dx grigio	R.H. half-fairing grey	Démi-carenage D. gris	Halb-Schale R. grau		1
	–	48010081AD	Semicarena dx bleu	R.H. half-fairing blue	Démi-carenage D. bleu	Halb-Schale R. blau		1
	15	48010071AA	Semicarena sx rosso	L.H. half-fairing red	Démi-carenage G. rouge	Halb-Schale L. rot		1
	–	48010071AB	Semicarena sx bleu met. CH	L.H. half-fairing metal blue CH	Démi-carenage G. bleu métallisée CH	Halb-Schale L. Metatallisieren blau CH		1
	–	48010071AC	Semicarena sx grigio	L.H. half-fairing grey	Démi-carenage G. gris	Halb-Schale L. grau		1
	–	48010071AD	Semicarena sx bleu	L.H. half-fairing blue	Démi-carenage G. bleu	Halb-Schale L. blau		1
	16	43710261A	Copriflo sup. dx bianco-argento	R.H. upper thread white-silver	Filetage sup. D. blanc-argent	Ubergewinde weiss-silber		1
	17	43710241A	Copriflo sup. sx bianco-argento	L.H. upper thread white-silver	Filetage sup. G. blanc-argent	Ubergewinde weiss-silber		1
	18	43710251A	Copriflo inf. dx/sx argento	R.H./L.H. thread silver	Filetage D.G. argent	Ubergewinde L./R. silber		2
	19	43610031A	Decalc. "PASO 906" sx	L.H. "PASO 906" trim	Decalcom. "PASO 906" G.	Abziehbild "PASO 906", L.		1
	20	43610041A	Decalc. "PASO 906" dx	R.H. "PASO 906" trim	Decalcom. "PASO 906" D.	Abziehbild "PASO 906", R.		1
	21	48410041AA	Convogliatore aria dx rosso	R.H. conveyor red	Convoyeur D. rouge	R. Konveyor rot		1
	–	48410041AB	Convogliatore aria dx bleu met. CH	R.H. conveyor metal blue CH	Convoyeur D. bleu métallisée CH	R. Konveyor Metatallisieren blau CH		1
	–	48410041AC	Convogliatore aria dx grigio	R.H. conveyor grey	Convoyeur D. gris	R. Konveyor grau		1
	–	48410041AD	Convogliatore aria dx bleu	R.H. conveyor blue	Convoyeur D. bleu	R. Konveyor blau		1
	22	48410051AA	Convogliatore aria sx rosso	L.H. conveyor red	Convoyeur G. rouge	L. Konveyor rot		1
	–	48410051AB	Convogliatore aria sx bleu met. CH	L.H. conveyor metal blue CH	Convoyeur G. bleu métallisée CH	L. Konveyor Metatallisieren blau CH		1

NOTE NOTES NOTES MARKS	POS. N.	N. CODICE CODE No. Nr. CODE CODE Nr.	DENOMINAZIONE	DESCRIPTION	DESIGNATION	BEZEICHNUNG	VALIDITÀ VALIDITY VALIDITE GÜLTIG	QUANTITÀ QUANTITY QUANTITE QUANTITÄT
	—	48410051AC	Convogliatore aria sx. grigio	L.H. conveyor grey	Convoyeur G. gris	L. Konveyor grau		1
	—	48410051AD	Convogliatore aria sx. blu	L.H. conveyor blue	Convoyeur G. bleu	L. Konveyor blau		1
	23	037067200	Parafango ant. rosso	Front fender red	Garde-boue avant rouge	Vorterkotflugel rot		1
	—	037067209	Parafango ant. blu met. CH	Front fender metal blue CH	Garde-boue avant bleu métallisée CH	Vorterkotflugel Metatallisieren blau CH		1
	—	037067208	Parafango ant. grigio	Front fender grey	Garde-boue avant gris	Vorterkotflugel grau		1
	—	037067207	Parafango ant. blu	Front fender blue	Garde-boue avant bleu	Vorterkotflugel blau		1
	24	43810071A	Decalc. "LIQUID COOLED" bianco	"LIQUID COOLED" white trim	Decalc. "LIQUID COOLED" blanc	Abziehbild "LIQUID COOLED" weiss		2

	Kg.m	N.m	lb/ft	
Dadi teste (1° coppia avvicinamento)	10×1,5	1,5	14,7	Head nuts (approach 1st torque)
Dadi teste (2° coppia avvicinamento)	10×1,5	3	29,4	Head nuts (approach 2nd torque)
Dadi teste (finale)	10×1,5	4,2×0,10	41,2×1	Head nuts (final)
Viti biella	10×1	(1)	(1)	Connecting rod screws
Dado ingranaggio albero motore	22×1	11÷12	107,9÷117,7	Motor shaft gear nut
Dado rotore alternatore	20×1	18÷19	176,5÷186,3	Alternator rotor nut
Dado tamburo frizione	20×1	14÷15	137,3÷147,1	Clutch drum nut
Dado ingranaggio albero rinvio distribuzione	14×1	4÷4,5	39,2÷44,1	Timing transmission shaft gear nut
Ghiera puleggie distribuzione su rinvio	15×1	6÷6,5	58,8÷63,7	Timing pulleys ring nut on transmission
Ghiera puleggie distribuzione su testa	15×1	7÷7,5	68,6÷73,5	Timing pulleys ring nut on the head
Dado ingranaggio pompa olio	8×1	1,3÷1,5	12,7÷14,7	Oil pump gear nut
Candela di accensione	12×1,25	2÷3	19,6÷29,4	Ignition sparking plug
Vite posizionamento tamburo cambio	16×1,5	4÷4,5	39,2÷44,1	Transmission drum setting screw
Vite campana frizione	8×1	3÷3,4	29,4÷33,3	Clutch cap screw
Dado collettore asp.	6×1,25	2,3÷2,5	22,5÷24,5	Suction collector nut
Dado flangia scarico	8×1,25	2,3÷2,5	22,5÷24,5	Unloader flange nut
Ghiera passacavi alternatore	22×1,5	4÷4,5	39,2÷44,1	Alternator fairlead ring nut
Viti flangia porta volano	6×1	0,8÷1	7,8÷9,8	Flywheel holder flange screws
Viti piastrine ferma cuscinetti cambio	6×1	0,8÷1	7,8÷9,8	Transmission bearings plate screw
Tappo by-pass	14×1,5	4÷4,5	39,2÷44,1	By-pass cap
Prigionieri testa	10×1,5	(2)	(2)	Head stud bolt
Prigionieri flangie aspirazione e scarico	8×1,25	(2)	(2)	Suction and exhaust flange stud bolts
Nipplo filtro olio	16×1,5	4÷4,5	39,2÷44,1	Oil filter nipple
Tappo scarico olio	22×1,5	4÷4,5	39,2÷44,1	Oil drain plug
Interruttore spia folle	8×1	0,5÷0,7	4,9÷6,8	Idle indicator switch
Filtro olio a rete	22×1,5	4÷4,5	39,2÷44,1	Net oil filter
Filtro olio a cartuccia	16×1,5	1,5÷2	14,7÷19,6	Cartridge oil filter
Coppellotto sfiato	40×1,5	4÷4,5	39,2÷44,1	Breather cap
Raccordo per predisposizione tubazione radiatore	14×1,5	4÷4,5	39,2÷44,1	Union for radiator pipes presetting
Viti ferma cuscinetto pompa acqua	6×1	0,8÷1	7,8÷9,8	Water pump bearing screws
Viti fissaggio statore alternatore	6×1	0,8÷1	7,8÷9,8	Alternator stator fastening screws
Raccordo mandata acqua	22×1,5	2,3÷2,5	22,5÷24,5	Water delivery union
Raccordo aspirazione acqua	30×1,5	2,3÷2,5	22,5÷24,5	Water suction union
Viti perno ingranaggio azione avviamento	6×1	0,8÷1	7,8÷9,8	Starting gear pin screws
Viti carter pompa olio	8×1,25	2,3÷2,5	22,5÷24,5	Oil pump screws

	Kg.m	N.m	lb/ft	
Écrou vis (1ère couple, approche)	10×1,5	1,5	14,7	Kopfmutter (1er Moment Anbewegung)
Écrou vis (2ème couple, approche)	10×1,5	3	29,4	Kopfmutter (2er Moment Anbewegung)
Écrou vis (fin)	10×1,5	4,2×0,10	41,2×1	Kopfmutter (Ende)
Vis bielle	10×1	(1)	(1)	Pleuelschrauben
Écrou engrenage arbre moteur	22×1	11÷12	107,9÷117,7	Mutter f. Zahnrad der Antriebswelle
Écrou rotor alternateur	20×1	18÷19	176,5÷186,3	Mutter f. Alternatorrotor
Écrou tambour embrayage	20×1	14÷15	137,3÷147,1	Mutter f. Kupplungstrommel
Écrou engrenage arbre de renvoi distribution	14×1	4÷4,5	39,2÷44,1	Mutter f. Zahnrad d. Steuerungsvorgelegewelle
Collier poulies distribution sur renvoi	15×1	6÷6,5	58,8÷63,7	Nutmutter f. Steuerungsscheibe auf Vorgelege
Collier poulies distribution sur tête	15×1	7÷7,5	68,6÷73,5	Nutmutter f. Steuerungsscheibe auf Kopf
Écrou engrenage pompe huile	8×1	1,3÷1,5	12,7÷14,7	Nutmutter f. Ölpumpenzahnrad
Bougie d'allumage	12×1,25	2÷3	19,6÷29,4	Zündkerze
Vis positionnement tambour de la boîte de vitesse	16×1,5	4÷4,5	39,2÷44,1	Schraube f. Positionieren des Getriebentrommels
Vis cloche embrayage	8×1	3÷3,4	29,4÷33,3	Schraube f. Kupplungsglocke
Écrou collecteur aspiration	8×1,25	2,3÷2,5	22,5÷24,5	Mutter f. Flanschlass
Écrou flange décharge	8×1,25	2,3÷2,5	22,5÷24,5	Mutter f. Ansaugkrümmer
Collier passe-câbles alternateur	22×1,5	4÷4,5	39,2÷44,1	Kabeldurchgangnutmutter f. Alternator
Vis flasque porte rotor	6×1	0,8÷1	7,8÷9,8	Schrauben f. Schwungradsflansch
Vis plaques arrêt coussinets boîte de vitesse	6×1	0,8÷1	7,8÷9,8	Schrauben f. Getriebenlagerplättchen
Bouchon de "by-pass"	14×1,5	4÷4,5	39,2÷44,1	By-Pass-Stöpsel
Prisonniers tête	10×1,5	(2)	(2)	Kopfstiftschrauben
Prisonniers flasque aspiration et échappement	8×1,25	(2)	(2)	Stiftschrauben f. Ein- un Auslassflansch
Nipple filtre huile	16×1,5	4÷4,5	39,2÷44,1	Nippel f. ölfilter
Bouchon décharge huile	22×1,5	4÷4,5	39,2÷44,1	Stöpsel f. ölablass
Interrupteur témoin point mort	8×1	0,5÷0,7	4,9÷6,8	Schalter f. Leerlauf-Anzeigelampe
Filtre huile à rinçage	22×1,5	4÷4,5	39,2÷44,1	Siebfilter f. öl
Filtre huile à cartouche	16×1,5	1,5÷2	14,7÷19,6	Wechselfilter f. öl
Capuchon d'évent	40×1,5	4÷4,5	39,2÷44,1	Entlüfterkappe
Raccord pour jonction hydrauliqe radiateur	14×1,5	4÷4,5	39,2÷44,1	Anschlusstück f. Kühlerrohrleitung
Vis de fixage coussinet pompe eau	6×1	0,8÷1	7,8÷9,8	Schrauben f. Wasserpumpenlager
Vis de fixage stator alternateur	6×1	0,8÷1	7,8÷9,8	Schrauben f. Alternatorstator
Raccord refoulement eau	22×1,5	2,3÷2,5	22,5÷24,5	Anschlusstück f. Wasserauslass
Raccord aspiration eau	30×1,5	2,3÷2,5	22,5÷24,5	Anschlusstück f. Wassereinlass
Vis tourillon galopin allumage	6×1	0,8÷1	7,8÷9,8	Schrauben des Bolzens f. angetriebenes Anlassenrad
Vis corps pompe huile	8×1,25	2,3÷2,5	22,5÷24,5	Schrauben f. ölpumpengehäuse

	Kg.m	N.m	lb/ft	
Vis sensore accensione	5×0,8	0,4÷0,6	3,9÷5,9	Ignition sensor screws
Interruttore spia temperatura acqua	10×1	2,3÷2,5	22,5÷24,5	Water temperature indicator switch
Pressostato	10×1	2,3÷2,5	22,5÷24,5	Pressostat
Viti e dadi in generale	5×0,8	0,4÷0,6	3,9÷5,9	Screws and nuts in general
Viti e dadi in generale	6×1	0,8÷1	7,8÷9,8	Screws and nuts in general
Viti e dadi in generale	8×1,25	2,3÷2,5	22,5÷24,5	Screws and nuts in general
Viti e dadi in generale	10×1,5	3,5÷3,8	34,3÷37,2	Screws and nuts in general
Viti e dadi in generale	12×1,75	5,8÷5,8	52÷56,9	Screws and nuts in general

(1) 1ª coppia avvicinamento: 2 Kgm
2ª coppia avvicinamento: 3 Kgm
3ª coppia avvicinamento: 6,75 Kgm

(2) In battuta (con attrezzo)

(1) Approach 1st torque: 19.6 N.m.
Approach 2nd torque: 21.6 N.m.
Approach 3rd torque: 48.8 N.m.

(2) In counterboring (with fixture)

	Kg.m	N.m	lb/ft	
Vis détecteur allumage	5×0,8	0,4÷0,6	3,9÷5,9	Schrauben des Zündungsfühlers
Interrupteur témoin témperature eau	10×1	2,3÷2,5	22,5÷24,5	Schalter f. Wassertemperatur-Anzeigelampe
Pressostat	10×1	2,3÷2,5	22,5÷24,5	Druckwächter
Vis et écrous en général	5×0,8	0,4÷0,6	3,9÷5,9	Schrauben und Mutter überhaupt
Vis et écrous en général	6×1	0,8÷1	7,8÷9,8	Schrauben und Mutter überhaupt
Vis et écrous en général	8×1,25	2,3÷2,5	22,5÷24,5	Schrauben und Mutter überhaupt
Vis et écrous en général	10×1,5	3,5÷3,8	34,3÷37,2	Schrauben und Mutter überhaupt
Vis et écrous en général	12×1,75	5,3÷5,8	52÷56,9	Schrauben und Mutter überhaupt

(1) 1ère Couple approche: 2 Kgm
2nde Couple approche: 3 Kgm
3nde Couple approche 6,75 Kgm

(2) En feuillure (avec outil)

(1) 1er Moment Anwewegung: 2 Kgm
2er Moment Anbewegung: 3 Kgm
3er Moment Anbewegung: 6,75 Kgm

(2) In anschlag (mit vorrichtung)

	Kg.m	N.m	lb/ft	
Viti di fermo perno ruota anteriore	6×1	0,8÷1	7,8÷9,8	Front wheel pin setscrew
Perno ruota anteriore	16×1,5	7÷7,5	68,7÷73,6	Front wheel pin
Perno forcellone	14×1,5	7÷7,5	68,7÷73,6	Fork pin
Dado ruota posteriore	16×1,5	7÷7,5	68,7÷73,6	Rear wheel nut
Vite portaeccentrico forcellone	10×1,25	2÷2,1	19,6÷20,6	Eccentric holder screw
Viti pinza freno anteriore e posteriori	10×1,5	3,5÷3,8	34,3÷37,3	Front and rear brake caliper screw
Vite di fermo piastra porta pinza	10×1,5	3,5÷3,8	34,3÷37,3	Caliper-holder plate fastening screw
Viti dischi freno	8×1,25	2,6	25,5	Disca brake screws
Vite corona	8×1,5	2,5÷2,8	24,5÷27,5	Ring gear screw
Raccordo spurgo freni	10×1	0,8÷1,2	8÷12	Brakes breather union
Viti corpi pinza freno	8×1,25	3,3	32	Brake caliper screw:
Vite corpi pinze	6×1	0,2	2	Caliper screws
Dado corpi pinze	6×1	1	10	Caliper nut
Raccordo pinza freno (con guarnizione)	10×1	1,3÷1,7	13÷17	Brake caliper union (with gasket)
Raccordo pinza freno (senza guarnizione)	10×1	0,9÷1,3	9÷13	Brake caliper union (without gasket)
Vite testa di sterzo	10×1,5	3,5÷3,8	34,3÷37,3	Steering head screw
Vite base di sterzo	8×1,25	2,3÷2,8	22,6÷27,5	Base steering screw
Vite semimanubrio	8×1,25	2,3÷2,8	22,6÷27,5	Half-handlebar screw
Trasmettitore temp. acqua	10×1	1,3÷1,7	13÷17	Water temperature transmitter
Termointerruttore	22×1,5	4,5÷5	44,1÷49,1	Thermal switch
Raccordi tubi frizione idraulica	10×1	0,8÷1	7,8÷9,8	Hydraulic clutch pipes union
Vite maniglia di sollevamento	8×1,25	2,3÷2,8	22,6÷27,5	Lifting handle screw
Vite piastrina ferma pignone	5×0,8	0,4÷0,6	3,9÷5,9	Stop-pinion plaque screw
Vite supporto parafango anteriore	6×1	0,8÷1	7,8÷9,8	Front fender support screw
Vite parafango anteriore	6×1	0,8÷1	7,8÷9,8	Front fender screw
Viti motore-telaio	10×1,5	4÷4,5	39,2÷44,1	Motor-frame screws
Viti culla scomponibile	10×1,25	4÷4,6	39,2÷44,1	Decomposable cradle screw
Viti porta pedana	8×1,25	2,5÷2,8	24,5÷27,5	Footboard screws
Perno leva cambio-freno	10×1,25	2,3÷2,5	22,6÷24,5	Brake-gearbox lever pin
Perno stampella laterale	12×1,25	3,5÷3,8	34,3÷37,3	Side stand pin
Dado sospensione post.	12×1,5	5÷5,5	49÷54	Back suspension nut
Dado ammortizzatore	12×1,5	5÷5,5	49÷54	Shock absorber nut
Viti e dadi in generale	5×0,8	0,4÷0,6	3,9÷5,9	Nuts and screws in general
Viti e dadi in generale	6×1	0,8÷1	7,8÷9,8	Nuts and screws in general
Viti e dadi in generale	8×1,25	2,3÷2,5	22,5÷24,5	Nuts and screws in general
Viti e dadi in generale	10×1,5	3,5÷3,8	34,3÷37,2	Nuts and screws in general
Viti e dadi in generale	12×1,75	5,3÷5,8	52÷56,9	Nuts and screws in general

	Kg.m	N.m	lb/ft	
Vis de fixage tourillon roue avant	6×1	0,8÷1	7,8÷9,8	Feststellschraube f. Vorderradbolzen
Tourillon roue avant	16×1,5	7÷7,5	68,7÷73,6	Vorderradbolzen
Tourillon fourche	14×1,5	7÷7,5	68,7÷73,6	Gabelbolzen
Ecrou roue arrière	16×1,5	7÷7,5	68,7÷73,6	Hinterradbolzen
Vis portacame fourche	10×1,25	2÷2,1	19,6÷20,6	Nockenhalten gabelstück schraube
Vis étrier frein avant - arrière	10×1,5	3,5÷3,8	34,3÷37,3	Hinten und Vorderbremse-Sattelschrauben
Vis de fixage plaque porte-étrier	14×1,5	2,5÷2,8	24,5÷27,5	Feststellschraube f. Sattelhalterung
Vis disque frein	8×1,25	2,6	25,5	Schrauben f. Scheibenbremse
Vis couronne	8×1,5	2,5÷2,8	24,5÷27,5	Kranzschraube
Raccord désamorçage freins	10×1	0,8÷1,2	8÷12	Anschlusstück f. Bremsentleerung
Vis corps étrier du frein	8×1,25	3,3	32	Bremssattelschrauben
Vis corps étrier	6×1	0,2	2	Bremssattelschrauben
Ecrou corps étriers	6×1	1	10	Bremssattelmutter
Raccord étrier du frein (avec joint)	10×1	1,3÷1,7	13÷17	Bremssattelanschlusstück (mit dichtung)
Raccord étrier du frein (sans garniture)	10×1	0,9÷1,3	9÷13	Bremssattelanschlusstück (ohne Dichtung)
Vis tête de direction	10×1,5	3,5÷3,8	34,3÷37,3	Schraube f. Lenkgetriebekopf
Vis base de direction	8×1,25	2,3÷2,8	22,6÷27,5	Schraube f. Lenkgetriebebasis
Vis demi-guidon	8×1,25	2,3÷2,8	22,6÷27,5	Schraube f. Halblenker
Transmetteur température de l'eau	10×1	1,3÷1,7	13÷17	Wassertemperaturgeber
Interrupteur thermique	22×1,5	4,5÷5	44,1÷49,1	Thermoschalter
Raccords tuyaux embrayage hydraulique	10×1	0,8÷1	7,8÷9,8	Anschlusstücke d. hydr. Kupplung
Vis poignée de soulèvement	8×1,25	2,3÷2,8	22,6÷27,5	Schraube f. abhebunggriff
Vis plaquette fixe-pignon	5×0,8	0,4÷0,6	3,9÷5,9	Ritzelfeststeller plattchenschraube
Vis support garde-boue avant	6×1	0,8÷1	7,8÷9,8	Schraube f. Vorderkotflügel-Halterung
Vis garde-boue avant	6×1	0,8÷1	7,8÷9,8	Schraube f. Vorderkotflügel
Vis moteur-cadre	10×1,5	4÷4,5	39,2÷44,1	Schrauben Motor-Rahmen
Vis berceau décomposable	10×1,25	4÷4,5	39,2÷44,1	Zerlegenwiegeschraube
Vis plaque repose-pied	8×1,25	2,5÷2,8	24,5÷27,5	Fussrastenschrauben
Tourillon levier changement de vitesse-frein	10×1,25	2,3÷2,5	22,6÷24,5	Bolzen f. Bremse- und Schalthebel
Tourillon béquille latérale	12×1,25	3,5÷3,8	34,3÷37,3	Bolzen f. Seitenständer
Ecrou suspension arrière	12×1,5	5÷5,5	49÷54	Hinterrachsaufhängungmutter
Ecrou de l'amortisseur	12×1,5	5÷5,5	49÷54	Stossdämpfermutter
Vis et écrous en général	5×0,8	0,4÷0,6	3,9÷5,9	Schrauben und Mutter überhaupt
Vis et écrous en général	6×1	0,8÷1	7,8÷9,8	Schrauben und Mutter überhaupt
Vis et écrous en général	8×1,25	2,3÷2,5	22,5÷24,5	Schrauben und Mutter überhaupt
Vis et écrous en général	10×1,5	3,5÷3,8	34,3÷37,2	Schrauben und Mutter überhaupt
Vis et écrous en général	12×1,75	5,3÷5,8	52÷56,9	Schrauben und Mutter überhaupt

IL CODICE / CODE No. / Nr. CODE / CODE Nr.	TAV. Dwg. Table Bild	POS. N.	IL CODICE / CODE No. / Nr. CODE / CODE Nr.	TAV. Dwg. Table Bild	POS. N.	IL CODICE / CODE No. / Nr. CODE / CODE Nr.	TAV. Dwg. Table Bild	POS. N.	IL CODICE / CODE No. / Nr. CODE / CODE Nr.	TAV. Dwg. Table Bild	POS. N.	IL CODICE / CODE No. / Nr. CODE / CODE Nr.	TAV. Dwg. Table Bild	POS. N.
000005801	33	2	000049540	19	9	036499020	37	18	037032625	30	9	037040225	26	2
000017718	10	28	000049654	18	7	036499710	37	20	037032680	30	5	037040230	26	26
000017847	31	17	000049654	19	7	036749130	5	15	037032685	30	7	037040240	26	3
000020602	31	8	000050555	29	31	037003203	35	12	037032690	30	4	037040245	26	8
000024343	25	2	000053734	33	13	037012100	24	6	037033620	31	2	037040250	26	10
000026315	21	2	000056803	28	4	037012150	24	11	037033625	31	3	037040255	26	11
000033017	19	10	001061660	31	7	037012160	24	9	037033630	31	12	037040260	26	12
000036137	4	2	001061660	37	4	037012503	24	14	037033640	31	9	037040265	26	13
000038241	30	10	001061660	35	15	037012510	24	17	037033641	31	6	037040270	26	14
000037789	20	29	001102030	29	7	037012523	24	19	037033645	31	5	037040290	26	15
000040453	21	16	001152010	10	21	037012530	24	15	037033650	31	4	037041430	21	22
000041039	35	22	001152010	11	21	037012540	24	16	037037020	23	3	037049610	5	1
000041039	17	19	002383090	36	9	037012590	24	21	037037030	23	6	037051102	16	2
000041196	24	18	005691050	20	37	037014200	26	19	037037040	26	17	037051103	16	3
000041392	20	16	006212180	24	20	037014220	26	20	037037040	20	7	037054130	19	20
000041393	20	17	012440060	12	13	037014230	26	21	037037143	20	2	037054160	18	13
000041394	20	18	012440060	8	12	037014240	26	23	037037200	20	14	037054175	18	17
000041582	36	10	015016030	3	1	037027010	16	9	037037240	20	23	037054300	19	1
000041582	33	4	015092050	11	15	037027035	16	10	037037245	20	22	037054310	19	14
000041583	33	3	015092050	35	9	037027046	16	15	037037250	20	32	037054340	18	3
000042346	21	12	015092050	9	23	037027052	16	11	037037330	20	35	037054910	19	17
000042937	30	11	020470105	13	12	037027057	16	12	037037350	20	27	037054923	19	15
000043141	31	10	021407350	2	7	037027083	16	13	037037420	20	11	037054960	19	26
000043142	31	11	021407350	8	26	037027086	16	14	037037470	20	34	037059010	27	6
000043314	27	7	025070223	29	15	037027087	16	14	037037480	20	12	037059015	27	10
000043353	20	33	025147050	3	1	037027165	16	8	037037513	20	5	037059020	27	4
000044119	1	15	027291090	2	31	037027170	16	6	037037800	18	18	037059030	27	5
000044120	1	16	033503465	35	4	037027175	16	7	037037805	18	19	037059060	27	9
000046194	30	13	036132480	35	5	037027205	16	5	037038370	28	16	037059070	27	13
000046195	30	14	036137480	20	29	037029010	13	1	037038483	28	12	037059080	27	11
000046654	19	4	036138350	28	17	037029020	13	21	037038720	31	15	037059120	27	14
000046661	18	4	036138360	28	18	037029350	8	20	037039345	19	2	037059130	27	15
000046661	19	5	036138456	19	21	037032380	30	20	037039345	18	2	037067200	38	23
000046665	18	5	036154120	19	18	037032383	30	20	037039742	18	22	037067207	38	23
000046667	18	8	036183050	36	2	037032390	30	15	037039760	21	31	037067208	38	23
000047113	17	17	036183060	36	25	037032503	30	19	037039766	18	26	037067209	38	23
000047226	19	3	036183075	36	23	037032600	30	1	037039770	21	32	037067220	35	26
000048395	20	19	036191730	36	12	037032610	30	1	037039790	21	33	037067240	35	27
000048396	20	15	036499020	28	28	037032620	30	3	037040200	26	1	037069020	25	35

N. CODICE CODE No. Nr. CODE CODE Nr.	TAV. Dwg. Table Bild	POS. N.	N. CODICE CODE No. Nr. CODE CODE Nr.	TAV. Dwg. Table Bild	POS. N.	N. CODICE CODE No. Nr. CODE CODE Nr.	TAV. Dwg. Table Bild	POS. N.	N. CODICE CODE No. Nr. CODE CODE Nr.	TAV. Dwg. Table Bild	POS. N.	N. CODICE CODE No. Nr. CODE CODE Nr.	TAV. Dwg. Table Bild	POS. N.
037069205	25	12	037074430	35	13	037091440	32	12	037437190	20	41	061950075	12	21
037069210	25	24	037074500	35	2	037092050	14	19	037592170	14	18	061984015	17	3
037069215	25	26	037077293	22	3	037092293	14	22	037592210	14	17	061992150	14	11
037069220	25	27	037077310	22	9	037093180	34	17	037592640	13	25	061992180	14	9
037069300	24	1	037077330	22	7	037095010	16	4	037716640	4	12	064729040	12	27
037069345	24	4	037077340	22	5	037095010	32	2	037780234	22	15	064729045	12	28
037069513	25	1	037077730	22	8	037095520	32	13	037780240	22	15	064770010	23	0
037069525	25	3	037080070	26	25	037095650	32	1	040009050	2	8	064770010	14	16
037069525	21	3	037080240	22	14	037095660	32	4	040016190	13	20	064792170	13	13
037069530	25	5	037080260	22	20	037095670	32	6	040016560	30	30	065916555	4	1
037069530	21	7	037080270	22	21	037095680	32	18	040017030	7	1	065938226	30	8
037069540	25	9	037080290	22	11	037098610	32	9	040029040	8	11	066013045	2	22
037069555	21	1	037080340	22	12	037098755	15	14	040029110	10	20	066013050	2	21
037069560	21	8	037080350	22	22	037098760	15	13	040029110	30	8	066013057	2	20
037069850	25	16	037080360	22	23	037098765	15	11	040029125	13	22	066013060	2	18
037069855	25	25	037080370	22	24	037098770	15	5	040029126	13	22	066013061	2	18
037069860	25	28	037080800	21	30	037098783	15	16	040029126	2	13	066013062	2	18
037069865	25	29	037083010	36	3	037098905	36	26	040047030	6	16	066013070	2	24
037069910	25	17	037083020	23	11	037099010	37	16	040047040	4	11	066013133	2	32
037069920	25	18	037083030	36	11	037099013	37	19	040047040	6	17	066013143	2	30
037069930	25	20	037083100	36	15	037099018	37	21	040049030	11	24	066013165	2	9
037069940	25	21	037083110	36	14	037099020	37	17	040049045	23	27	066013170	2	10
037069970	25	30	037083120	36	17	037099030	37	22	040049240	5	21	066013200	2	11
037069980	25	31	037083270	36	31	037099400	38	13	040049240	11	14	066016145	4	24
037069990	25	32	037083280	36	13	037099404	38	13	040070120	25	4	066029030	13	4
037072020	33	16	037083570	36	7	037099405	38	12	040402390	17	4	066047040	6	13
037072020	36	29	037084005	17	1	037099409	38	12	040446065	31	13	066047070	12	20
037072020	37	6	037084180	17	16	037099410	30	34	041202295	26	6	066049010	10	19
037072020	35	8	037084185	17	15	037099415	30	21	042027712	36	24	066049020	10	17
037072020	30	16	037085300	35	1	037099420	30	36	048049055	12	16	066049053	9	17
037072030	36	28	037085305	35	1	037099425	30	37	050403085	2	27	066049240	10	3
037072030	35	7	037085510	38	1	037099430	30	33	050447050	3	1	066049355	9	22
037072030	30	17	037091030	23	16	037099440	30	32	050447060	3	1	066049800	9	19
037072030	33	15	037091050	23	17	037099820	37	13	054074290	30	22	066049920	10	35
037072050	35	20	037091070	24	17	037099825	37	11	060392150	14	8	066050020	12	12
037072060	35	19	037091070	26	27	037138466	19	24	061947030	6	12	066070065	9	8
037072080	28	22	037091080	23	21	037141445	21	18	061947050	6	10	066070110	9	2
037074100	30	19	037091240	23	23	037141445	9	11	061949178	10	18	066092150	13	16
037074400	35	17	037091245	23	22	037437180	20	42	061950065	12	19	066092183	14	10

N. CODICE CODE No. Nr. CODE CODE Nr.	TAV. Dwg. Table Bild	POS. N.	N. CODICE CODE No. Nr. CODE CODE Nr.	TAV. Dwg. Table Bild	POS. N.	N. CODICE CODE No. Nr. CODE CODE Nr.	TAV. Dwg. Table Bild	POS. N.	N. CODICE CODE No. Nr. CODE CODE Nr.	TAV. Dwg. Table Bild	POS. N.	N. CODICE CODE No. Nr. CODE CODE Nr.	TAV. Dwg. Table Bild	POS. N.
066092240	14	12	067029010	28	29	072392507	14	15	072392695	14	15	072792083	14	13
066092245	14	12	067038481	28	11	072392508	14	15	072392705	14	15	072792084	14	13
066092310	13	23	067038484	28	13	072392509	14	15	072392715	14	15	072792085	14	13
066116490	18	23	067038485	28	14	072392510	14	15	072392725	14	15	072792086	14	13
066116490	21	34	067046030	11	36	072392511	14	15	072392735	14	15	072792087	14	13
066116490	5	4	067046040	11	37	072392512	14	15	072392745	14	15	072792088	14	13
066116530	4	8	067046050	11	35	072392513	14	15	072792050	14	13	072792089	14	13
066116573	4	5	067046090	29	11	072392514	14	15	072792050	7		072792090	14	13
066149170	5	23	067049750	2	26	072392515	14	15	072792051	14	13	072792092	14	13
066188630	4	22	067049910	9	21	072392516	14	15	072792052	14	13	072792094	14	13
066439727	21	24	067050035	12	4	072392517	14	15	072792053	14	13	072792096	14	13
066439732	21	25	067054190	18	10	072392518	14	15	072792055	14	13	072792150	14	13
066439741	21	26	067054190	19	13	072392519	14	15	072792056	14	13	072792151	14	13
066441300	21	23	067059010	33	17	072392520	14	15	072792057	14	13	072792152	14	13
066516440	5	5	067083010	30	31	072392521	14	15	072792058	14	13	072792153	14	13
066516625	4	17	067083580	36	6	072392522	14	15	072792059	14	13	072792154	14	13
066516630	4	15	067085796	38	6	072392523	14	15	072792060	14	13	072792155	14	13
066516690	4	7	067092010	10	24	072392524	14	15	072792061	14	13	072792156	14	13
066516703	4	3	067092015	10	23	072392525	14	15	072792062	14	13	072792157	14	13
066516860	4	16	067092190	14	9	072392526	14	15	072792063	14	13	072792158	14	13
066549360	9	28	067503210	1	17	072392527	14	15	072792064	14	13	072792159	14	13
066549365	9	31	067516530	4	10	072392528	14	15	072792065	14	13	072792160	14	13
066549680	5	16	067538222	30	6	072392529	14	15	072792066	14	13	072792161	14	13
066749305	10	31	067588563	36	5	072392530	14	15	072792067	14	13	072792162	14	13
066792160	13	13	067616670	4	9	072392535	14	15	072792068	14	13	072792163	14	13
067016105	3	13	067647210	6	4	072392545	14	15	072792069	14	13	072792164	14	13
067016145	3	7	067647220	6	3	072392555	14	15	072792070	14	13	072792165	14	13
067016150	3	3	069067060	32	16	072392565	14	15	072792071	14	13	072792166	14	13
067016155	3	19	069067060	35	10	072392575	14	15	072792072	14	13	072792167	14	13
067016163	3	11	069067060	21	38	072392585	14	15	072792073	14	13	072792168	14	13
067016164	3	11	069191030	23	24	072392595	14	15	072792074	14	13	072792169	14	13
067016165	3	11	069191030	29	3	072392605	14	15	072792075	14	13	072792170	14	13
067016170	3	26	072392500	14	15	072392615	14	15	072792076	14	13	072792171	14	13
067016171	3	26	072392501	14	15	072392625	14	15	072792077	14	13	072792172	14	13
067016172	3	26	072392502	14	15	072392635	14	15	072792078	14	13	072792173	14	13
067016183	3	15	072392503	14	15	072392645	14	15	072792079	14	13	072792174	14	13
067016184	3	15	072392504	14	15	072392655	14	15	072792080	14	13	072792175	14	13
067016185	3	15	072392505	14	15	072392675	14	15	072792081	14	13	072792176	14	13
067016610	4	13	072392506	14	15	072392685	14	15	072792082	14	13	072792177	14	13

N. CODICE CODE No. Nr. CODE CODE Nr.	TAV. Drwg. Table Bild	POS. N.
[illegible]	14	13
[illegible]	14	13
[illegible]	14	13
[illegible]	14	13
[illegible]	14	13
[illegible]	14	13
[illegible]	14	13
[illegible]	14	13
[illegible]	14	13
[illegible]	14	13
[illegible]	14	13
[illegible]	14	13
[illegible]	14	14
[illegible]	24	5
[illegible]	7	7
[illegible]	8	9
[illegible]	8	11
[illegible]	8	11
[illegible]	8	11
[illegible]	27	2
[illegible]	15	8
[illegible]	35	24
[illegible]	14	21
[illegible]	4	15
[illegible]	9	14
[illegible]	1	18
[illegible]	14	9
[illegible]	14	9
[illegible]	14	9
[illegible]	14	9
[illegible]	18	27
[illegible]	18	27
[illegible]	18	27
[illegible]	18	27
[illegible]	18	21
[illegible]	21	36
[illegible]	22	13
[illegible]	30	2
[illegible]	21	19

N. CODICE CODE No. Nr. CODE CODE Nr.	TAV. Drwg. Table Bild	POS. N.
079654116	18	15
079654174	18	14
079654184	19	11
079654184	21	21
079654184	18	11
079739752	18	24
079739752	21	35
079769040	8	17
079769040	13	7
079772068	32	14
079780245	22	18
079791070	35	25
079913090	27	1
079913091	27	1
079913095	2	6
079913110	2	15
080139657	18	25
080377010	22	2
080554195	18	28
082039676	21	14
082039711	21	13
082383078	36	18
082391050	37	3
082391050	35	16
090549960	9	20
096059040	21	4
096074040	32	15
11210011A	6	9
12020021A	7	4
12020031A	7	17
12110051A	7	22
12110061A	7	21
12120021A	7	23
12220021A	7	20
12510021A	7	4
12510031A	7	17
13140021A	16	1
13140031A	16	1
13710011A	15	6

N. CODICE CODE No. Nr. CODE CODE Nr.	TAV. Drwg. Table Bild	POS. N.
13710021A	15	15
14520021B	6	18
14620021B	6	1
14710011A	8	7
14810111A	13	1
14810121A	13	21
14910021A	3	2
14910031A	3	25
15020011A	3	29
15020021A	3	27
15020031A	3	28
15820021A	6	5
16010031A	12	26
17020011A	4	20
17120011A	8	10
17210021A	3	10
17210031A	3	8
17210041A	3	5
17210051A	3	9
17210061A	3	18
17210071A	3	24
17210081A	3	22
17210091A	3	21
17210101A	3	20
17210111A	3	23
17310011A	12	22
17410011A	9	10
17410021A	9	3
17610011A	12	8
17610021A	12	14
18010011A	2	25
18010021A	2	26
18220011A	2	19
19010011A	4	8
19020011A	4	6
19520011A	5	6
21010031A	14	4
21010032A	14	4
21110031A	14	5

N. CODICE CODE No. Nr. CODE CODE Nr.	TAV. Drwg. Table Bild	POS. N.
21110032A	14	5
22020176A	9	27
22032055A	9	18
22032083A	12	11
22032083A	34	3
22032083A	9	16
22032083A	11	34
22032083A	10	26
22520041A	10	[illegible]
23510051A	13	[illegible]
23510061A	13	10
23610021A	10	36
24220031A	11	13
24320021A	5	14
24510061A	8	5
24510071A	8	1
24510081A	8	[illegible]
24510091A	8	21
24510101A	8	22
24610011A	32	5
24710021A	11	23
24710091A	11	31
24710111A	11	44
24710121A	11	45
24920021A	9	1
25010021A	9	9
25110011A	11	29
25410011A	11	25
25440011A	5	12
25510011A	8	15
25510011B	13	8
26440011A	11	1
26540011A	11	2
26540021A	11	3
27040011A	12	3
27610041A	12	29
28540011A	29	6
30020031A	14	1
30020041A	14	1

N. CODICE CODE No. Nr. CODE CODE Nr.	TAV. Drwg. Table Bild	POS. N.
30020121A	14	1
30020131A	14	1
30110041A	14	1
30110061A	14	1
30310031A	14	2
30310041A	14	7
30410051A	11	3
[illegible]	11	6
[illegible]	[illegible]	1
34810041A	20	8
34810051A	20	30
34710021A	20	24
34820031A	20	31
[illegible]061A	20	9
34[illegible]0011A	20	13
34910041A	20	26
34910101A	20	25
34120021A	20	40
36520031A	27	16
36640011A	27	21
38240021A	29	1
38640031A	33	7
39210011A	37	14
39540021A	28	23
39740011A	28	2
39840031A	28	10
40020021A	31	1
40310011A	31	14
41790306A	28	6
42020007A	7	11
42020007A	11	32
42020008A	2	27
42020010A	21	20
42020010A	34	16
42020010A	19	12
42020010A	5	25
42020010A	18	12
42540021A	36	22
43510011A	38	8

N. CODICE CODE No. Nr. CODE CODE Nr.	TAV. Drwg. Table Bild	POS. N.
43510051A	38	9
43510061A	38	10
43610031A	38	19
43610041A	38	20
43710241A	38	17
43710251A	38	18
43710261A	38	16
43710271A	38	5
43810071A	38	24
44210021A	32	8
44810021A	3	12
45110051A	8	24
45120011A	8	23
46010041A	37	10
46060001A	9	29
46230037A	2	4
46230037A	8	28
46230038A	2	2
46230038A	11	7
46320046A	23	4
46320196A	7	2
46320200A	20	20
46320537A	4	18
46340259A	4	19
46340477A	5	26
46370225A	4	23
47010031A	23	1
47010061A	31	16
48410061A	33	23
48410071A	33	24
49920031A	22	
49920032A	22	
50420031A	22	
50920032A	22	
50120031A	22	1
50220031A	22	10
51010031A	31	26
51010051A	29	5
51010101A	28	8

N. CODICE CODE No. Nr. CODE CODE Nr.	TAV. Drwg. Table Bild	POS. N.
51310021A	28	9
51310031A	28	21
51410011A	28	19
51410051A	28	3
54040011A	28	26
54840011A	33	5
5[illegible]021A	33	6
55240013A	34	4
55240051A	11	38
55340021A	34	6
56510021A	35	18
57010041A	17	5
57010051A	17	5
57110041A	17	6
57310051A	17	8
57410051A	17	7
57410091A	17	8
57410091A	17	7
57510011A	17	2
57810011A	17	12
57610021A	17	11
58510031A	33	14
58840011A	36	19
59010031A	29	4
59020041A	36	20
59310011A	32	20
59840011A	23	25
59840031A	37	2
60N107330	19	8
60N107330	19	25
60N115088	30	24
60N115508	30	25
60N115541	30	26
62440011A	18	1
62640011A	19	6
62640011A	18	6
65240011A	31	22
65420011A	19	28
65610031A	19	27

N. CODICE CODE No. Nr. CODE CODE Nr.	TAV. Drwg. Table Bild	POS. N.
66810012A	11	16
66810051A	32	10
66810211A	32	21
67040061A	29	11
67110031A	29	10
67210021A	28	20
67640021A	26	18
68010011B	9	4
69720021A	35	12
70120011A	3	4
70140011A	12	24
705508225	15	2
705562125	14	20
706104016	37	5
706106012	35	23
706106016	32	17
706106016	11	6
706106016	10	29
706106025	4	4
706108120	4	14
706205040	19	22
706205212	11	40
706206025	12	6
706206025	5	13
706206025	11	19
706206060	10	16
706206070	5	3
706206070	5	28
706206450	20	36
706208075	10	15
707006018	25	36
707006020	21	11
707006020	23	7
707006020	25	6
707006030	17	14
707006035	21	27
707006208	7	18
707008055	23	12
707008320	22	6

N. CODICE CODE No. Nr. CODE CODE Nr.	TAV. Drwg. Table Bild	POS. N.
707008420	19	16
707205012	28	7
707205012	26	30
707205012	35	21
707205016	29	2
707205016	28	15
707206014	33	10
707206014	21	17
707206014	28	24
707206014	31	20
707206025	33	1
707206025	5	2
707206025	37	1
707206025	28	25
707206025	36	27
707206025	30	18
707206030	36	8
707206418	26	22
707208012	28	30
707210030	23	18
707310425	23	8
707310425	21	28
707310425	18	20
707310430	24	10
707310435	23	9
707505010	25	22
707505014	25	23
707806516	24	3
709151613	23	26
71010011A	9	7
71110061A	10	10
71110071A	6	6
712641298	29	13
71310061A	13	11
71310091A	11	10
71310111A	3	16
71310131A	23	30
71310181A	8	8
71310261A	32	3

N. CODICE CODE No. Nr. CODE CODE Nr.	TAV. Drwg. Table Bild	POS. N.
715021023	36	16
715021306	19	23
715021306	8	3
715021613	7	12
715021613	11	33
715021616	8	2
715021616	35	14
715021616	27	17
715021616	13	18
715021621	11	46
715021624	13	5
715021624	7	9
715021624	15	10
715021624	34	13
715021624	11	43
715021627	14	23
715021631	18	16
715021631	13	26
715021631	9	12
715021631	11	20
715021631	17	18
715021631	2	1
715021631	35	11
715021631	8	5
715021632	12	7
715021637	20	20
715021651	11	5
715021664	5	27
715022112	26	9
715022121	31	21
715022124	8	27
715022125	2	3
715022128	25	14
715022136	24	2
715022140	20	6
715022144	9	25
715022605	20	4
715022609	20	3
715032600	26	4

N. CODICE CODE No. Nr. CODE CODE Nr.	TAV. Drwg. Table Bild	POS. N.
715081301	3	14
715081616	12	25
715282140	22	16
717430690	19	19
720941303	36	4
720941616	10	5
721212106	6	2
721301631	25	34
721301631	21	6
722310871	30	35
722370654	24	8
722370654	26	28
722370655	30	23
722370721	30	12
722781017	37	7
724200001	36	1
724304001	31	18
724306001	12	2
724506001	21	5
724506001	25	10
725140624	25	11
729441542	8	18
729441542	13	6
729808NN1	15	1
729808NN1	22	17
729814NF1	26	16
729905FN1	32	7
729905FN1	30	29
729906FN1	36	30
729906FN1	25	8
729906FN1	17	13
729906FN1	26	24
729906FN1	35	6
729906FN1	21	9
729908FN1	25	15
729908FN1	17	10
729908FN1	15	12
729908FN1	23	14
729910FF1	24	13

N. CODICE CODE No. Nr. CODE CODE Nr.	TAV. Drwg. Table Bild	POS. N.
729910FF1	23	15
729912FF1	27	12
732706001	35	3
732706001	20	38
732706001	27	19
732710001	24	12
732710001	23	19
732800664	37	12
732805002	29	8
732806001	9	24
732806001	12	5
732806002	23	28
732806002	27	18
732806002	12	1
732806002	21	37
732806002	15	9
732808001	9	26
732808002	31	22
734005N01	11	39
734006N01	28	5
734006N01	37	8
734008N01	31	24
734630449	31	19
735000827	25	19
735001237	9	5
735001237	11	8
735001237	12	9
735001440	12	15
735001542	2	14
735031747	20	10
735033075	5	19
735033380	10	33
735033804	10	13
73740021A	8	19
741010770	6	14
74140011A	36	21
74140011A	33	22
74140021A	32	25
74140031A	7	13

N. CODICE CODE No. Nr. CODE CODE Nr.	TAV. Drwg. Table Bild	POS. N.
74140061A	33	20
74140061A	34	1
74140091A	34	10
74140141A	33	19
74140151A	17	9
74140211A	34	7
741721008	13	2
741721008	8	13
742240570	6	7
74640021A	33	9
751101747	11	4
751101747	13	14
751102054	13	19
751102054	10	12
751132566	4	21
751202374	11	9
751302566	10	7
751423380	10	4
751433380	10	32
751622566	22	19
751632054	22	4
751632054	26	7
751661238	8	25
751731542	13	24
757911747	10	9
757941542	10	30
762604606	23	2
762670012	9	6
762700827	5	8
764000001	26	5
764000002	27	3
764000003	27	8
764010001	21	10
764010002	25	7
764010003	25	13
764020002	3	17
76610011A	10	22
768002054	32	11
768350415	5	9

N. CODICE CODE No. Nr. CODE CODE Nr.	TAV. Drwg. Table Bild	POS. N.
# 768350659	25	33
768351134	2	29
77050431B	29	9
774993421	10	2
774993421	11	17
77910072A	6	8
77910121A	23	20
77910171A	9	30
77910201A	19	29
77940011A	31	23
77940031A	33	8
78040011A	12	10
78040011A	10	27
78050011A	5	24
78610061A	7	16
78610101A	7	6
78710011A	32	22
78810041A	10	25
78810061A	11	12
78810061A	11	30
78810121A	11	41
78810131A	11	41
79120021A	10	11
79120031A	7	19
80010091A	33	18
80010101A	34	11
80010111A	34	8
80010121A	34	9
80010131A	7	14
80010141A	7	15
80010161A	33	21
80010181B	34	5
80610011A	23	29
81410021A	7	10
81410031B	34	14
81410041A	34	15
81410061A	29	14
81440021A	29	12
82110011A	2	5

N. CODICE CODE No. Nr. CODE CODE Nr.	TAV. Drwg. Table Bild	POS. N.
82510021A	21	29
82610011A	2	12
82610031A	10	6
82710091A	23	13
82710111A	28	27
82710251A	27	20
82710301A	37	9
82910011A	11	27
82910161A	30	27
82910201A	28	1
83010101A	15	7
83010111A	33	11
83010121B	33	12
85040021A	37	15
85210041A	11	11
85210061A	2	23
85210061A	2	23
85210071A	2	23
85210081A	5	18
85610011A	3	6
85610021A	8	15
85610021A	13	9
85610031A	3	6
86610021A	32	26
86610071A	37	23
86610081A	37	24
87610121A	32	23
87610131A	32	19
87610141A	21	15
87610231A	32	24
87710051A	34	2
88110051A	26	29
88210021A	5	10
88210031A	8	14
88240011A	12	23
887005644	1	14
887130114	1	10
887130120	1	2
887130123	1	9

N. CODICE CODE No. Nr. CODE CODE Nr.	TAV. Drwg. Table Bild	POS. N.
887130137	1	6
887130139	1	11
887130143	1	7
887130144	1	12
887130146	1	1
887130262	1	13
887130710	1	5
887130748	1	3
887130768	1	4
93040011A	5	11
937817081	23	5
937830812	13	17
937831524	11	18
937831624	11	26
937831625	11	28
937832552	10	8
937842030	5	17
937851830	10	34
938230114	20	21
938232037	5	20
938232037	9	15
938232037	7	5
938232056	11	42
938232082	5	22
938232087	34	12
938232087	7	8
938232131	11	22
938233081	7	3
938272210	5	7
981120002	1	8
11210011AB	6	9
11210011AC	6	9
30310031AB	14	2
30310031AC	14	2
30310031AD	14	2
30310041AB	14	7
30310041AC	14	7
30310041AD	14	7
30410051AB	14	3

N. CODICE CODE No. Nr. CODE CODE Nr.	TAV. Drwg. Table Bild	POS. N.
30410051AC	14	3
30410061AB	14	6
30410061AC	14	5
48010071AA	38	15
48010071AB	38	15
48010071AC	38	15
48010071AD	38	15
48010081AA	38	14
48010081AB	38	14
48010081AC	38	14
48010081AD	38	14
48110031AA	38	11
48110031AB	38	11
48110031AC	38	11
48110031AD	38	11
48210011AA	38	4
48210011AB	38	4
48210011AC	38	4
42210011AD	38	4
48210021AA	38	3
48210021AB	38	3
48210021AC	38	3
48210021AD	38	3
48310051AA	38	2
48310051AB	38	2
48310051AC	38	2
48310051AD	38	2
48410041AA	38	21
48410041AB	38	21
48410041AC	38	21
48410041AD	38	21
48410051AA	38	22
48410051AB	38	22
48410051AC	38	22
48410051AD	38	22
52320011AC	38	12
52320011AD	38	12
52320021AC	38	13
52320021AD	38	13

N. CODICE CODE No. Nr. CODE CODE Nr.	TAV. Drwg. Table Bild	POS. N.
58610031AA	38	7
58610031AB	38	7
58610031AC	38	7
58610031AD	38	7